TALISMAN

instructieboekje

Castrol, exclusieve partner van Renault
ARKANA
Profiteer van de geavanceerde technologie uit de autosport dankzij het speciaal door Renault en Castrol ontwikkelde assortiment motoroliën dat garant staat voor optimale prestaties en een lange levensduur van uw Renault.
Aanbevolen door Renault
Castrol
renault.fr

Welkom aan boord van uw auto

In dit instructieboekje worden aanwijzingen gegeven voor de bediening en het onderhoud, zodat u:

– uw auto goed leert kennen waardoor u al zijn kwaliteiten, functies en zijn vele mogelijkheden ten volle kunt benutten.
– de werking optimaal kunt houden door eenvoudige maar stipt op te volgen onderhoudsvoorschriften.
– zonder overbodig tijdverlies zelf kleine storingen kunt verhelpen, waarvoor geen specialist nodig is.

Door dit instructieboekje zorgvuldig te bestuderen, wordt u geïnformeerd over de mogelijkheden en de nieuwe technieken die erin zijn toegepast. Als sommige punten nog onduidelijk zijn, willen de technici van onze dealers u graag alle verdere informatie geven.

De volgende symbolen kunnen u helpen:

en Deze verschijnen in de auto en geven aan dat u de handleiding moet raadplegen voor informatie over en/of beperkingen voor handelingen met betrekking tot de uitrusting van uw auto.

dit duidt overal in het instructieboekje op een risico, een gevaar of een veiligheidsadvies.

Dit instructieboekje is tot stand gekomen aan de hand van de gegevens die op het moment van samenstelling van dit boekje bekend waren. **In dit boekje staan alle mogelijke uitrustingen** (standaard of optioneel) **van dit model beschreven. De aanwezigheid ervan in de auto is afhankelijk van de uitvoering, de gekozen opties en het land van aflevering.**
Ook kunnen er uitrustingen zijn opgenomen die pas op een later tijdstip in de auto zullen worden toegepast.
De schema's in de gebruikershandleiding zijn voorzien van voorbeelden.

Wij wensen u een goede reis in uw auto.

Vertaald uit het Frans. Gehele of gedeeltelijke nadruk of vertaling is verboden zonder schriftelijke toestemming van de constructeur van de auto.

BUITENKANT

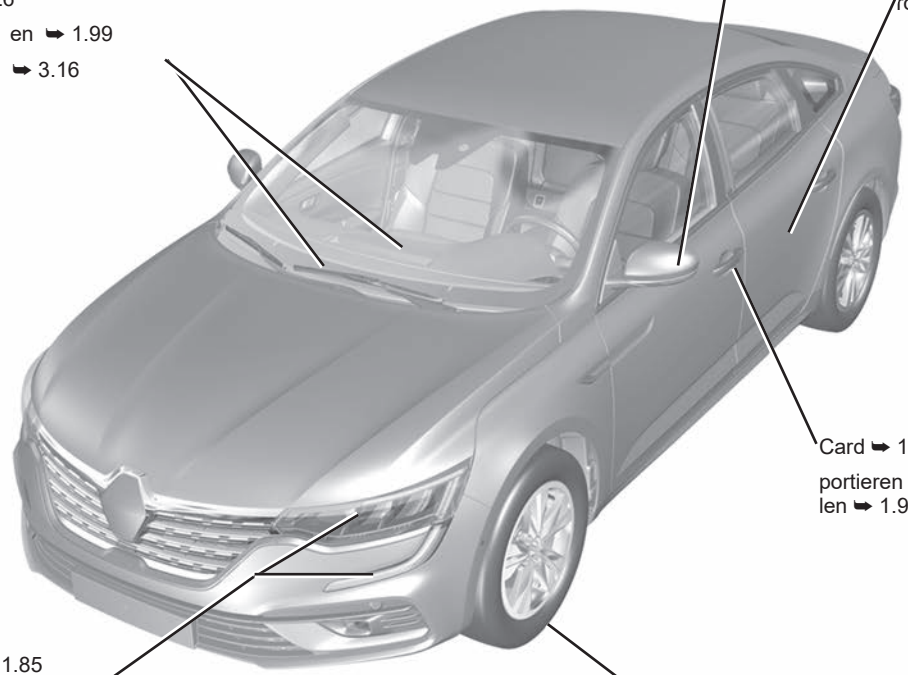

Spiegels ➥ 1.81

Onderhoud van de carrosserie ➥ 4.16

Elektrische ruiten ➥ 3.26

Wissen voorruit ➥ 1.94 en ➥ 1.99

Ontwasemen ➥ 3.6 en ➥ 3.16

Card ➥ 1.5

portieren vergrendelen/ontgrendelen ➥ 1.9

Verlichting: werking ➥ 1.85

Verlichting: vervangen ➥ 5.16

De banden ➥ 5.13

Tanken van brandstof ➥ 1.101

INTERIEUR

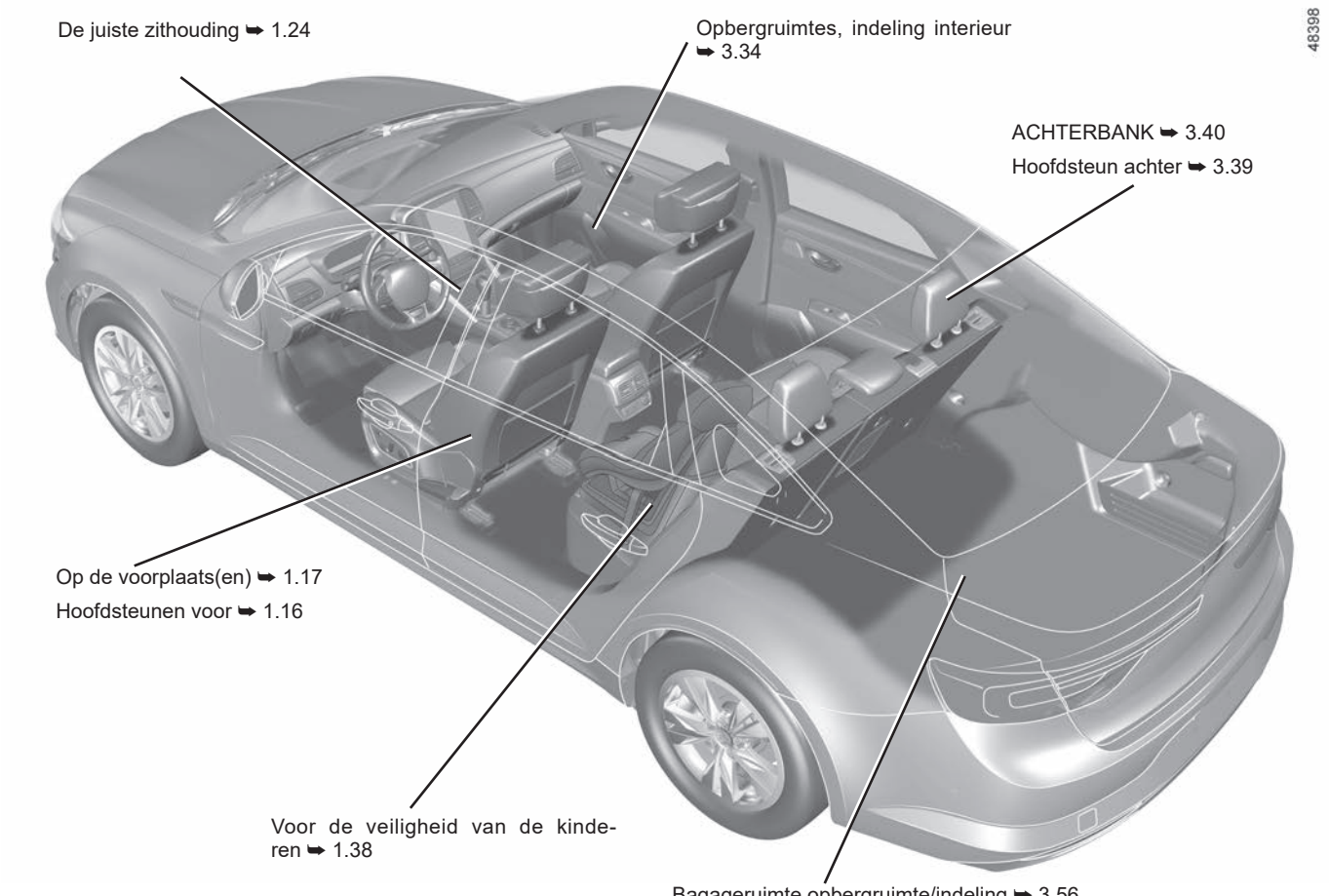
48398
De juiste zithouding ➥ 1.24
Opbergruimtes, indeling interieur ➥ 3.34
ACHTERBANK ➥ 3.40
Hoofdsteun achter ➥ 3.39
Op de voorplaats(en) ➥ 1.17
Hoofdsteunen voor ➥ 1.16
Voor de veiligheid van de kinderen ➥ 1.38
Bagageruimte opbergruimte/indeling ➥ 3.56

BESTUURDERSPOSITIE

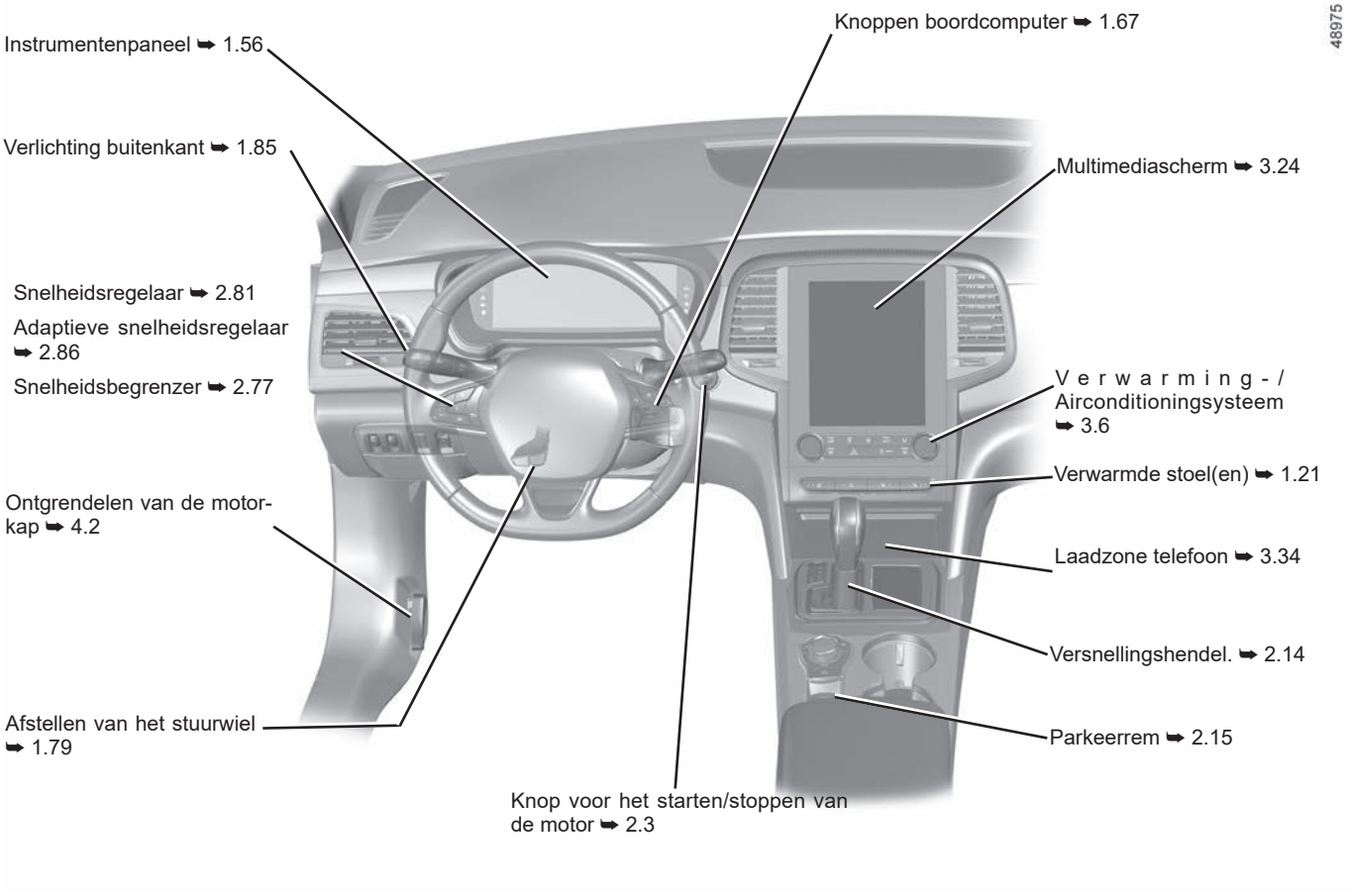

RIJHULPSYSTEMEN

48313

ABS (antiblokkeersysteem)

ESC (elektronische stabiliteitscontrole)

Rembekrachtiging

Hulp bij wegrijden op een helling ➥ 2.33

Actieve noodrem ➥ 2.41

Waarschuwing veilige afstand ➥ 2.67

Rijstrookassistent ➥ 2.54

Lane departure warning ➥ 2.49

Dodehoekwaarschuwing ➥ 2.60

Detectie van verkeersborden ➥ 2.71

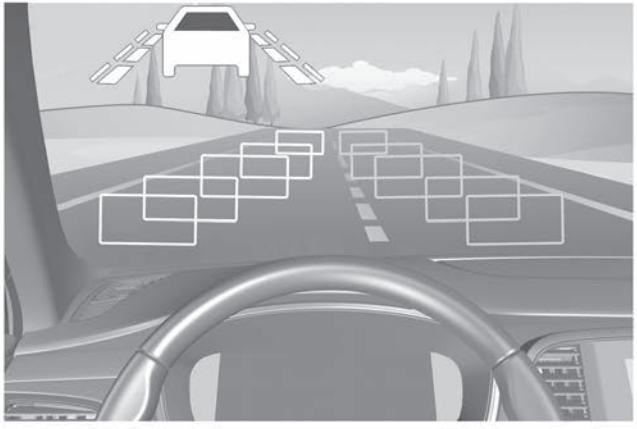

Stop and Start ➥ 2.6

Waarschuwing vermoeidheidsdetectie ➥ 2.75

Snelheidsbegrenzer ➥ 2.77

Snelheidsregelaar ➥ 2.81

Parkeerhulp ➥ 2.99

Parkeerhulp ➥ 2.15

Achteruitrijcamera ➥ 2.105

Uitparkeerwaarschuwing ➥ 2.108

Controlesysteem bandenspanning ➥ 2.28

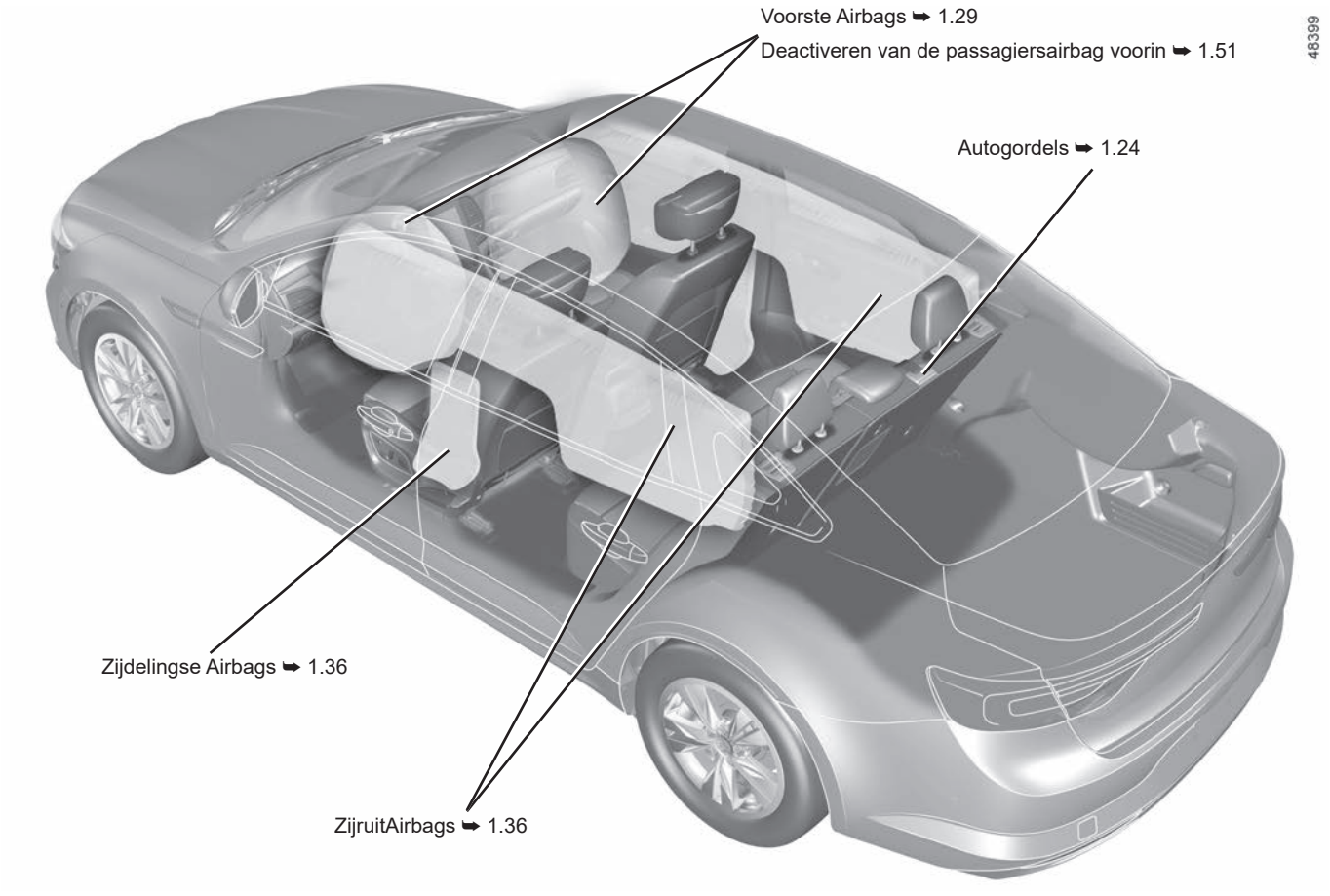
Voorste Airbags ➥ 1.29
Deactiveren van de passagiersairbag voorin ➥ 1.51
Autogordels ➥ 1.24
Zijdelingse Airbags ➥ 1.36
ZijruitAirbags ➥ 1.36
48399

EEN AUTO IDENTIFICEREN - ETIKETTEN

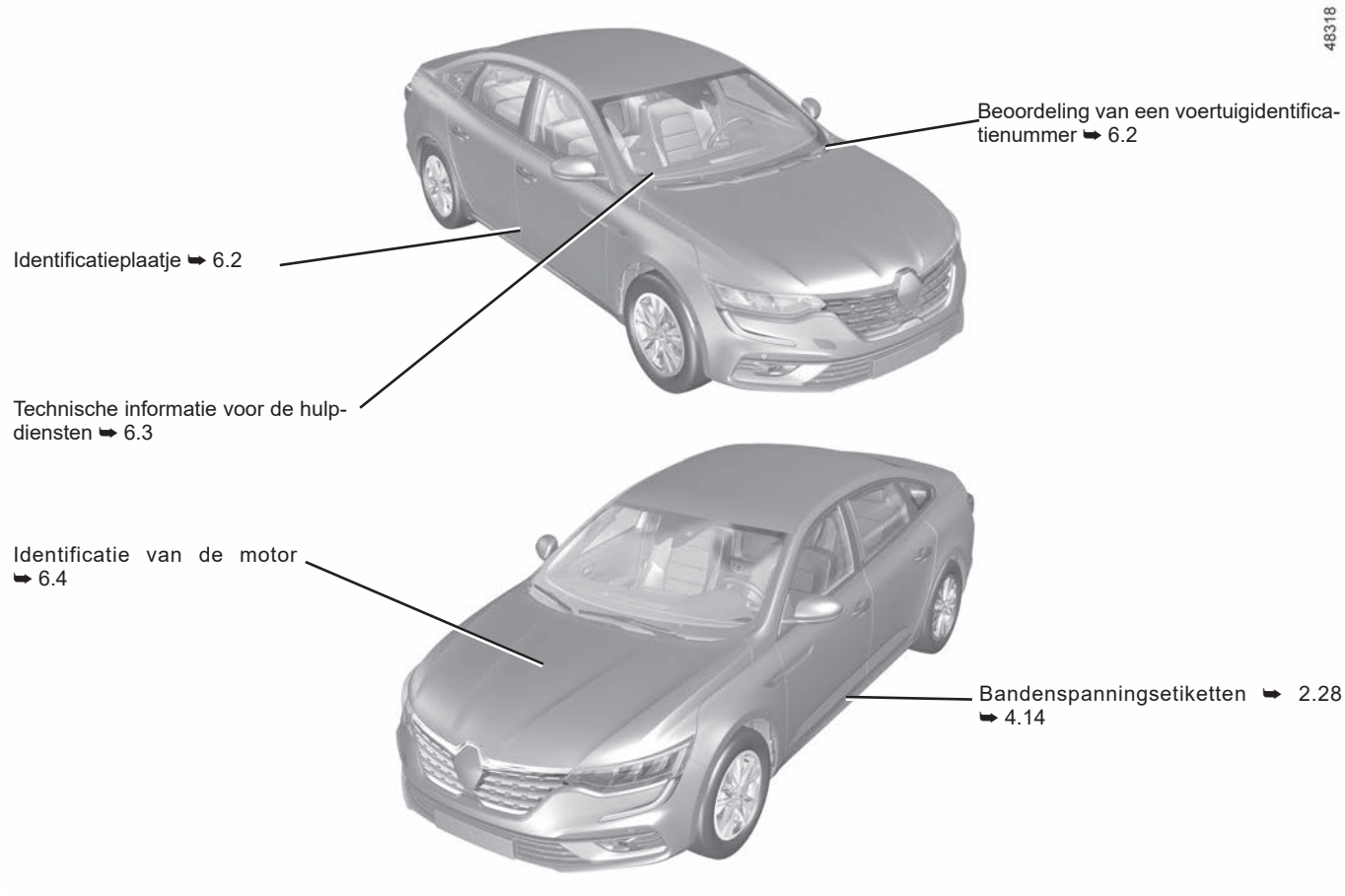

DE MOTORRUIMTE (periodiek onderhoud)

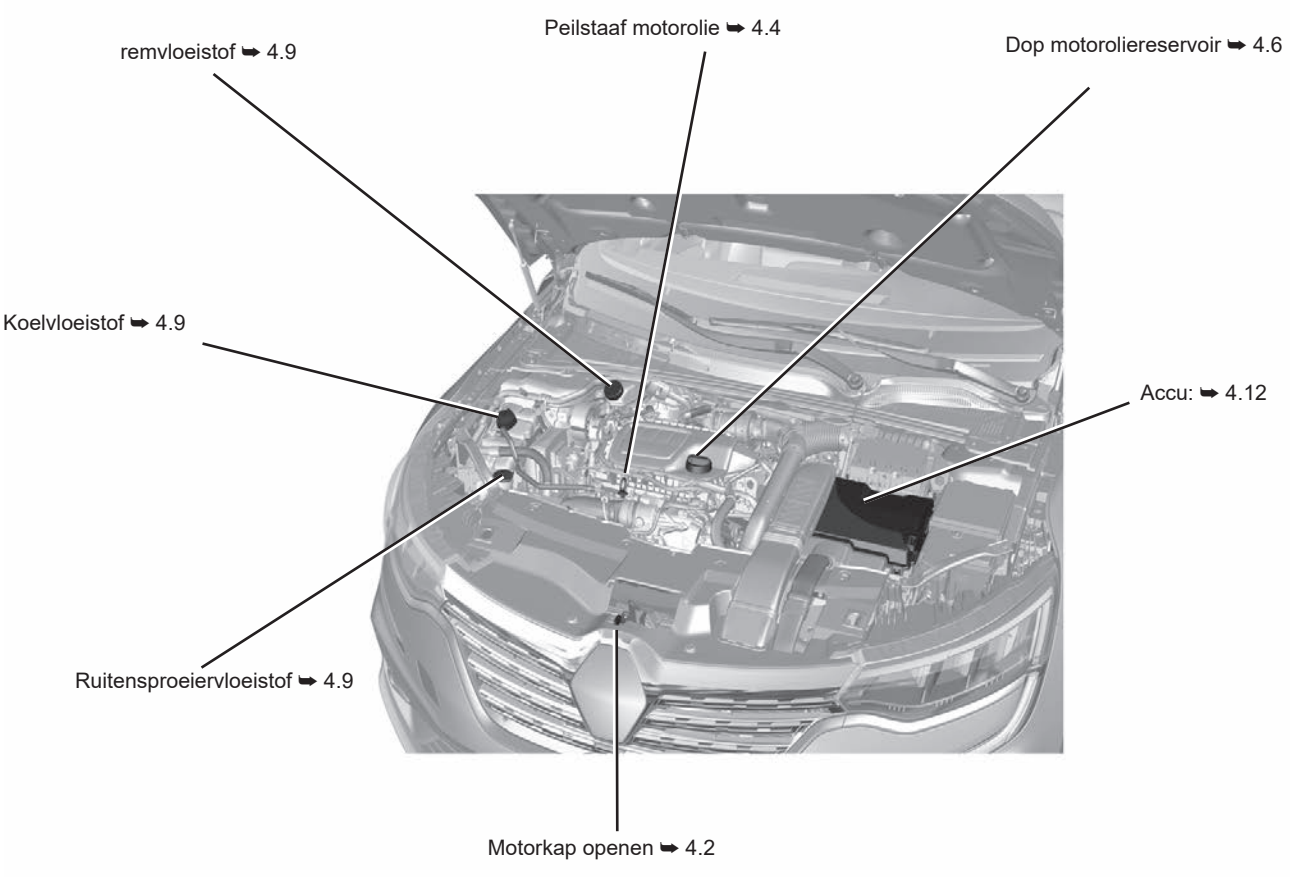

48974

Vervangen van een/de ruitenwisserblad(en) voorruit ➥ 5.33

Vervangen van de lampen van de koplampen ➥ 5.16

Sleeppunt voor ➥ 5.35

Lekke band:

Gereedschapset ➥ 5.9

Reservewiel ➥ 5.2

Verwisselen van een wiel ➥ 5.11

Vervangen van de ruitenwisserbladen achter ➥ 5.33

Vervangen van de lampen van de achterlichten ➥ 5.17

Sleeppunt achter ➥ 5.35

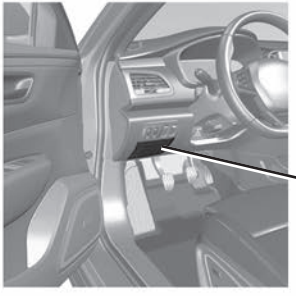

Zekeringen ➥ 5.23

0.10

I N H O U D

Hoofdstuk

Ken uw auto 1

Rijden 2

Comfort 3

Onderhoud 4

Praktische tips 5

Technische gegevens 6

Alfabetische inhoudsopgave 7

0.12

Hoofdstuk 1: Ken uw auto

Kaart: algemeen, gebruik 1.2
Vergrendelen, ontgrendelen van de portieren 1.9
Portieren openen en sluiten. 1.12
Automatische portiervergrendeling tijdens het rijden. 1.15
Hoofdsteun – stoelen. 1.16
Autogordels 1.24
Aanvullende bevestigingsmiddelen: 1.29
bij de autogordels voorin 1.29
bij de autogordels achterin 1.35
bescherming zijkant. 1.36
Kinderveiligheid: algemene informatie. 1.38
keuze van de bevestiging van het kinderzitje 1.41
installatie van het kinderzitje, algemeen 1.43
Kinderzitjes: bevestiging met de autogordel of met het Isofix-systeem. 1.45
Uitschakelen, inschakelen van de passagiersairbag voorin 1.51
Bedieningsorganen 1.54
Instrumentenpaneel. 1.56
boordcomputer 1.67
menu voor het personaliseren van de auto-instellingen.. . . . . 1.77
Klok en buitentemperatuur 1.78
Stuurwiel/stuurbekrachtiging 1.79
Spiegels. 1.81
Claxon en lichtsignalen 1.84
Verlichting en signalen. 1.85
Afstellen van de koplampen 1.93
Ruitenwissers, ruitensproeiers 1.94
Brandstoftank 1.101
Reagenstank 1.104

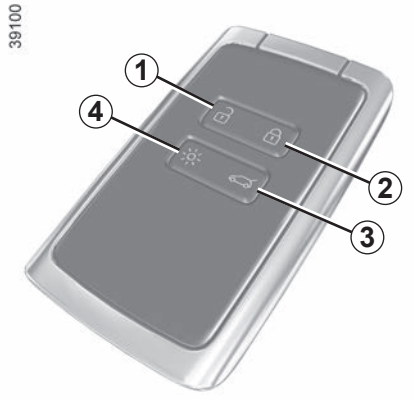

1 Ontgrendelen van alle portieren.

2 Vergrendelen van alle portieren.

3 Vergrendelen/ontgrendelen van alleen de achterklep en, afhankelijk van de auto, openen/sluiten van de gemotoriseerde achterklep ➥ 3.47.

4 Op afstand inschakelen van de verlichting.

Met de kaart kunt u:

– de portieren, de achterklep en de tankdopklep vergrendelen/ontgrendelen (raadpleeg de volgende bladzijdes);
– de verlichting inschakelen op afstand van de auto (raadpleeg de volgende bladzijdes);
– de elektrische ruiten en, afhankelijk van de auto, het open dak automatisch op afstand sluiten. ➥ 3.26 en ➥ 3.28;
– motor starten ➥ 2.3.

Actieradius

Controleer of de batterij van het juiste model en in goede conditie is, en correct geplaatst. De levensduur is ongeveer twee jaar: moet worden vervangen als het bericht “Batterij kaart bijna leeg” op het instrumentenpaneel wordt weergegeven ➥ 5.30.

Bereik van de card

Dit wordt beïnvloed door de omgeving. Let bij het vasthouden van de kaart op dat u niet per ongeluk op de knoppen drukt waardoor de portieren worden vergrendeld of ontgrendeld.

Let op: Als een van de portieren of de achterklep open of niet goed gesloten is, mislukt het vergrendelen en knipperen de knipperlichten en de zijknipperlichten niet.

Radiostoringen

De werking van de kaart kan gestoord worden in de omgeving van een zendinstallatie of bij gebruik van apparatuur die werkt op dezelfde frequentie als de kaart.

Bij lege batterij, kunt u de auto altijd vergrendelen/ontgrendelen en starten. ➥ 1.9 en ➥ 2.3.

Functie “verlichting op afstand”

Als u op de knop ***4*** drukt, gaan de dimlichten en binnenverlichting ongeveer 20 seconden branden. Hiermee kan de auto op afstand herkend worden, bijvoorbeeld op een parkeerterrein.

Opmerking:

– als u nogmaals drukt op de knop ***4***, schakelt de verlichting uit;

– als u de knop ***4*** circa twee seconden lang indrukt, wordt de buitenverlichting ingeschakeld en klinkt een geluidssignaal.

Advies

Stel de kaart niet bloot aan warmte, koude of vocht.

Bewaar de kaart niet op een plek waar deze verbogen of beschadigd kan raken, bijvoorbeeld als u op de kaart gaat zitten als deze in uw achterzak zit.

Vervangen: extra kaart nodig

Als u de kaart verliest of een extra kaart nodig hebt, kunt u deze bestellen bij een merkdealer.

Als u een kaart vervangt, moet u met de auto en **alle kaarten** naar een merkdealer gaan om het systeem te resetten.

U kunt maximaal vier kaarten per auto gebruiken.

Verantwoordelijkheid van de bestuurder tijdens het parkeren of stoppen van de auto

Laat nooit, zelfs niet eventjes, een kind, een afhankelijke volwassene of een dier in de auto achter als u deze verlaat.

Ze kunnen zichzelf of anderen in gevaar brengen door bijvoorbeeld de motor te starten, organen te bedienen zoals bijvoorbeeld de ruitbediening, of de portieren te vergrendelen.

Bovendien kan bij warm en/of zonnig weer de temperatuur in het interieur heel erg snel oplopen.

LEVENSGEVAAR OF GEVAAR VAN ERNSTIG LETSEL.

Riem aanbrengen *7*

Schuif de behuizing achter ***5*** omlaag terwijl u op de zone ***A*** drukt.

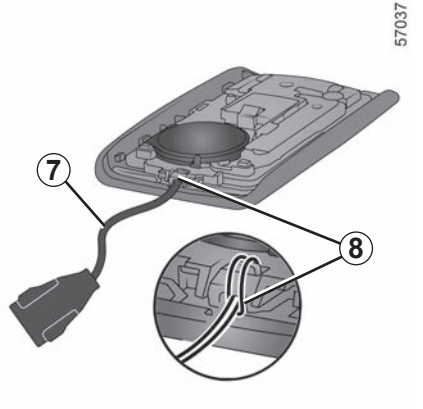

Steek de riem in het onderdeel ***8*** en steek het uiteinde van de riem door de gesp.

Plaats de riem bij de opening ***6*** en sluit het patroon.

Opmerking: controleer of de diameter van het riempje ***7*** past in de opening ***6***.

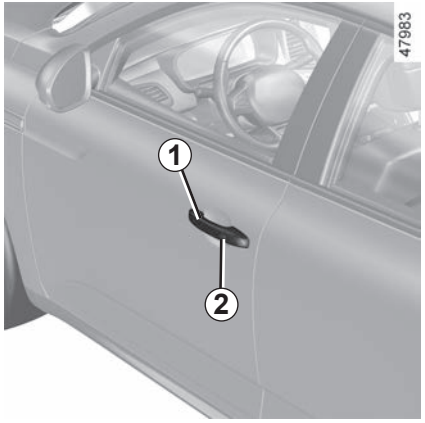

Er zijn drie manieren voor het vergrendelen/ontgrendelen van de auto:
– handsfree, terwijl men naar de auto toe loopt of ervan wegloopt;
– handsfree met behulp van de knop ***2*** op de handgreep ***1*** van een van de voorportieren;
– de kaart gebruiken in de afstandsbedieningsmodus.

Bewaar de kaart niet op een plaats waar andere elektronische apparaten (computer, telefoon, enz.) de werking ervan kunnen verstoren.

De handsfree-functie uit- of inschakelen

Afhankelijk van de auto kunt u deze functies uit- of inschakelen:
– de auto ontgrendelen terwijl men ernaar toe loopt en vergrendelen terwijl men ervan wegloopt;
– de auto vergrendelen of ontgrendelen door te drukken op de knoppen van de portierhandgreep.

Ook het geluidssignaal dat klinkt als de auto wordt vergrendeld terwijl men ervan wegloopt, kan worden uit- of ingeschakeld. ➥ 1.77.

Welkomstverlichting onder de externe handgrepen

Als deze functie actief is, lichten de lampjes onder de externe handgrepen automatisch op als de kaart wordt gedetecteerd, als de auto wordt ontgrendeld of als een portier wordt geopend.

Ze gaan automatisch uit:
– ongeveer één minuut nadat ze zijn aangegaan;
– bij het starten van de motor;

of
– wanneer de auto wordt vergrendeld.

Laat nooit een kaart in de auto liggen als u de auto verlaat.

Verantwoordelijkheid van de bestuurder tijdens het parkeren of stoppen van de auto

Laat nooit, zelfs niet eventjes, een kind, een afhankelijke volwassene of een dier in de auto achter als u deze verlaat.

Ze kunnen zichzelf of anderen in gevaar brengen door bijvoorbeeld de motor te starten, organen te bedienen zoals bijvoorbeeld de ruitbediening, of de portieren te vergrendelen.

Bovendien kan bij warm en/of zonnig weer de temperatuur in het interieur heel erg snel oplopen.

LEVENSGEVAAR OF GEVAAR VAN ERNSTIG LETSEL.

Handsfree ontgrendeling bij het naderen van de auto;

Als de kaart in de toegangszone ***3*** is, wordt de auto ontgrendeld. Het ontgrendelen ziet u aan het **één keer oplichten** van de knipperlichten en de zijknipperlichten.

De buitenspiegels worden automatisch in-/uitgeklapt bij het ver-/ontgrendelen van de auto (afhankelijk van de auto). ➥ 1.81.

Handsfree vergrendelen terwijl men van de auto wegloopt

Als u van de auto wegloopt met de kaart bij u en met de portieren en achterklep gesloten, wordt de auto automatisch vergrendeld zodra u de toegangszone ***3*** verlaat.

N.B.: de afstand waarop de auto vergrendeld wordt, hangt af van de omgeving.

U kunt zien dat de auto wordt vergrendeld doordat de alarmknipperlichten **tweemaal knipperen** en vervolgens gedurende ongeveer vier seconden **branden**; ook hoort u een geluidssignaal.

Indien de kaart ongeveer 15 minuten binnen de toegangszone ***3*** blijft, wordt de vergrendeling op afstand uitgeschakeld. Om de auto te vergrendelen drukt u op de knop ***2*** op de handgreep ***1*** of op de knop ***5*** op de kaart.

De auto kan alleen worden vergrendeld als de kaart binnen de zone ***4*** is.

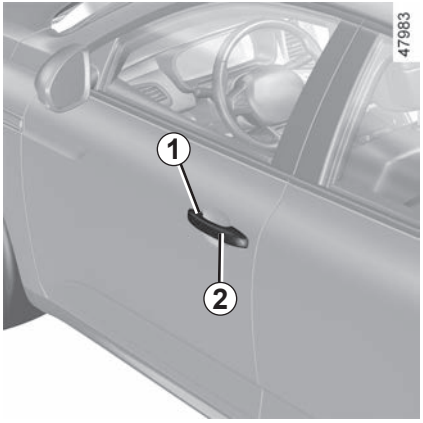

Handsfree vergrendelen/ ontgrendelen met knop *2*

Druk, met de kaart in gebied ***3*** en de auto vergrendeld, op de knop ***2*** op de handgreep ***1*** op een van de twee voorportieren: de auto wordt ontgrendeld. Met een druk op knop ***2*** wordt ook de hele auto ontgrendeld.

Het ontgrendelen ziet u aan het **één keer oplichten** van de knipperlichten en de zijknipperlichten.

Met een volgende druk op de knop ***2*** wordt de auto weer vergrendeld.

U kunt zien dat de auto is vergrendeld doordat de alarmknipperlichten **tweemaal knipperen** en vervolgens gedurende ongeveer vier seconden **branden**; ook hoort u een geluidssignaal.

Bijzonderheden met betrekking tot het ontgrendelen

In bepaalde omstandigheden wordt ontgrendeling bij benadering van de auto uitgeschakeld:

– na acht dagen zonder gebruik van het voertuig;

– als de kaart dicht bij het gebied ***4*** van het voertuig blijft gedurende ongeveer vijf minuten **nadat het voertuig is vergrendeld**;

– na verschillende keren in de buurt van het gebied ***4*** van het voertuig te zijn geweest **zonder dat de deur werd ontgrendeld**.

Druk op de knop ***2*** (handgreep van voorportier of achterklep) of gebruik de kaart met afstandsbediening (zie de volgende pagina's) om het voertuig te ontgrendelen en de modus opnieuw te activeren.

Bijzonderheden met betrekking tot handsfree vergrendelen

Nadat de auto is vergrendeld met de handsfree-functie, moet u ongeveer drie seconden wachten voordat u de auto weer kunt ontgrendelen. Tijdens deze drie seconden kunt u nagaan of de auto goed vergrendeld is door aan de handgrepen van de deuren te trekken.

Opmerking: als een portier of de kofferbak open is of niet goed is gesloten, wordt de vergrendeling niet uitgevoerd. Er klinkt een geluidssignaal en de alarm- en zijknipperlichten knipperen niet.

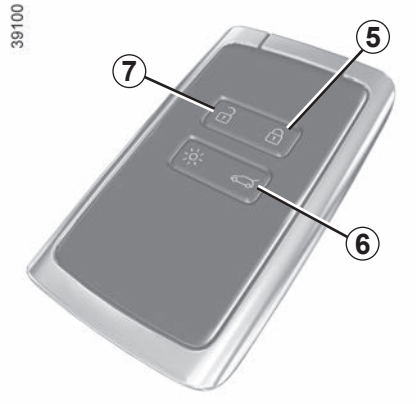

Gebruik van de card met afstandsbediening

Ontgrendelen met behulp van de kaart

Druk op de knop ***7***.
Het ontgrendelen wordt aangeduid met **één keer knipperen** van de alarmknipperlichten en de knipperlichten.

Als de motor draait werken de knoppen van de card niet.

Vergrendelen met de kaart

Met de portieren en de bagageruimte gesloten, druk op de knop ***5***: de auto wordt vergrendeld.
U kunt zien dat de auto is vergrendeld doordat de alarmknipperlichten **tweemaal knipperen** en vervolgens gedurende ongeveer vier seconden **branden**; ook hoort u een geluidssignaal.

Door twee keer op de knop ***5*** te drukken wordt de auto vergrendeld en kunnen de voor- en achterruiten (afhankelijk van de auto) worden gesloten.

NB:

– de maximale afstand waarop de auto vergrendeld wordt, hangt af van de omgeving;

– als een portier of de achterklep open is of niet goed is gesloten, wordt de vergrendeling niet uitgevoerd. Er klinkt een geluidssignaal en de alarm- en zijknipperlichten knipperen niet.

Wanneer de card zich bij een **gestarte motor** en na het openen en sluiten van een deur niet langer binnen de zone ***4*** bevindt, waarschuwt de boodschap “Kaart niet gedetecteerd” u dat de card zich niet langer in de auto bevindt. Dit helpt bijvoorbeeld voorkomen dat u wegrijdt nadat een passagier is uitgestapt met de card bij zich.

De waarschuwing verdwijnt zodra de card weer gedetecteerd is.

Vergrendelen/ontgrendelen van alleen de achterklep

Druk op de knop ***6*** om enkel de koffer te vergrendelen/ontgrendelen.

Als de kaart niet werkt:

In sommige gevallen werkt de kaart niet goed:

– kaartbatterij leeg, accu ontladen, enz;

– gebruik van apparaten die op dezelfde frequentie als de card werken (mobiele telefoon, enz.);

– de auto bevindt zich in een sterk elektromagnetisch veld.

In dat geval is het mogelijk:

– de in de card geïntegreerde sleutel te gebruiken;

– de portieren één voor één met de hand te vergrendelen;

– de schakelaar voor het vergrendelen/ontgrendelen van de portieren van binnenuit te gebruiken (raadpleeg de volgende bladzijden).

In de card geïntegreerde sleutel

Met de geïntegreerde ***2***-sleutel kunt u het linkervoorportier vergrendelen of ontgrendelen wanneer de kaart niet werkt.

Toegang tot de sleutel *2*

Schuif de behuizing achter ***1*** omlaag terwijl u op de zone ***A*** drukt.

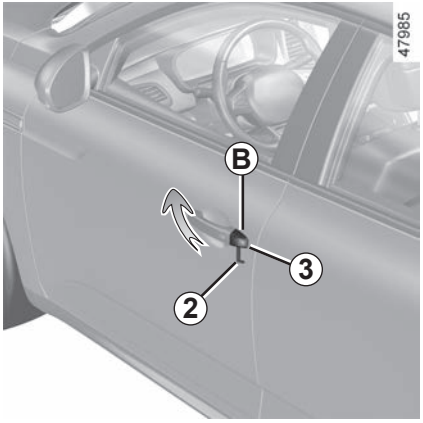

Gebruik van de sleutel die in de kaart is ingebouwd

– Steek het uiteinde van de sleutel in de ***2*** uitsparing ***3*** onderaan het afdekkapje ***B*** van het linkerportier.

– Beweeg deze omhoog om het afdekplaatje ***B*** te verwijderen.

– Steek de sleutel ***2*** in het slot en vergrendel of ontgrendel het linkervoorportier.

Zodra u zich in de auto bevindt, steekt u de geïntegreerde sleutel terug in de uitsparing van de kaart.

Handmatig vergrendelen van de portieren

Verdraai, met open portier, de schroef ***4*** (met behulp van het uiteinde van de sleutel) en sluit het portier.

Nu is het portier van buitenaf vergrendeld.

Het openen kan alleen van binnenuit gebeuren of met de noodsleutel voor het linker voorportier.

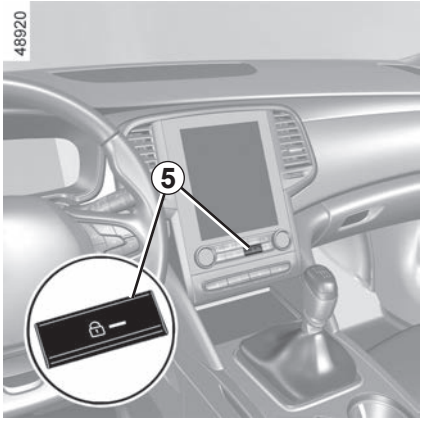

Schakelaar voor het vergrendelen/ontgrendelen van de portieren van binnenuit

De schakelaar ***5*** bedient gelijktijdig de portieren, de achterklep en de tankdopklep.

Als een portier (of de achterklep) open of niet goed gesloten is, vergrendelen/ontgrendelen de portieren snel.

In geval van het vervoer van een voorwerp met de geopende achterklep, kunt u toch de andere portieren vergrendelen: **motor uit,** druk meer dan vijf secondes op de schakelaar ***5*** om de andere de portieren te vergrendelen.

Portieren vergrendelen zonder kaart

Bijvoorbeeld als de kaartbatterij leeg is, de kaart tijdelijk niet werkt, enz.

Druk **met de motor uit en een portier (of achterklep) geopend** meer dan vijf seconden op de schakelaar ***5***.

Bij het sluiten van het portier worden alle portieren en kleppen vergrendeld.

De auto kan van buitenaf alleen ontgrendeld worden als de kaart zich in de toegangszone van de auto bevindt, of met behulp van de ingebouwde sleutel.

Controlelampje van de portiervergrendeling

Druk, met de kaart in het interieur, op de knop. Het schakelaarlampje ***5*** geeft aan of de portieren wel of niet zijn vergrendeld:

– lampje brandt, de portieren zijn vergrendeld;

– lampje uit, de portieren zijn ontgrendeld.

Als u de portieren van buitenaf vergrendelt, blijft het controlelampje branden en dooft het daarna.

Laat nooit een kaart in de auto liggen als u de auto verlaat.

Verantwoordelijkheid van de bestuurder

Bedenk dat het rijden met vergrendelde portieren een belemmering kan zijn voor hulpverleners in geval van nood.

Openen van buitenaf

Als de portieren ontgrendeld zijn of u de kaart bij u draagt, houd de handgreep ***1*** vast en trek deze naar u toe.

Uit veiligheidsoverwegingen, mag u de deur alleen openen en sluiten als de auto stilstaat.

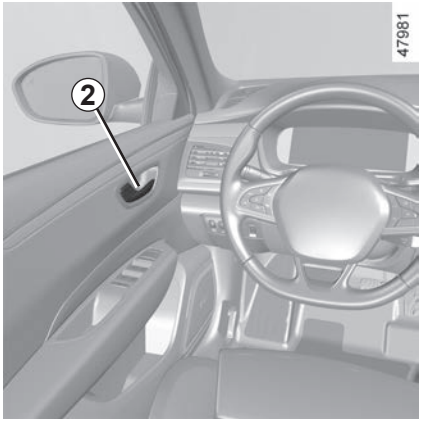

Openen van binnenuit

Trek aan de portierhandgreep ***2***.

Waarschuwingssignaal verlichting brandt nog

Als bij het openen van een portier, terwijl het contact is afgezet, de verlichtingsschakelaar niet in stand AUTO staat, dan klinkt er een signaal om u te waarschuwen dat de lichten nog branden.

Waarschuwing portier vergeten te sluiten

Bij stilstaande auto, met het contact aan, licht het controlelampje ***3*** op het instrumentenpaneel op, samen met het controlelampje ***4*** om aan te geven dat een of meerdere portieren (portieren, achterklep) niet of niet goed gesloten zijn.

Zodra de auto ongeveer 20 km/u rijdt, geeft een waarschuwingslampje aan welk(e) portier(en) of de bagageruimte niet of niet goed gesloten is (zijn), samen met de boodschap “Achterklep open” of “Portier open” en een geluidssignaal dat gedurende 40 seconden weerklinkt, of tot het portier/de bagageruimte gesloten is.

Uit veiligheidsoverwegingen, mag u de deur alleen openen en sluiten als de auto stilstaat.

Veiligheid van de kinderen

Een achterportier kan niet van binnenuit worden geopend als u het knopje ***5*** omzet. Controleer of het portier inderdaad niet van binnenuit geopend kan worden. Herhaal dit bij het andere achterportier.

Verantwoordelijkheid van de bestuurder tijdens het parkeren of stoppen van de auto

Laat nooit, zelfs niet eventjes, een kind, een afhankelijke volwassene of een dier in de auto achter als u deze verlaat.

Het kan zichzelf of anderen in gevaar brengen door bijvoorbeeld de motor te starten, door organen te bedienen zoals de ruitbediening, of de portieren te vergrendelen, enz..

Bovendien kan bij warm en/of zonnig weer de temperatuur in het interieur heel erg snel oplopen.

LEVENSGEVAAR OF GEVAAR VAN ERNSTIG LETSEL.

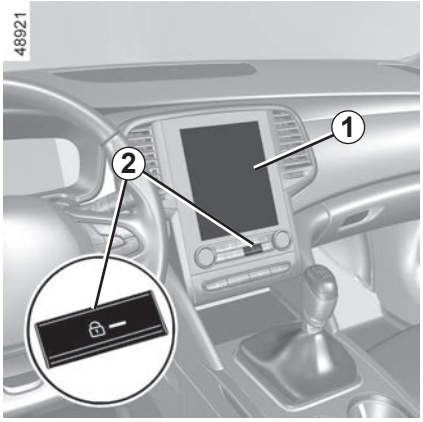

De werking van het systeem

Na het wegrijden van de auto, vergrendelen de portieren automatisch als de auto een snelheid van ongeveer 10 km/u heeft bereikt.

De portieren ontgrendelen automatisch

– door te drukken op de schakelaar ***2*** van de portiervergrendeling;

– bij stilstaande auto, door een portier te openen van in de auto.

NB: na het openen/sluiten van een portier, vergrendelt dit weer automatisch zodra de auto 10 km/u rijdt;

Inschakelen/Uitschakelen van de functie

Om te activeren: druk bij stilstaande auto met draaiende motor op de schakelaar ***2*** totdat een geluidssignaal te horen is.

Deactiveren: druk, bij stilstaande auto met draaiende motor, op de schakelaar ***2*** tot u twee geluidssignalen hoort.

U kunt de functie ook in- of uitschakelen via het menu van het multimediascherm ***1*** ➥ 1.77.

Verantwoordelijkheid van de bestuurder

Bedenk dat het rijden met vergrendelde portieren een belemmering kan zijn voor hulpverleners in geval van nood.

storingen

Als u een storing constateert (geen automatische vergrendeling, het lampje in schakelaar ***2*** licht niet op bij het vergrendelen van de portieren, de achterklep, enz.): controleer of de vergrendeling niet per ongeluk is uitgeschakeld en of alle portieren en kleppen goed gesloten zijn. Als ze goed gesloten zijn en het probleem aanhoudt, raadpleeg dan een merkdealer.

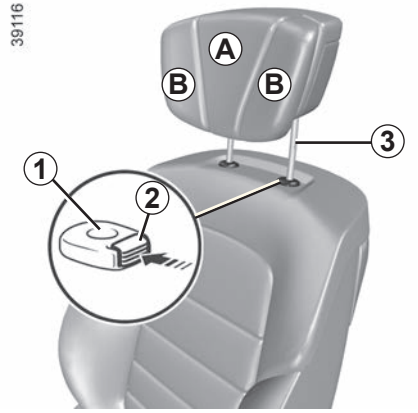

Hoofdsteun hoger zetten

Trek de hoofdsteun tot de gewenste hoogte omhoog. Controleer de vergrendeling.

Hoofdsteun lager zetten

Druk op de knop ***2*** en schuif de hoofdsteun omlaag tot de gewenste stand is bereikt.

Helling afstellen

Afhankelijk van de uitvoering van de auto, beweegt u het deel ***A*** naar voren of naar achteren tot de gewenste stand is bereikt. Controleer de vergrendeling.

Afstellen van de zijbevestigingen *B*

Afhankelijk van de auto, kunt u de delen ***B*** onafhankelijk van elkaar afstellen tot het gewenste comfort bereikt is.

Verwijderen van de hoofdsteun

Zet deze in de hoogste stand (zet de rugleuning indien nodig schuin naar achteren). Druk op de knop ***2*** en trek hem omhoog tot hij vrijkomt.

Hoofdsteun terugplaatsen

Controleer of de poten van de hoofdsteun ***3*** schoon zijn.
Steek de poten van de hoofdsteun in de houders ***1*** (zet de rugleuning indien nodig schuin naar achteren).
Schuif de hoofdsteun naar binnen tot hij blokkeert, druk dan op de knop ***2*** en druk de hoofdsteun zo ver mogelijk omlaag.
Controleer of de hoofdsteun correct vergrendeld is.

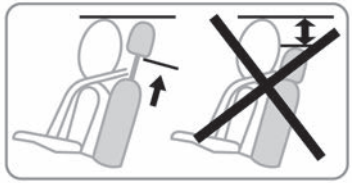

De hoofdsteun is een veiligheidsorgaan dat altijd op zijn plaats moet zitten en goed moet zijn afgesteld. Hij geeft een maximale beveiliging als de bovenkant van de hoofdsteun op gelijke hoogte is met de kruin en de afstand tussen het achterhoofd en de hoofdsteun bij ***A*** zo klein mogelijk is.

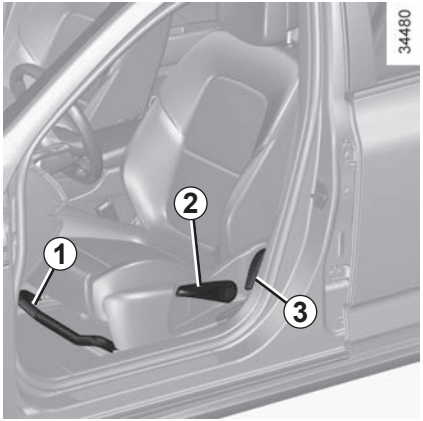

Stoel vooruit of achteruit schuiven

Trek de handgreep ***1*** omhoog om te ontgrendelen. In de gewenste stand laat u de handgreep los. Controleer of de zitting vergrendeld is.

Zitting hoger of lager zetten

Beweeg de hendel ***2*** zo vaak als nodig is omhoog of omlaag.

Rugleuning verstellen

Trek de handgreep ***3*** omhoog tot de rugleuning in de gewenste stand staat. In de gewenste stand laat u de handgreep los. Controleer of de zitting vergrendeld is.

Controleer na het afstellen of de rugleuningen goed zijn vergrendeld.

Voer deze aanpassingen uitsluitend uit als de auto stilstaat.

Voor een optimale werking van de autogordels moet u de rugleuningen niet te veel achterover zetten.

Laat geen voorwerpen op de vloer (voor de bestuurder) liggen. In geval van plotseling remmen zouden deze onder de pedalen terecht kunnen komen, waardoor de bestuurder deze niet meer goed kan bedienen.

Om de lendensteun van de stoel te verstellen

Zet de hendel ***4*** lager voor een steviger ondersteuning en hoger voor een zwakkere.

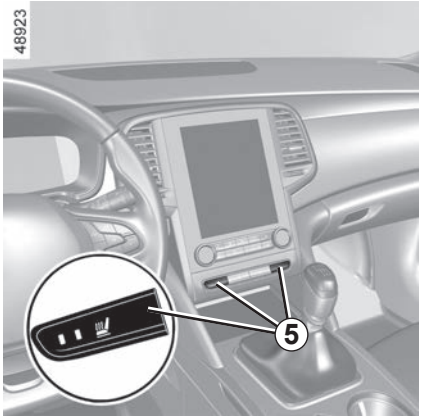

Stoelverwarming

Contact aan:

– Door één keer drukken op de schakelaar ***5*** van de gewenste stoel schakelt de stoelverwarming op de hoogste stand in. Beide geïntegreerde waarschuwingslichtjes op de schakelaar gaan branden;

– door een tweede keer te drukken schakelt de stoelverwarming op de laagste stand in. Eén geïntegreerd waarschuwingslampje gaat branden;

– druk een derde keer om de verwarming uit te schakelen.

Storingen

Wanneer een storing wordt gedetecteerd, knipperen de waarschuwingslampjes op de schakelaar ***5*** van de betrokken stoel.

Ga naar een merkdealer.

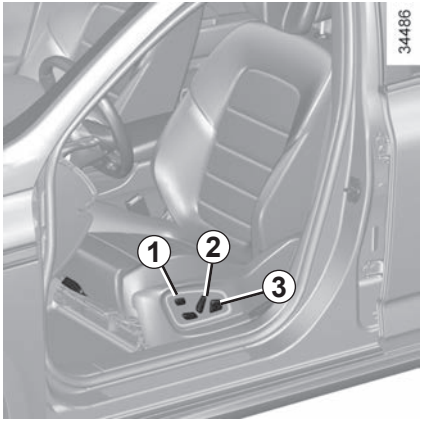

Bij auto's die hiermee zijn uitgerust, kan de schakelaar ***1*** worden gebruikt om het menu "Zitplaatsen" op het multimediascherm te openen (zie de volgende pagina's).

Rugleuning verstellen

Rugleuning verstellen

Beweeg de achterkant van de schakelaar ***2*** naar voren of naar achteren.

Lendensteun van de bestuurdersstoel verstellen

Beweeg de schakelaar ***3*** naar voren, naar achteren, naar boven of naar beneden.

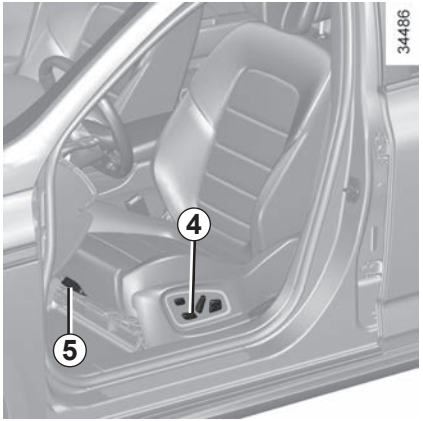

Zitting verstellen

Zitting vooruit of achteruit schuiven

Beweeg de schakelaar ***4*** naar voren of naar achteren.

Zitting hoger of lager zetten

Beweeg de achterkant van de schakelaar ***4*** omhoog of omlaag.

Om de zitting te kantelen
(afhankelijk van de auto)

Beweeg de voorkant van de schakelaar ***4*** omhoog of omlaag.

Om de lengte van de zitting af te stellen

Trek de handgreep (***5***) omhoog om te ontgrendelen. In de gewenste stand laat u de handgreep los. Controleer of de zitting vergrendeld is.

Voer deze verstellingen uitsluitend uit als de auto stilstaat.

Voor een optimale werking van de autogordels moet u de rugleuningen niet te veel achterover zetten.

Laat geen voorwerpen op de vloer (voor de bestuurder) liggen. In geval van plotseling remmen zouden deze onder de pedalen terecht kunnen komen, waardoor de bestuurder deze niet meer goed kan bedienen.

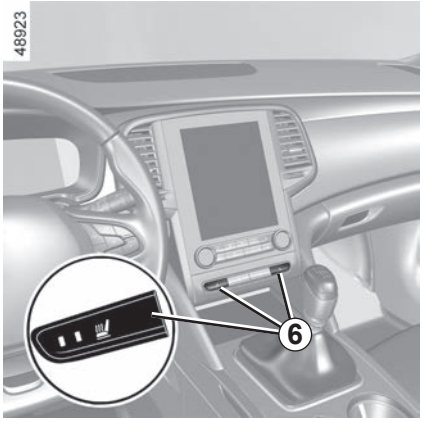

Stoelverwarming

Contact aan:

– Door één keer drukken op de schakelaar ***6*** van de gewenste stoel schakelt de stoelverwarming op de hoogste stand in. Beide geïntegreerde waarschuwingslichtjes op de schakelaar gaan branden;

– door een tweede keer te drukken schakelt de stoelverwarming op de laagste stand in. Eén geïntegreerd waarschuwingslampje gaat branden;

– druk een derde keer om de verwarming uit te schakelen.

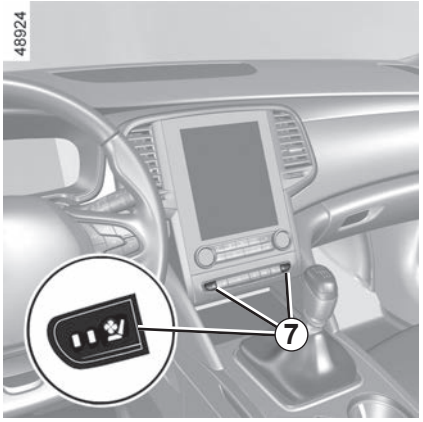

Geventileerde stoelen

De werking van geventileerde stoelen is gebaseerd op het absorberen en afvoeren van de lucht in het interieur zonder gebruik te maken van de functies voor airco en verwarming van de auto. Voor de beste prestaties adviseren wij om bij het gebruik van deze functie altijd de airconditioning in te schakelen.

Contact aan:

– als u één keer drukt op de schakelaar ***7*** van de gewenste stoel, schakelt u het ventilatiesysteem in op de hoogste stand. Beide geïntegreerde waarschuwingslichtjes op de schakelaar gaan branden;

– als u een tweede keer drukt, schakelt u de ventilatie naar de laagste stand. Eén geïntegreerd waarschuwingslampje gaat branden;

– als u een derde keer drukt, schakelt u de ventilatie uit.

Opmerking: als u de motor uitzet en opnieuw start, is de ventilatie of de verwarming uitgeschakeld.

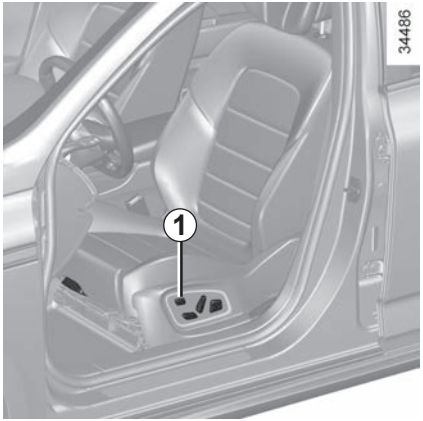

Het bedieningsscherm biedt u afhankelijk van de auto toegang tot een aantal stoelfuncties.

Voor auto's die hiermee zijn uitgerust, kunt u met de schakelaar ***1*** rechtstreeks naar het menu "Zitplaatsen" op het multimediascherm gaan.

Raadpleeg de gebruiksaanwijzing van het multimediasysteem voor meer informatie.

Massage

U kunt de massagefunctie van de bestuurdersstoel of de stoel van de passagier voorin inschakelen.

Opm: het openen van het bestuurdersportier of de andere portieren stopt de massage aan de zijde van het geopende portier.

Zie de gebruiksaanwijzing van het multimediasysteem voor informatie over de instellingen.

Blader door het menu "Bestuurder" of "Passagier" om:

– selecteer het soort massage (stimulerend, relaxerend of lende);

– de intensiteit in te stellen (+ of -);

– de snelheid in te stellen (+ of -);

– Reset de instellingen die zijn gekozen in het vervolgmenu **2**.

– de stoelmassage in of uit te schakelen (ON of OFF).

Opmerking: de gekozen modus in het menu MULTI-SENSE kan gevolgen hebben voor de ingestelde stoelmassage. ➥ 3.2.

Afstellen

Zie de gebruiksaanwijzing van het multimediasysteem voor informatie over de instellingen.

U kunt de volgende elementen in- of uitschakelen:

– gemakkelijke toegang van de bestuurder;

– comfortafstelling voor de passagier;

– visuele feedback van de huidige beweging.

Gemakkelijke toegang voor bestuurder

Druk op “ON” of “OFF” om deze functie te activeren of deactiveren.

Als deze functie geactiveerd is, gaat de stoel automatisch achteruit als de bestuurder uitstapt en keert deze terug in de oorspronkelijke stand als de startknop wordt ingedrukt.

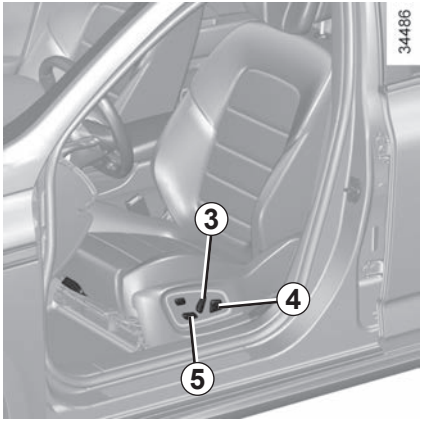

Comfortafstelling voor de passagier

Druk op “ON” of “OFF” om deze functie te activeren of deactiveren.

Als deze functie is geactiveerd, kan de bestuurder de stoel van de passagier afstellen met de schakelaars ***3***, ***4*** en ***5***.

Stand

De zitpositie van de bestuurdersstoel kan worden opgeslagen.

In de zitpositie zijn de afstellingen van de zitting en van de rugleuning van de stoel en van de buitenspiegels opgenomen.

De zitpositie kan worden opgeslagen in het geheugen en daaruit worden opgeroepen, door op de knoppen te drukken:

– de “handsfree” -card is gedetecteerd;

– bij het openen van het bestuurdersportier.

Voer deze verstellingen uitsluitend uit als de auto stilstaat.

Opslaan van de zitpositie

– Stel de bestuurdersstoel af met de schakelaars ***3***, ***4*** en ***5*** (zie vorige bladzijde);
– Stel de buitenspiegels af.

Zie de gebruiksaanwijzing van het multimediasysteem voor informatie over de toegang tot de opgeslagen zitpositie.
De stand van de buitenspiegels bij vooruit en achteruit rijden en de positie van de bestuurdersstoel worden opgeslagen.

Oproepen van de zitpositie

Zie de gebruiksaanwijzing van het multimediasysteem voor het oproepen van de opgeslagen zitpositie.

N.B.: het oproepen van de opgeslagen zitpositie wordt onderbroken als u op één van de knoppen van de afstelling van de stoel drukt.

Tijdens het rijden, is het niet mogelijk de geheugenpositie op te roepen.

Gebruik tijdens het rijden altijd de autogordel. Bovendien dient u zich te houden aan de wetgeving van het land waarin u zich bevindt.

Stel, voordat u start de juiste zithouding af, en daarna voor alle inzittenden de autogordel om de beste bescherming te krijgen.

De juiste zithouding

– **Ga goed diep in uw stoel** zitten (na uw mantel, jas enz. uitgetrokken te hebben). Dit is belangrijk voor een goede ondersteuning van de rug;

– **verschuif de stoel zodat u makkelijk bij de pedalen kunt komen.** Plaats de stoel zo ver naar achteren dat u de pedalen nog net geheel kunt indrukken. Stel de rugleuning zo af dat u de armen moet strekken om bij de bovenkant van het stuurwiel te kunnen komen;

– **stel de hoofdsteun af.** De afstand tussen de hoofdsteun en uw achterhoofd moet zo klein mogelijk zijn;

– **Stel de stoelhoogte af.** Kies de stoelpositie die u zo goed mogelijk zicht op het verkeer geeft;

– **stel de stand van het stuurwiel af.**

Voor een doeltreffende bescherming door de autogordels achter moeten de achterstoelen goed zijn vergrendeld. ➥ 3.40.

verkeerd afgestelde of gedraaide autogordels kunnen bij een ongeval letsel veroorzaken.

Gebruik één autogordel per persoon, kind of volwassene.

Zwangere vrouwen moeten ook hun gordel dragen. Let in dat geval op dat de heupgordel niet te veel op de onderbuik drukt, zonder de gordel te los te dragen.

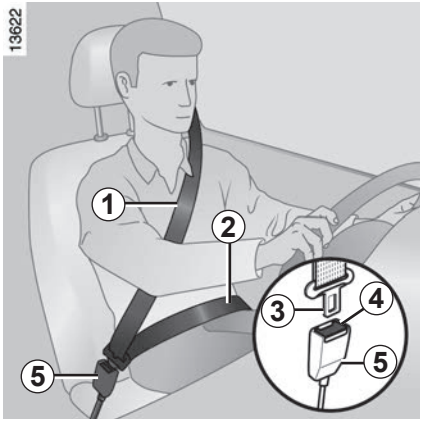

Afstellen van de autogordel

Ga goed tegen de rugleuning aan zitten.

De band van de schoudergordel ***1*** moet zo dicht mogelijk langs de hals over de schouder lopen, zonder dat de gordel de hals raakt.

De band van de heupgordel ***2*** moet vlak over de heupen langs het bekken lopen.

De autogordel moet zo direct mogelijk tegen het lichaam gedragen worden. Bijv. niet over te dikke kleding of over ertussen gestoken voorwerpen, enz.

Vergrendelen

Trek de riem **langzaam en rustig** over u heen en druk de gesp ***3*** in de sluiting ***5*** (controleer de vergrendeling door aan de gesp ***3*** te trekken).

Als de gordel blokkeert, laat hem dan een stuk teruggaan en rol hem opnieuw af.

Als de autogordel compleet is geblokkeerd, trek dan langzaam, maar krachtig, aan de gordel om deze ongeveer 3 cm naar buiten te trekken. Laat hem zichzelf oprollen en rol hem opnieuw af.

Als het probleem aanhoudt, dient u een merkdealer te raadplegen.

Ontgrendelen

Druk op de knop ***4***, de gordel wordt door het oprolmechanisme teruggetrokken. Begeleid hem.

Waarschuwingslampje autogordel van de bestuurder vergeten en, afhankelijk van de auto, van de voorpassagier

Dit verschijnt op het centrale display wanneer het contact wordt ingeschakeld terwijl de veiligheidsgordel van de bestuurder en/of de passagier voorin (als de passagiersstoel bezet is) niet is vastgemaakt.

Als er iemand op de stoel zit en een van de twee veiligheidsgordels niet is vastgemaakt of wordt losgemaakt terwijl de auto harder dan circa 20 km/u rijdt, knippert het waarschuwingslampje en klinkt er gedurende circa 120 seconden een pieptoon.

NB: een voorwerp op de zitting van de passagiersstoel kan in sommige gevallen het waarschuwingslampje inschakelen.

Waarschuwing achtergordel niet vastgemaakt (afhankelijk van de auto)

Het waarschuwingslampje verschijnt op het centrale display wanneer het contact wordt ingeschakeld. Afhankelijk van de auto kan hierbij ook de afbeelding ***6*** verschijnen met de status van het vastmaken van de veiligheidsgordels achter bij elke keer:

– starten van de auto;

– openen van een portier;

– vast- of losmaken van een veiligheidsgordel achter.

Het waarschuwingslampje gaat na circa 60 seconden uit.

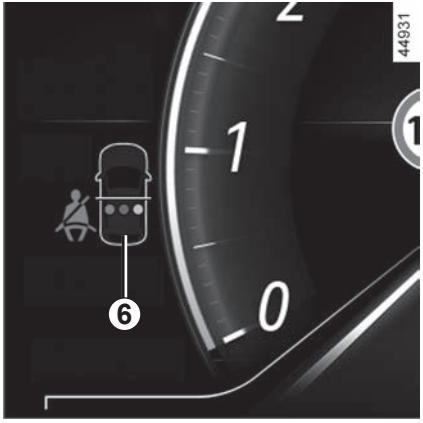

De afbeelding ***6*** begrijpen:

– groen lampje: autogordel vastgemaakt;

– rood lampje: autogordel niet vastgemaakt.

Als de veiligheidsgordel van de achterbank niet is vastgemaakt of losraakt terwijl de auto met een snelheid van meer dan circa 20 km/u rijdt, knippert het waarschuwingslampje en klinkt er gedurende circa 30 seconden een pieptoon.

Controleer altijd of de passagiers achterin hun gordel hebben vastgemaakt en of het aangegeven aantal vastgemaakte gordels overeenkomt met het aantal bezette zitplaatsen achterin.

Hoogteverstelling van de gordel van de voorstoelen

Verplaats de knop **7** om de hoogte van de gordel zo af te stellen dat de riem van de borstkas loopt zoals hiervoor is aangegeven. Druk op de knop **7** en zet de hoofdsteun omhoog of omlaag. Controleer na het afstellen of de knop weer goed is vergrendeld.

De volgende raadgevingen gelden voor de autogordels voor en achter.

De volgende raadgevingen gelden voor de autogordels voor en achter.

– Verander niets aan de oorspronkelijke onderdelen van het veiligheidsmechanisme: gordels, stoelen en de bevestigingen ervan. Raadpleeg een merkdealer voor het monteren van bv. een kinderzitje.

– Zorg dat er geen voorwerpen tussen de riemen worden gestoken die speling kunnen veroorzaken (wasknijpers, klemmetjes, enz.): een autogordel die te los zit, kan verwondingen veroorzaken in geval van een ongeluk.

– Draag nooit de schoudergordel achter de rug of onder de arm langs aan de kant van het portier.

– Een autogordel mag nooit door meer personen tegelijk gebruikt worden; sla uw gordel nooit om een baby of een kind heen dat op uw schoot zit.

– De gordel mag niet gedraaid zijn.

– Na een botsing moet u de gordels laten controleren en indien nodig vervangen. Gordels die beschadigingen vertonen moeten ook worden vervangen.

– Let op dat de gesp van de gordel in de juiste sluiting vastzit.

– Zorg dat er geen voorwerp in de sluiting van de gordel kan komen waardoor de werking belemmerd wordt.

– Let er bij het terugplaatsen van de achterbank op dat de autogordels en sluitingen goed zitten, zodat deze weer op de juiste wijze kunnen worden gebruikt.

– Zorg dat u de sluiting goed plaatst (deze mag niet verborgen of bedekt worden door of blijven haken achter personen of voorwerpen).

Zitplaatsen achter aan de zijkanten

Rol de gordel ***1*** langzaam af.

Klik de verschuifbare gesp ***2*** in de bijbehorende rode sluiting ***3***.

Gebruiksmogelijkheden van de achterstoelen

➥ 3.40

Voordat u een stoel aan de zijkant achter neerklapt:

– bij 4-deurs uitvoeringen: **bevestig de gordel** van de betrokken stoel in de juiste sluiting;

– op breakuitvoeringen: **bevestig NIET de gordel**van de betrokken stoel.

Hiermee worden voorkomen dat de gordel vastraakt als de stoel weer in de gebruiksstand wordt gezet.

Controleer in elk geval of de autogordels correct werken.

Achterplaats midden

Rol de gordel ***4*** langzaam af.

Klik de verschuifbare gesp ***5*** in de bijbehorende rode sluiting ***6***.

Controleer of de autogordels achterin nog goed op hun plaats zitten en goed werken na elke verandering aan de achterstoelen.

Afhankelijk van de auto, kunnen deze bestaan uit:

- **gordelspanners van het oprolmechanisme van de autogordel;**
- **gordelspanners van de heupgordel;**
- **krachtbegrenzers voor de bescherming van de borstkas;**
- **airbags bestuurder en passagier voorin**

Deze voorzieningen worden gelijktijdig of afzonderlijk, afhankelijk van de ernst van de aanrijding, geactiveerd bij een frontale botsing.

Afhankelijk van de ernst van de aanrijding, kan het systeem de volgende middelen activeren:

- de blokkering van de autogordel;
- de gordelspanner van het oprolmechanisme van de autogordel (die in werking komt om de speling van de autogordel op te heffen);
- de gordelspanner van de heupgordel drukt de inzittende vast op zijn stoel;
- voorin airbag.

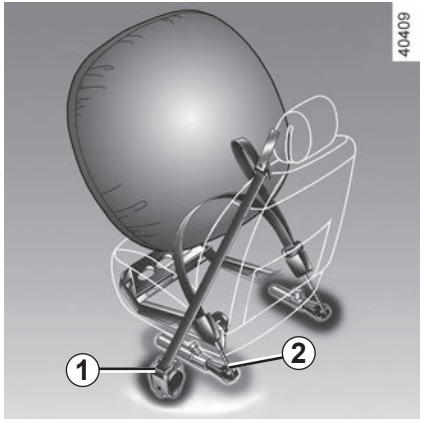

Gordelspanners

De gordelspanners dienen ervoor om de autogordel strak tegen het lichaam te trekken en daardoor de inzittende in zijn stoel te drukken wat de effectiviteit van de gordel verhoogt.

Bij contact aan, kan tijdens een ernstige frontale aanrijding, afhankelijk van de ernst van de schok, het systeem de volgende onderdelen activeren:

- de gordelspanner van het oprolmechanisme van de autogordel ***1*** die de gordel direct strak trekt;
- De gordelspanner van de heupgordel ***2*** van de voorstoelen.

- Laat al deze veiligheidsvoorzieningen controleren na een aanrijding.
- Het is streng verboden zelf werkzaamheden uit te voeren aan het gehele systeem (gordelspanners, airbags, rekeneenheden, bedrading) of deze in een andere auto over te zetten.
- Om te voorkomen dat het systeem onopzettelijk wordt geactiveerd en verwondingen veroorzaakt, mag uitsluitend deskundig personeel van de merkdealer aan de airbags werken.
- Het elektrische ontstekingsmechanisme van de gordelspanners mag uitsluitend door speciaal opgeleid personeel met speciaal gereedschap worden gecontroleerd.
- Laat de gaspatronen van de gordelspanners en de airbags door een merkdealer verwijderen voordat de auto wordt gesloopt.

Krachtbegrenzer

Vanaf een bepaalde hevigheid van de schok van de aanrijding komt dit mechanisme in werking om de kracht die de gordel op het lichaam uitoefent te begrenzen tot een draaglijk niveau.

Airbags van bestuurder en passagier voorin

Deze bevinden zich bij de linker en rechter voorstoel.

De aanwezigheid van deze uitrusting wordt aangegeven met het woord “airbag” op het stuurwiel, het dashboard (in de zone van de airbag ***A***) en, afhankelijk van de auto, een pictogram aan de onderkant van de voorruit.

Elk airbagsysteem bestaat uit:

– een airbag en een gaspatroon in het stuurwiel voor de bestuurder en in het dashboard voor de passagier voorin;

– een rekeneenheid die het systeem bewaakt en de elektrische ontsteking van de gaspatroon bestuurt;

– aparte opname-elementen;

– een controlelampje op het instrumentenpaneel.

Bij het afgaan van de airbag vindt een explosie plaats. Daarom komen bij het ontplooien van de airbag warmte en rook vrij zonder enig brandgevaar en klinkt er een luide knal. De airbag die onmiddellijk naar buiten komt, kan ongevaarlijke, lichte schaafwonden of ander ongemak veroorzaken.

Werking

Het systeem werkt alleen als het contact aanstaat.

Bij een zware frontale aanrijding, worden de airbags snel opgeblazen om de klap van het hoofd en de borstkas van de bestuurder tegen het stuurwiel en van de passagier tegen het dashboard op te vangen. Daarna lopen de airbags direct weer leeg om het verlaten van de auto niet te bemoeilijken.

Storingen

Dit controlelampje licht op bij het starten van de motor en dooft na ongeveer drie secondes.

Als het niet oplicht bij het aanzetten van het contact of als blijft branden, wijst dit op een storing in het systeem.

Raadpleeg zo spoedig mogelijk een merkdealer.

Wacht u hier te lang mee dan betekent dat, dat de bescherming in de tussenliggende periode misschien niet optimaal is.

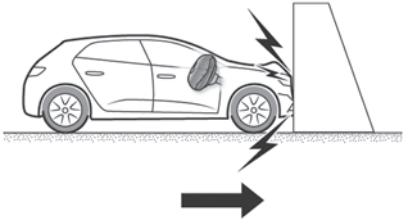

In de volgende situaties werken de gordelspanners of airbags.

Bij een frontale botsing tegen een star (niet-vervormbaar) oppervlak, met een snelheid van **25 km/u** of hoger.

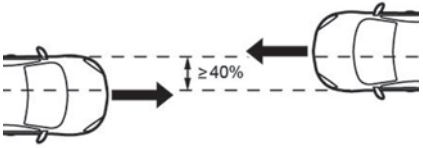

Bij een frontale botsing met een ander, gelijkaardig of zwaarder voertuig, met een contactzone van meer dan 40% en een snelheid van **40 km/u** of hoger voor de twee voertuigen

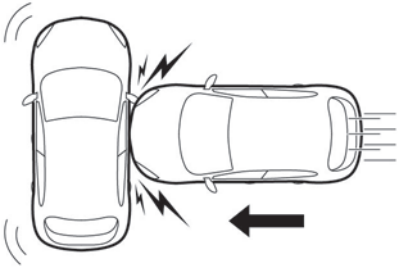

Bij een botsing tegen de zijkant door een ander, gelijkaardig of zwaarder voertuig, met een snelheid van **50 km/u** of hoger.

In de volgende voorbeelden kunnen de gordelspanners of de airbags in werking treden:

– Botsing onder de auto, zoals een stoeprand;

– gaten in het wegdek;

– een val of harde landing;

– stenen.

– ...

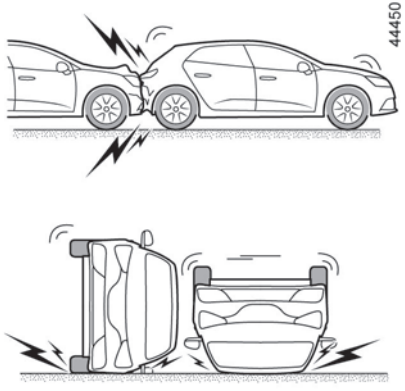

In de volgende voorbeelden bestaat het gevaar dat de gordelspanners of**airbags niet geactiveerd worden:**

– botsing van achteren, zelfs een zware;

– als de auto omslaat;

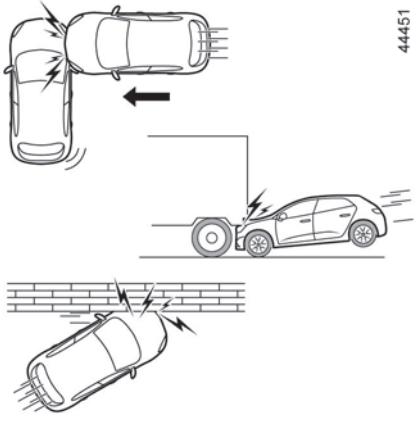

– aanrijding tegen de zijkant, aan de voor- of achterkant van de auto;

– frontale aanrijding, onder de achterkant van een vrachtwagen;

– frontale botsing tegen een obstakel met een scherpe hoek;

– ...

AANVULLENDE VOORZIENINGEN OP DE VOORGORDEL (6/6)

Hier volgt een aantal aanwijzingen om elke belemmering bij het opblazen van de airbag of verwonding door rondvliegende voorwerpen te voorkomen.

Waarschuwingen met betrekking tot de airbag van de bestuurder

– Verander niets aan het stuurwiel of de naafdop.

– Dek de naafdop niet af.

– Bevestig geen voorwerpen (speldjes, logo, klokje, telefoonsteun, enz.) op het stuurwiel.

– Het stuurwiel mag niet worden gedemonteerd. Uitsluitend speciaal opgeleide monteurs van de merkdealer mogen deze werkzaamheden uitvoeren.

– Ga niet te dicht op het stuurwiel zitten tijdens het rijden: zit met uw armen licht gebogen (zie “De juiste zithouding” ➥ 1.24). Zo blijft er voldoende ruimte over voor een goede en effectieve bescherming door de werking van de airbag.

Waarschuwingen inzake de passagiers airbag

– Plak of bevestig niets op het dashboard (speldjes, logo’s, klokjes, telefoonhouder enz.) op of nabij de **airbag.**

– Houd de ruimte tussen het dashboard en de voorpassagier vrij (geen dier of pakjes op schoot, geen paraplu of wandelstok tegen het dashboard zetten).

– Laat de passagier nooit zijn voeten op het dashboard of de stoel leggen. Dit kan zeer gevaarlijk zijn. Kom niet te dicht (met knieën, hoofd of handen) bij het dashboard.

– Schakel de aanvullende veiligheidsvoorzieningen van de autogordel van de passagier voorin direct weer in na het verwijderen van een kinderzitje, om de bescherming van de passagier te garanderen in geval van een botsing.

HET IS VERBODEN EEN KINDERZITJE ACHTERSTEVOREN OP DE PASSAGIERSSTOEL VOOR TE PLAATSEN TENZIJ DE AANVULLENDE VEILIGHEIDSVOORZIENINGEN VAN DE AUTOGORDEL VAN DE VOORPASSAGIER UITGESCHAKELD ZIJN. ➥ 1.51**.**

Krachtbegrenzer

Vanaf een bepaalde hevigheid van de schok van de aanrijding komt dit mechanisme in werking om de kracht die de gordel op het lichaam uitoefent te begrenzen tot een draaglijk niveau.

– Laat al deze veiligheidsvoorzieningen controleren na een aanrijding.

– Het is streng verboden zelf werkzaamheden uit te voeren aan het gehele systeem (airbags, rekeneenheden, bedrading) of deze in een andere auto over te zetten, zelfs als deze identiek is.

– Om te voorkomen dat het systeem onopzettelijk wordt geactiveerd en verwondingen veroorzaakt, mag uitsluitend deskundig personeel van de merkdealer aan de airbags werken.

Zijdelingse Airbags

Deze airbag is in de voorstoelen geplaatst en wordt aan de zijkant van de stoelen (kant van de deur) geactiveerd om de inzittenden te beschermen in geval van een ernstige aanrijding tegen de zijkant.

Zijruitairbags

Deze airbags zitten aan de zijkant boven en ontplooien zich langs de zijruiten van het voor- en achterportier om de inzittenden bij een hevige botsing tegen de zijkant te beschermen.

Afhankelijk van de auto, geeft een pictogram op de voorruit aan dat er aanvullende veiligheidsvoorzieningen (airbags, gordelspanners, enz.) aanwezig zijn in het interieur.

Waarschuwing over de zijairbag

– **Stoelhoezen:** voor de stoelen met een airbag zijn stoelhoezen nodig die speciaal voor uw auto zijn ontworpen. Raadpleeg een merkdealer om te weten of dergelijke hoezen leverbaar zijn. Het gebruik van andere hoezen (of hoezen die bestemd zijn voor een ander model) kan de goede werking van deze airbags belemmeren en daardoor de veiligheid van de inzittenden in gevaar brengen.

– Plaats voorin geen accessoires, voorwerpen of dieren tussen de rugleuning, het portier en de interieurbekleding. Bedek de rugleuning van de stoel ook niet met voorwerpen zoals kleding of accessoires. De airbag werkt hierdoor mogelijk niet goed of kan verwondingen veroorzaken wanneer de airbag wordt geactiveerd.

– Demontage of wijziging van de stoel en de interieurbekleding is verboden, tenzij dit gebeurt door deskundig personeel van de merkdealer.

AANVULLENDE BEVESTIGINGSMIDDELEN

Hier volgt een aantal aanwijzingen om elke belemmering bij het opblazen van de airbag of verwonding door rondvliegende voorwerpen te voorkomen.

De airbag is bedoeld als aanvulling op de werking van de autogordel. De airbag en de autogordel vormen één veiligheidssysteem. De gordel moet altijd worden gedragen. Het niet-dragen kan bij een ongeval de inzittenden blootstellen aan zware verwondingen. Dit kan ook het risico op lichte oppervlakkige wonden bij het opblazen van de airbag verergeren, hoewel dergelijke kleine verwondingen nooit zijn uitgesloten bij gebruik van een airbag.

Bij een botsing, zelfs een zware, tegen de achterkant of bij het over de kop gaan van de auto worden de airbags of de gordelspanners niet altijd geactiveerd. Zware stoten onder de auto veroorzaakt door stoepen, gaten in het wegdek, stenen, kunnen de airbagsystemen activeren.

– Werkzaamheden en wijzigingen van het complete airbag-systeem (airbags, gordelspanners, ECU, kabelbundels, enz.), zijn **strikt verboden** (behalve door gekwalificeerd personeel).

– Om te voorkomen dat de airbag(s) ten onrechte wordt/worden opgeblazen of juist niet als dat wel nodig zou zijn, mag uitsluitend deskundig personeel van de merkdealer aan het airbagsysteem werken.

– Laat het airbagsysteem controleren na een aanrijding of (een poging tot) diefstal van de auto.

– Als u de auto uitleent of verkoopt, breng de nieuwe berijder/eigenaar dan op de hoogte van deze wbijzonderheden door hem dit instructieboekje bij de auto te leveren.

– Laat de gaspatro(o)n(en) door een merkdealer verwijderen voordat de auto wordt gesloopt.

Vervoer van kinderen

U dient zich te houden aan de wetgeving van het land waarin u zich bevindt.

Het kind moet, net als een volwassene, altijd correct zitten en zijn vastgemaakt, ongeacht het traject. U bent verantwoordelijk voor de kinderen die u vervoert.

Een kind is geen volwassene in miniatuurformaat. Het staat bloot aan specifieke letselrisico's doordat de spieren en botten nog in de groei zijn. De autogordel alleen is niet geschikt voor het vervoer. Gebruik het juiste kinderzitje en gebruik het correct.

Als u wilt voorkomen dat de portieren worden geopend, gebruikt u de functie "Kinderslot".
➥ 1.12

Een botsing bij 50 km/u komt overeen met een val van 10 meter hoogte. Het niet vastmaken van een kind is hetzelfde als het laten spelen op een balkon zonder balustrade op de vierde verdieping!
Houd een kind nooit in uw armen. Bij een ongeluk zal u het niet kunnen tegenhouden, zelfs niet als u zelf in uw gordel vastzit.
Als uw auto betrokken is geweest bij een verkeersongeluk, moet u het kinderzitje vervangen en de gordels en de ISOFIX verankeringen laten controleren.

Verantwoordelijkheid van de bestuurder tijdens het parkeren of stoppen van de auto

Laat nooit, zelfs niet eventjes, een kind, een afhankelijke volwassene of een dier in de auto achter als u deze verlaat.

Het kan zichzelf of anderen in gevaar brengen door bijvoorbeeld de motor te starten, door organen te bedienen zoals bijvoorbeeld de ruitbediening, of de portieren te vergrendelen.

Bovendien kan bij warm en/of zonnig weer de temperatuur in het interieur heel erg snel oplopen.

LEVENSGEVAAR OF GEVAAR VAN ERNSTIG LETSEL.

Gebruik van een kinderzitje

De bescherming die het kinderzitje biedt is afhankelijk van zijn capaciteit om het kind vast te houden en van de installatie ervan. Door een verkeerde installatie komt de bescherming van het kind in gevaar bij krachtig remmen of een botsing.

Controleer voordat u een kinderzitje koopt, of het voldoet aan de wettelijke eisen van het land waar u zich bevindt en of het gemonteerd kan worden in uw auto. Raadpleeg een merkdealer om te weten welke zitje geadviseerd worden voor uw auto.

Lees, vóór het monteren van een kinderzitje, de gebruiksaanwijzing en houd u aan de instructies. Neem, bij problemen met het installeren, contact op met de fabrikant van de uitrusting. Bewaar de gebruiksaanwijzing bij het zitje.

Geef het goede voorbeeld door uw gordel vast te maken en leer uw kind:
– zich correct vast te maken,
– in en uit te stappen aan de andere kant van het verkeer.

Gebruik geen tweedehands kinderzitje of zonder gebruiksaanwijzing.

Let op dat niets in de buurt van het kinderzitje de installatie ervan belemmert.

Laat een kind nooit onbewaakt achter in de auto.

Controleer of uw kind altijd vastzit en het harnas of de gordel correct is afgesteld en aangepast. Vermijd te dikke kleding waardoor ruimte tussen de riemen kan ontstaan.

Zorg ervoor dat uw kind zijn hoofd of armen niet uit het raam kan steken.

Controleer regelmatig de juiste houding van het kind, met name als het slaapt.

Kinderzitje “achterstevoren”

Het hoofd van een baby is, naar verhouding, zwaarder dan dat van een volwassene en de nek is zeer kwetsbaar. Vervoer het kind zo lang mogelijk in deze stand (minstens tot het 2 jaar is). Zo worden het hoofd en de nek ondersteund.

Kies een omhullend zitje voor een betere bescherming opzij en vervang het zodra het hoofd van het kind boven het kuipzitje uitsteekt.

Kinderzitje “vooruit”

Maximaal 18 kg of 4 jaar, het kind mag in een voorwaarts gerichte zitje reizen.

Kies het juiste zitje voor het kind: hoofd en buik zijn de meest kwetsbare lichaamsdelen. Een vooruit geplaatst kinderzitje dat stevig in de auto is vastgezet, vermindert het risico dat het kind zijn hoofd stoot. Vervoer uw kind in een vooruit geplaatst zitje met een harnas als de lengte van het kind dat toelaat.

Kies voor een kuipzitje voor een betere zijdelingse bescherming.

Zittingverhogers

Vanaf 15 kg of 4 jaar kan een kind reizen op een zittingverhoger waarmee de autogordel kan worden aangepast aan zijn lichaamsbouw. De zitting van de verhoger moet geleiders hebben die de gordel over de heupen van het kind en niet over de buik laten lopen. Een in hoogte verstelbare rugleuning met een gordelgeleider wordt geadviseerd om de gordel op het midden van de schouder te plaatsen. Deze mag nooit over de hals of over de armen lopen.

Kies een omhullend zitje voor een betere bescherming opzij.

KINDERVEILIGHEID: keuze van de bevestiging van een kinderzitje (1/2)

Er zijn twee bevestigingssystemen voor kinderzitjes: met de autogordel of met het ISOFIX systeem.

Bevestiging met de autogordel

De autogordel moet worden afgesteld om goed te kunnen werken bij krachtig remmen of bij een botsing.
Laat de gordel lopen zoals de fabrikant van het kinderzitje voorschrijft.
Controleer altijd de vergrendeling van de autogordel door eraan te trekken en zet hem daarna zo strak mogelijk door op het kinderzitje te drukken.
Controleer of het zitje goed vastzit door het zitje naar links/rechts en naar voren/achteren te bewegen: het zitje moet stevig vast blijven zitten.
Controleer of het kinderzitje niet dwars is geïnstalleerd en niet tegen een ruit rust.

Gebruik geen kinderzitje dat de gordel waarmee het vastzit zou kunnen losmaken: het onderstel van het zitje mag niet op de gesp en/of de sluiting van de gordel rusten.

Voordat u een ISOFIX kinderzitje installeert dat u hebt gekocht voor een andere auto, moet u nagaan of het geïnstalleerd mag worden. Raadpleeg de lijst van de fabrikant van het zitje waarop de auto's staan waarin het zitje gebruikt mag worden.

De autogordel mag nooit losgemaakt of verdraaid worden. Laat de gordel nooit onder de armen of achter de rug lopen.
Controleer of de gordel niet beschadigd is door scherpe randen.
Als de autogordel niet normaal werkt, kan deze het kind niet beschermen. Raadpleeg een merkdealer. Gebruik deze zitplaats niet zolang de gordel niet is gerepareerd.

Bevestiging met ISOFIX systeem

Goedgekeurde kinderzitjes ISOFIX zijn gestandaardiseerd volgens de huidige regelgeving als één van de vier onderstaande gevallen van toepassing is:
- universeel ISOFIX 3-punts vooruit;
- semi-universeel ISOFIX 2-punts;
- Specifiek;
- i-Size Met:
  - een gordel die aan de derde ring van de betreffende stoel wordt vastgemaakt;
  - of een steun die op de vloer van de auto rust, geschikt voor de goedgekeurde stoel i-Size, met als bedoeling te voorkomen dat het kinderzitje beweegt bij een botsing.

Controleer in het laatste geval of uw kinderzitje geïnstalleerd kan worden door de lijst van geschikte auto’s te raadplegen.

Verander niets aan de onderdelen van het oorspronkelijk gemonteerde systeem: gordels, ISOFIX, stoelen en de bevestigingen ervan.

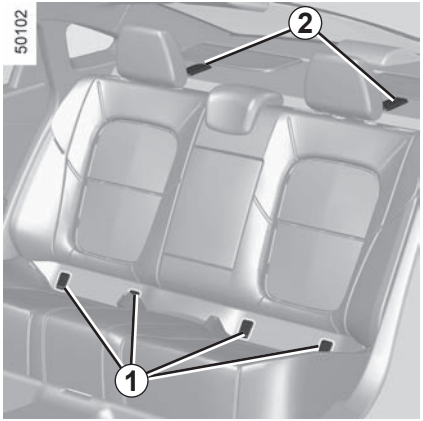

Bevestiging met het ISOFIX systeem (vervolg)

De vier ***1*** ringen bevinden zich tussen de rugleuning en de zitting van de stoel en zijn te herkennen aan de markering .

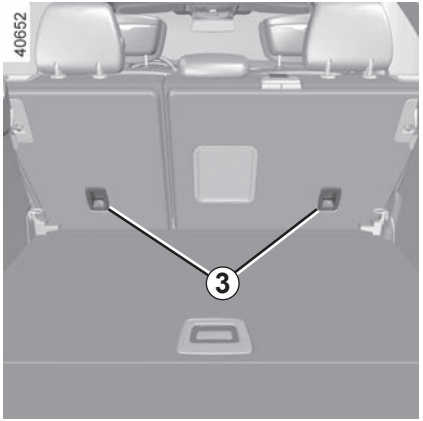

Een derde ring wordt gebruikt voor het vastmaken van de bovenste riem van bepaalde ISOFIX stoelen.

De derde ring bevindt zich onder de afdekkapjes ***2*** of, afhankelijk van de auto aan de achterkant van de zitplaatsen achterin ***3***. De ringen zijn te herkennen aan het symbool .

Indien de ring zich aan de achterkant van de stoelen bevindt ***3***, moet de gordel tussen de rugleuning en de bagage-afdekplaat lopen. Verwijder hiervoor de bagageafdekking ➥ 3.52.

Bevestig in alle gevallen de haak van de riem aan de bijbehorende derde ring en plaats de stoel in de gewenste stand.
Span de riem zodat de rugleuning van het kinderzitje goed tegen de rugleuning van de stoel in de auto is geplaatst.

De ISOFIX verankeringen mogen alleen gebruikt worden voor kinderzitjes met het ISOFIX systeem. Bevestig nooit andere kinderzitjes, noch de gordel of andere voorwerpen op deze verankeringspunten. Controleer of niets in de weg zit bij de verankeringspunten.
Als uw auto betrokken is geweest bij een verkeersongeluk, moet u de ISOFIX verankeringen laten controleren en het kinderzitje vervangen.

Controleer of de rugleuning van het vooruit geplaatste kinderzitje goed tegen de rugleuning van de stoel in de auto is geplaatst. In dit geval rust het kinderzitje niet altijd op de zitting van de stoel in de auto.

U **moet** de riem van het kinderzitje aan de bijbehorende ring bevestigen.

U mag geen ander bevestigingspunt gebruiken.

KINDERVEILIGHEID: installatie van het kinderzitje, algemeen (1/2)

Op bepaalde zitplaatsen mogen geen kinderzitjes bevestigd worden Op het schema op de volgende bladzijde ziet u waar u een kinderzitje mag bevestigen.

Monteer het kinderzitje bij voorkeur op een zitplaats achterin.

Controleer of het kinderzitje of de voeten van het kind het goed vergrendelen van de voorstoel niet belemmeren. ➥ 1.17.

Controleer of het kinderzitje, door het installeren ervan in de auto, niet loskomt van het onderstel.

Als u de hoofdsteun moet verwijderen, berg deze dan goed op zodat deze niet in een projectiel kan veranderen bij krachtig remmen of een botsing.

Maak het kinderzitje altijd goed vast aan de auto, ook als het niet in gebruik is, zodat het niet in een projectiel kan veranderen bij krachtig remmen of een botsing.

De genoemde types kinderzitjes zijn niet overal leverbaar. Controleer, voordat u een ander kinderzitje gebruikt, bij de fabrikant of het gemonteerd kan worden.

Op zitplaats voorin

Het vervoer van een kind op de plaats van de voorpassagier is niet in alle landen toegestaan. Raadpleeg de geldende wetgeving en volg de aanwijzingen van het schema op de volgende bladzijde.

Voordat u een kinderzitje op deze plaats installeert (indien dit toegestaan is)
- zet de autogordel zo ver mogelijk naar beneden;
- schuif de stoel zo ver mogelijk naar achteren;
- zet de rugleuning enigszins schuin (ongeveer 25°);
- zet de zitting, indien mogelijk, zo ver mogelijk omhoog.

Zet de hoofdsteun van de stoel steeds goed omhoog zodat deze het kinderzitje niet hindert ➥ 1.16.

Als het kinderzitje is geïnstalleerd en als dit mogelijk is, verplaatst u de autostoel indien nodig naar voren (voor de nodige ruimte op de achterste zitplaatsen voor de passagiers of andere kinderzitjes). Een kinderzitje dat achterstevoren staat, mag het dashboard niet raken en mag niet maximaal naar voren worden geschoven.

Wijzig de andere afstellingen niet meer na het installeren van het kinderzitje.

LEVENSGEVAAR OF GEVAAR VAN ERNSTIG LETSEL: voordat u een kinderzitje achterstevoren op deze stoel plaatst, moet u controleren of de passagiersairbag voor is uitgeschakeld. ➥ 1.51.

Zitplaats achterin

Een reiswieg wordt dwars in de auto geïnstalleerd en neemt ten minste twee zitplaatsen in beslag. Plaats het hoofd van het kind aan de tegenover het portier gelegen kant.

Zet de voorstoel van de auto zo ver mogelijk naar voren om een kinderzitje achterstevoren te installeren, en zet deze daarna zo ver mogelijk terug zonder dat deze tegen het kinderzitje komt.

Voor de veiligheid van het vooruit geplaatste kind:
– Zet de desbetreffende stoel zo ver mogelijk naar achteren;
– Zet de stoel voor het kind naar voren en stel de positie van de rugleuning in om contact tussen de stoel en de benen van het kind te vermijden.

Verwijder altijd de hoofdsteun van de achterstoel waarop het kinderzitje wordt geplaatst. ➥ 3.39. Zet de achterstoel indien nodig zo ver mogelijk naar achteren. Dit moet gebeuren voordat u het kinderzitje plaatst.
Controleer of het kinderzitje goed tegen de rugleuning van de achterstoel rust.

Een kinderzitje met een vloersteun mag nooit worden geïnstalleerd op de middelste zitplaats achterin.

LEVENSGEVAAR OF GEVAAR VAN ERNSTIG LETSEL.

Controleer bij monteren van een kinderzitje (verhoging Groep 2 of 3), of de autogordel goed werkt (oprolt): ➥ 1.24. Pas, indien nodig de stand van de autostoel aan.

Controleer of het kinderzitje of de voeten van het kind een goede vergrendeling van de voorstoel niet belemmeren. ➥ 1.17 of ➥ 3.40.

Monteer het kinderzitje bij voorkeur op een zitplaats achterin. Om op deze zitplaats een ISOFIX-kinderzitje te installeren, moet de middelste autogordel eerst manueel worden losgemaakt voordat u de grendels vastmaakt.

KINDERZITJES: bevestiging met autogordel (1/3)

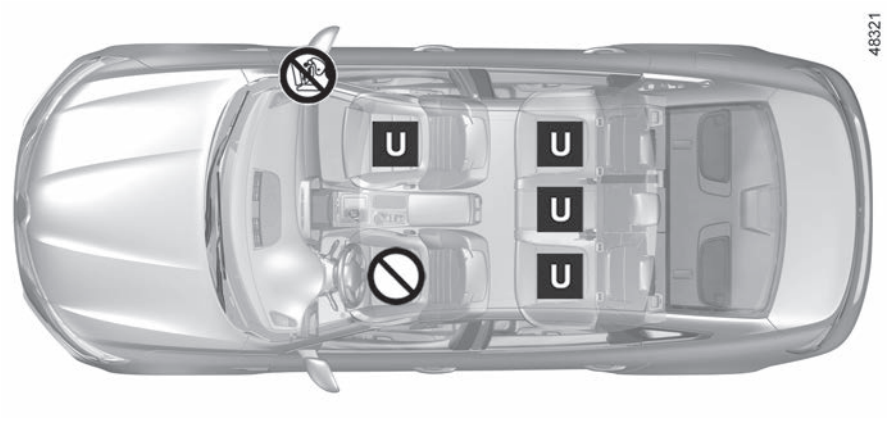

Controleer de staat van de airbag voordat u een passagier laat plaatsnemen of een kinderzitje installeert.

Plaats verboden voor het installeren van een kinderzitje.

Kinderzitje bevestigd met behulp van de gordel

U Plaats toegelaten voor de bevestiging met de gordel van een als “Universeel” goedgekeurd zitje.

LEVENSGEVAAR OF GEVAAR VAN ERNSTIG LETSEL: voordat u een kinderzitje achterstevoren op deze stoel plaatst, moet u controleren of de passagiersairbag voor is uitgeschakeld. ➥ 1.51.

Door het gebruik van een niet bij de auto passend kinderveiligheidssysteem wordt de baby of het kind niet correct beschermd. Het kan ernstig of zelfs dodelijk letsel oplopen.

KINDERZITJES: bevestiging met autogordel (2/3)

In de tabel hieronder staat dezelfde informatie als op het overzicht op de vorige bladzijden, overeenkomstig de wettelijke voorschriften.

Uitvoering vijf zitplaatsen					
Type kinderzitje	**Gewicht van het kind**	**Zitplaats voorin passagier**		**Zitplaatsen achter aan de zijkanten**	**Achterplaats midden**
		Zonder airbag of met uitgeschakelde airbag	**Met ingeschakelde airbag**		
Reiswieg dwars Groep 0	< tot 10 kg	X	X	U (2)	X
Kuipzitje achterstevoren geplaatst Groepen 0 of 0 +	< tot 10 kg en tot < 13 kg	U (1) (5)	X	U (3)	U (3) (6)
Kuipzitje/kinderzitje achterstevoren Groepen 0 + en 1	< tot 13 kg en 9 tot 18 kg	U (1) (5)	X	U (3)	U (3) (6)
Kinderzitje vooruit geplaatst Groep 1	9 tot 18 kg	U (1) (5)	X	U (3) (4)	U (3) (4) (6)
Zittingverhoger Groepen 2 en 3	15 tot 25 kg en 22 tot 36 kg	X	U (5)	U (3) (4)	X

(1) LEVENSGEVAAR OF GEVAAR VAN ERNSTIG LETSEL: voordat u een kinderzitje achterstevoren op deze stoel plaatst, moet u controleren of de passagiersairbag voor is uitgeschakeld. ➥ 1.51.

KINDERZITJES: bevestiging met autogordel (3/3)

X = Plaats niet toegestaan voor het installeren van dit type kinderzitje.

U = Plaats toegestaan voor de bevestiging met de gordel van een in de handel verkrijgbaar als “Universeel” goedgekeurd zitje; controleer of het gemonteerd kan worden.

(2) Een reiswieg wordt dwars in de auto geïnstalleerd en neemt ten minste twee zitplaatsen in beslag. Plaats het hoofd van het kind aan de tegenover het portier van de auto gelegen kant.

(3) Zet de stoel van de auto indien nodig zo ver mogelijk naar achteren. Zet de voorstoel van de auto zo ver mogelijk naar voren om een kinderzitje achterstevoren te installeren, en zet deze daarna zo ver mogelijk terug zonder dat deze tegen het kinderzitje komt.

(4) Verwijder in ieder geval de hoofdsteun van de stoel achteraan waarop het kinderzitje is geplaatst. Dit moet gebeuren voordat u het kinderzitje plaatst. ➥ 3.39. Schuif de stoel vóór het kind naar voren, zet de rugleuning naar voren om contact tussen de stoel en de benen van het kind te voorkomen.

(5) Hef de stoel helemaal omhoog en plaats de stoel zo ver mogelijk naar achteren, en kantel de rugleuning enigszins (ongeveer 25°).

(6) LEVENSGEVAAR OF RISICO OP ERNSTIG LETSEL: een kinderzitje met een vloersteun mag nooit worden geplaatst.

KINDERZITJES: bevestiging via het ISOFIX-bevestigingssysteem (1/3)

In de tabel hieronder staat dezelfde informatie als op het overzicht op de volgende bladzijden, overeenkomstig de wettelijke voorschriften.

Uitvoering vijf zitplaatsen						
Type kinderzitje	**Gewicht van het kind**	**Grootte van zitje [bevestiging]**	**Passagiersstoel voorin**		**Zitplaatsen achter aan de zijkanten**	**Zitplaats midden achter**
			Zonder airbag of met uitgeschakelde airbag	**Met ingeschakelde airbag**		
Reiswieg dwars Groep 0	< tot 10 kg	F, G [L1, L2]	X	X	IL (1)	X
Kuipzitje achterstevoren geplaatst Groepen 0 of 0 +	< tot 10 kg en tot < 13 kg	E [R1]	X	X	IL (2)	X
Kuipzitje/kinderzitje achterstevoren Groepen 0 + en 1	< tot 13 kg en 9 tot 18 kg	C, D [R3, R2]	X	X	IL (2)	X
Kinderzitje vooruit geplaatst Groep 1	9 tot 18 kg	A, B, B1 [F3, F2, F2X]	X	X	IUF - IL (2) (3)	X
Zittingverhoger Groepen 2 en 3	15 tot 25 kg en 22 tot 36 kg	[B2]	X	X	IUF - IL (2) (3)	X

Stoel i-Size			X	X	i-U	X

KINDERZITJES: bevestiging via het ISOFIX-bevestigingssysteem (2/3)

X = Plaats niet toegestaan voor het installeren van dit type kinderzitje.

IUF/IL = Plaats waar een kinderzitje is toegestaan met de goedkeuring “Universeel/semi-universeel of voertuigspecifiek” voor auto's die zijn uitgerust met het ISOFIX-systeem; controleer of het kan worden gemonteerd.

i-U = Geschikt voor “universele” i-Size-bevestigingsmiddelen, voorwaarts en achterwaarts gericht.

(1) Een reiswieg wordt dwars in de auto geïnstalleerd en neemt ten minste twee zitplaatsen in beslag. Plaats het hoofd van het kind richting de binnenkant van de auto.

(2) Zet de stoel van de auto indien nodig zo ver mogelijk naar achteren. Om een kinderzitje achterstevoren te installeren, zet u de voorstoel van de auto zo ver mogelijk naar voren. Zet daarna de voorstoel zo ver mogelijk terug zonder dat deze tegen het kinderzitje komt.

(3) Verwijder in ieder geval de hoofdsteun van de stoel achteraan waarop het kinderzitje is geplaatst. Dit moet gebeuren voordat u het kinderzitje plaatst. ➥ 3.39. Schuif de stoel vóór het kind naar voren, zet de rugleuning naar voren om contact tussen de stoel en de benen van het kind te voorkomen.

De grootte van een ISOFIX kinderzitje wordt aangegeven door een letter:

– A, B en B1 [F3, F2, F2X]: voor zitjes vooruit van groep 1 (van 9 tot 18 kg);

– [B2]: stoelverhogers van groep 2 en 3 (15 tot 25 kg en 22 tot 36 kg);

– C and D [R3, R2]: kuipzitjes of achterwaarts gerichte zitjes van groep 0+ (minder dan 13 kg) of groep 1 (9 tot 18 kg);

– E [R1]: achterwaarts gerichte kuipzitjes van groep 0 (minder dan 10 kg) of 0+ (minder dan 13 kg);

– F en G [L1, L2]: reiswiegen van groep 0 (onder 10 kg).

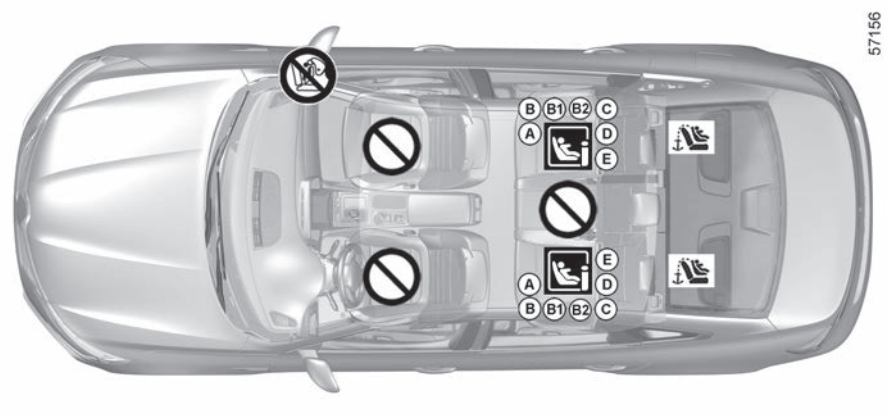

Plaats verboden voor het installeren van dit type kinderzitje.

Kinderzitje bevestigd met behulp van de ISOFIX bevestiging

Plaats waar een ISOFIX kinderzitje is toegelaten.

De zitplaatsen achterin zijn voorzien van een verankering voor de bevestiging van een universeel ISOFIX kinderzitje vooruit. De verankeringen bevinden zich op de rugleuningen van de achterstoelen.

Door het gebruik van een niet bij de auto passend kinderveiligheidssysteem wordt de baby of het kind niet correct beschermd. Het kan ernstig of zelfs dodelijk letsel oplopen.

Monteer het kinderzitje bij voorkeur op een zitplaats achterin.

Om op deze zitplaats een ISOFIX-kinderzitje te installeren, moet de middelste autogordel eerst manueel worden losgemaakt voordat u de grendels vastmaakt.

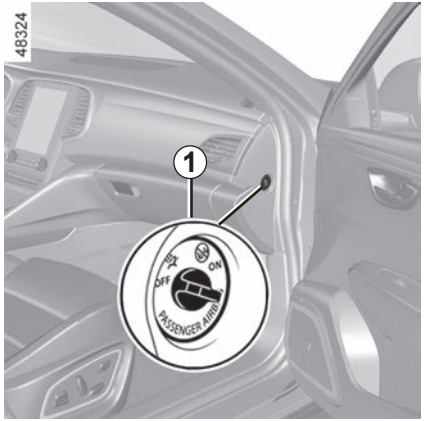

Uitschakelen van de passagiersairbag voorin

Voordat u een kinderzitje op de passagiersstoel voorin installeert:

– controleer of het kinderzitje op deze stoel kan worden geïnstalleerd;

– het volgende is van essentieel belang: **deactivering** van de airbagvoor een kinderzitje waarin het kind achterstevoren in de auto zit.

Uitschakelen van de airbag : bij stilstaande auto en contact uit: druk en draai de knop ***1*** naar stand **OFF**.

Controleer met het contact aan of het controlelampje brandt op het display ***2***.

Dit lampje blijft constant branden om u eraan te herinneren dat u een kinderzitje kunt gebruiken.

De passagiersairbag voorin mag alleen worden geactiveerd of gedeactiveerd wanneer de **auto stilstaat met het contact uit**.

Als dit bij rijdende auto gebeurt, lichten de controlelampjes en op.

Om de staat van de airbag weer in overeenstemming te brengen met de stand van de grendel, zet u het contact uit en weer aan.

GEVAAR

Omdat het gevaarlijk is als de passagiersairbag voorin wordt geactiveerd als er een kinderzitje achterstevoren op de stoel is geplaatst, mag u **NOOIT** een achterstevoren bevestigingssysteem voor kinderen installeren op een stoel met een **ACTIEVE frontale AIRBAG**. Dit kan de **DOOD** van het **KIND** of **ERNSTIG LETSEL** tot gevolg hebben.

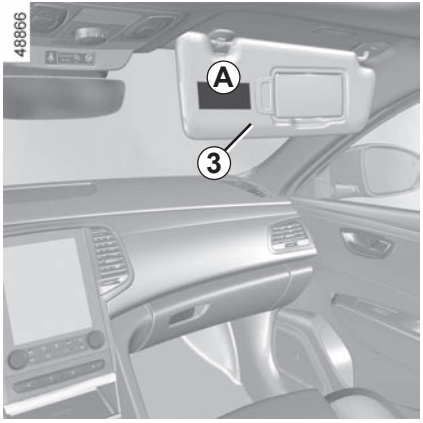

Deze voorschriften staan op de markeringen op het dashboard en op de stickers ***A*** op elke kant van de zonneklep van de passagier ***3*** (zie het voorbeeld van de sticker hierboven).

GEVAAR

Omdat het gevaarlijk is als de passagiersairbag voorin wordt geactiveerd als er een kinderzitje achterstevoren op de stoel is geplaatst, mag u **NOOIT** een bevestigingssysteem voor kinderen achterstevoren installeren op een stoel met een ACTIEVE frontale **AIRBAG**. Dit kan de **DOOD** van het **KIND** of **ERNSTIG LETSEL** tot gevolg hebben.

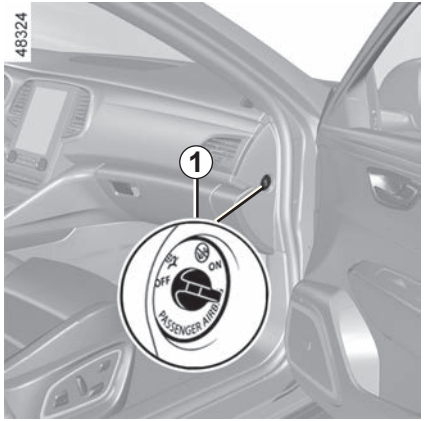

Inschakelen van de passagiersairbag voorin

Zodra het kinderzitje van de passagiersstoel verwijderd is, moet u de airbag weer inschakelen om de voorpassagier bij een botsing te beschermen.

Uitschakelen van de airbag: druk met stilstaande auto en contact uit, op de grendel ***1*** en draai deze in de stand **ON**.

Met het contact aan, moet u **verplicht** controleren of het controlelampje 2 uit is en of het controlelampje op het display ***2*** gedurende ongeveer 1 minuut brandt na elke start.

De passagiersairbag voorin is ingeschakeld.

Storingen

In geval van een storing aan het systeem voor het in- en uitschakelen van de passagiersairbag , is het verboden een achterstevoren geplaatst kinderzitje op de voorstoel te gebruiken.

Het gebruik van de voorstoel door een passagier wordt ook afgeraden.

Raadpleeg echter snel een merkdealer.

De passagiersairbag voorin mag alleen worden geactiveerd of gedeactiveerd wanneer de **auto stilstaat met het contact uit**.

Als dit bij rijdende auto gebeurt, lichten de controlelampjes en op.

Om de staat van de airbag weer in overeenstemming te brengen met de stand van de grendel, zet u het contact uit en weer aan.

BESTUURDERSSTOEL (1/2)

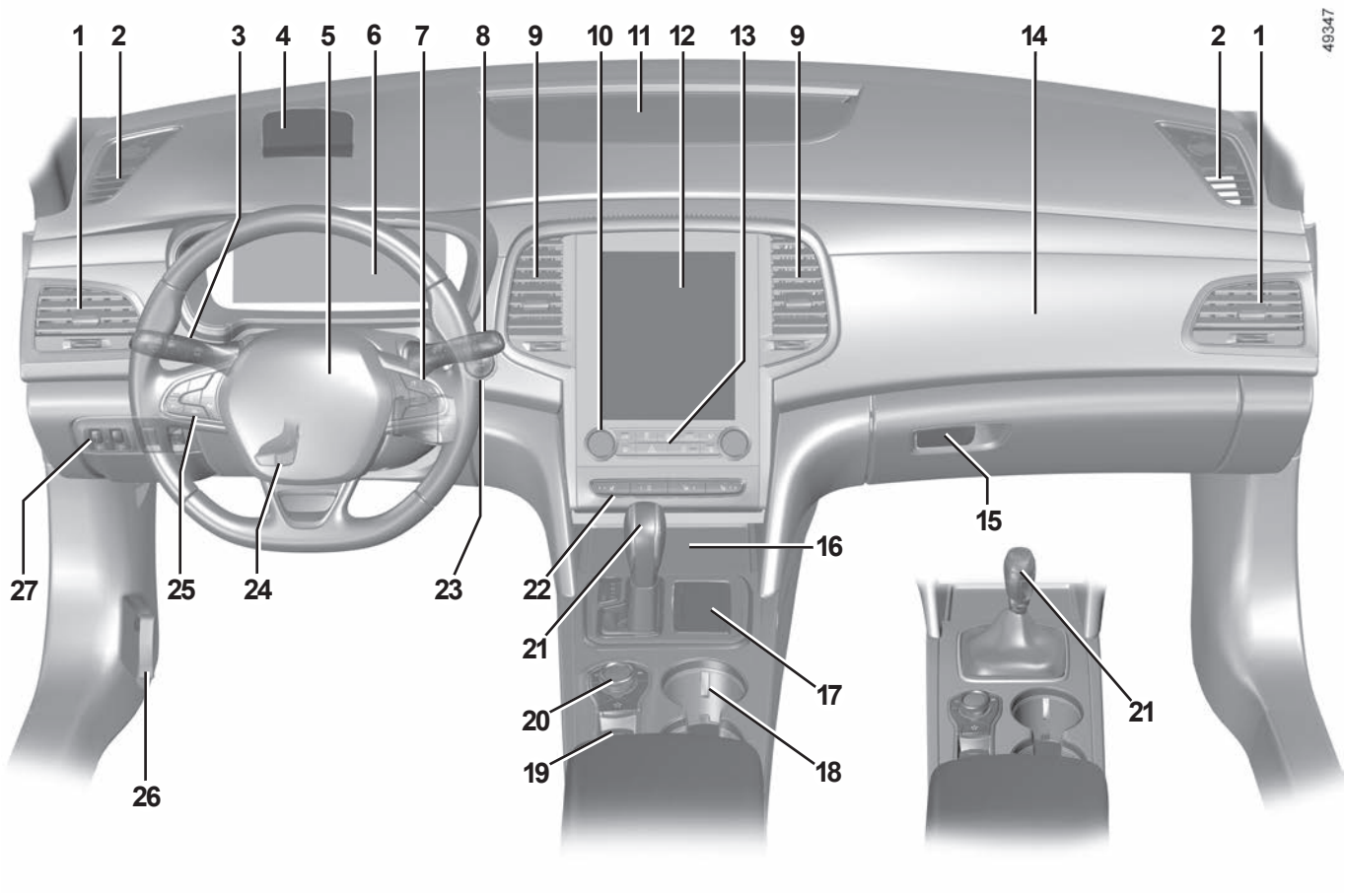

BESTUURDERSSTOEL (2/2)

De aanwezigheid van de hierna beschreven uitrusting IS AFHANKELIJK VAN DE UITVOERING VAN DE AUTO EN VAN HET LAND.

1 Zijrooster.

2 Ventilator opening.

3 Schakelaar voor:
- richtingaanwijzer;
- verlichting;
- mistlampen

4 head-up display.

5 BestuurdersstoelAirbag, claxon.

6 Instrumentenpaneel.

7 Schakelaars:
- functiekeuze van de boordcomputer en van het menu voor het personaliseren van de auto-instellingen;
- afstandsbediening van de radio, van het navigatiesysteem

8 Schakelaar voor de ruitenwissers en -sproeiers voor en achter.

9 Centrale ventilatieroosters.

10 Bediening van de verwarming of de airconditioning.

11 Ontwasemingssleuf onder de voorruit.

12 Multimediascherm.

13 Schakelaars voor:
- alarmknipperlichten;
- portiervergrendeling.

14 Plaats passagiersAirbag.

15 Dashboardkastje.

16 Laadzone/opbergruimte voor telefoon.

17 Accessoireaansluiting en multimediastekker.

18 Blikjeshouder.

19 Schakelaars voor:
- Inschakelen/uitschakelen van de automatische parkeerrem;
- inschakelen/uitschakelen van de functie AUTOHOLD.

20 MULTI-SENSE en de centrale multimediabediening.

21 Versnellingshendel.

22 Schakelaars voor:
- stoelverwarming voor;
- geventileerde voorstoelen;
- inschakelen/uitschakelen van de parkeerhulp
- in-/uitschakelen van de Rijstrookassistent en Waarschuwing bij verlaten rijstrook;
- inschakelen/uitschakelen van de functie Stop and Start.

23 Knop voor het starten/stoppen van de motor.

24 Hoogte- en diepteverstelling van het stuurwiel.

25 Schakelaars voor de snelheidsregelaar/-begrenzer en adaptieve snelheidsregelaar.

26 Knop voor het ontgrendelen van de motorkap.

27 Schakelaars voor:
- verstellen van de koplampen;
- regelweerstand instrumentenverlichting;
- ESC en de tractiecontrole;
- verwarmd stuurwiel.

CONTROLE- EN WAARSCHUWINGSLAMPJES (1/5)

De hierna beschreven weergave informatie HANGT AF VAN DE UITRUSTING VAN DE AUTO EN VAN HET LAND.

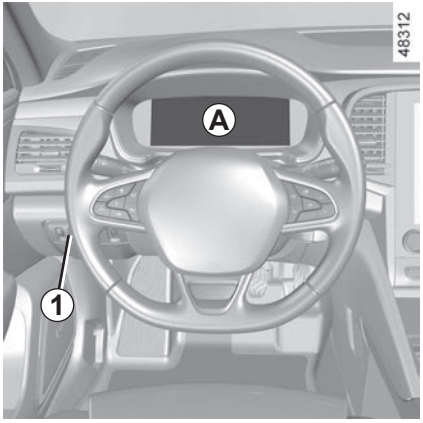

Instrumentenpaneel: ***A*** verschijnt bij het aanzetten van het contact. Draai de knop ***1*** omhoog of omlaag om de helderheid aan te passen.

Als het waarschuwingslampje brandt, moet u meteen voorzichtig **naar een merkdealer** rijden. Als u dit voorschrift negeert, loopt u het risico dat uw auto beschadigd wordt.

Controlelampje markeringslicht

Controlelampje grootlicht

Controlelampje dimlicht

Controlelampje mistachterlicht

Controlelampje automatisch grootlicht ➥ 1.85

Controlelampje richtingaanwijzers links

Controlelampje richtingaanwijzers rechts

Het waarschuwingslampje STOP dwingt u, voor uw veiligheid, direct te stoppen zonder het verkeer in gevaar te brengen. Stop de motor en start deze niet opnieuw. Roep de hulp in van een merkdealer.

Richtingaanwijzerairbag

Het licht op bij het aanzetten van het contact of het starten van de motor en dooft binnen enkele seconden.

Als het niet oplicht bij het aanzetten van het contact of als het oplicht bij draaiende motor, wijst dit op een storing in het systeem.

Raadpleeg zo spoedig mogelijk een merkdealer.

Waarschuwingslampje geopend portier

Als er geen visueel of geluidssignaal terug komt, geeft het een storing van het instrumentenpaneel weer. U moet direct stoppen zonder het overige verkeer in gevaar te brengen. Zorg dat de auto inderdaad goed gestopt is en neem contact op met een merkdealer.

De hierna beschreven weergave informatie HANGT AF VAN DE UITRUSTING VAN DE AUTO EN VAN HET LAND.

Waarschuwingslampje stop onmiddellijk

Dit gaat branden wanneer het contact wordt aangezet of de motor wordt gestart en dooft zodra de motor draait. Het gaat tegelijk met andere waarschuwingslampjes en/of boodschap(pen) branden en gaat vergezeld van een geluidssignaal.
Het dwingt u, voor uw veiligheid, direct te stoppen zonder het verkeer in gevaar te brengen. Stop de motor en start deze niet opnieuw.

Roep de hulp in van een merkdealer.

Waarschuwingslampje

Dit gaat branden wanneer het contact wordt aangezet of de motor wordt gestart en dooft zodra de motor draait. Het kan tegelijk gaan branden met andere waarschuwingslampjes en/of boodschappen op het instrumentenpaneel.

Het is nodig **voorzichtig** direct naar een merkdealer te rijden. Als u dit voorschrift negeert, loopt u het risico dat uw auto beschadigd wordt.

Waarschuwingslampje laadstroom

Het licht op bij het aanzetten van het contact of het starten van de motor en dooft binnen enkele seconden.

Als het tijdens het rijden gaat branden samen met het waarschuwingslampje STOP en er een geluidssignaal klinkt, betekent dit dat het elektrische circuit onvoldoende of te veel geladen wordt.

Stop en roep de hulp in van een merkdealer.

Waarschuwingslampje oliedruk

Het licht op bij het aanzetten van het contact of het starten van de motor en dooft binnen enkele seconden.

Als het tijdens het rijden gaat branden samen met het waarschuwingslampje STOP en er een geluidssignaal klinkt, moet u direct stoppen en het contact uitzetten.

Controleer het oliepeil. Als het peil normaal is, betreft het controlelampje iets anders.

Roep de hulp in van een merkdealer.

Waarschuwingslampje snelheidsafhankelijke stuurbekrachtiging

Het licht op bij het aanzetten van het contact of het starten van de motor en dooft binnen enkele seconden. Als het tijdens het rijden oplicht samen met het waarschuwingslampje STOP, duidt dit op een storing in het systeem.

Roep de hulp in van een merkdealer.

Waarschuwingslampje

Als dit tijdens het rijden rood wordt en het controlelampje STOP verschijnt, moet u voor de veiligheid stoppen zodra de verkeersomstandigheden het toelaten. Stop de motor en start deze niet opnieuw. Roep de hulp in van een merkdealer.
Als dit tijdens het rijden geel wordt en het controlelampje verschijnt, moet u zo snel mogelijk een merkdealer raadplegen. **Rijd ondertussen voorzichtig** . Als u dit voorschrift negeert, loopt u het risico dat uw auto beschadigd wordt.

De hierna beschreven weergave informatie HANGT AF VAN DE UITRUSTING VAN DE AUTO EN VAN HET LAND.

Waarschuwingslampje automatische parkeerrem vastgezet ➥ 2.15

“AUTOHOLD” systeemwaarschuwing ➥ 2.19

Controlelampje voor het elektronisch stabiliteitsprogramma (ESC**) en tractiecontrole**

Het licht op bij het aanzetten van het contact of het starten van de motor en dooft binnen enkele seconden.
Er zijn verschillende redenen waarom het waarschuwingslampje verschijnt: ➥ 2.33.

Waarschuwingslampje storing remsysteem

Het licht op bij het aanzetten van het contact of het starten van de motor en dooft binnen enkele seconden.
Als het tijdens het remmen gaat branden met het waarschuwingslampje STOP en er een geluidssignaal klinkt, dan wijst het op een daling van de hoeveelheid remvloeistof of een storing aan het remsysteem.
Stop onmiddellijk en raadpleeg een merkdealer.

Waarschuwingslampje antiblokkeersysteem

Het licht op bij het aanzetten van het contact of het starten van de motor en dooft binnen enkele seconden.
Als dit lampje tijdens het rijden oplicht, wijst dit op een storing in het ABS-systeem.

Er kan dan met de auto worden geremd als bij een auto zonder ABS. Raadpleeg snel een merkdealer.

Controlesysteem bandenspanning ➥ 2.28

Waarschuwingslampje roetfilter ➥ 2.10 of ➥ 2.12

Waarschuwingslampje voor het reagenspeil en storingen in het EGR-systeem. ➥ 1.104

Waarschuwingslampje om aan te geven dat het elektronisch stabiliteitsprogramma (ESC) en de tractiecontrole niet beschikbaar zijn

Controlelampje voorverwarming (dieselmotor)

Met contact aan, moet het oplichten. Het geeft aan dat voorverwarmingsstiften werken.
Het dooft als de voorverwarming klaar is. De motor kan starten.

Waarschuwingslampje luchtverontreiniging

Bij auto's die hiermee zijn uitgerust, gaat dit lampje branden wanneer de motor wordt gestart en, afhankelijk van de auto, wanneer het contact wordt uitgeschakeld terwijl de motor zich in stand-by bevindt ➥ 2.6
Daarna dooft het.

– Als het continu brandt, moet u zo snel mogelijk een merkdealer raadplegen;
– als het knippert, moet u vaart verminderen tot het knipperen ophoudt. Neem zo snel mogelijk contact op met een merkdealer ➥ 2.26.

CONTROLE- EN WAARSCHUWINGSLAMPJES (4/5)

De hierna beschreven weergave informatie HANGT AF VAN DE UITRUSTING VAN DE AUTO EN VAN HET LAND.

Waarschuwingslampje brandstofpeil

Het licht oranje op bij het aanzetten van het contact of bij het starten van de motor en dooft binnen enkele seconden.
Als het lampje oranje oplicht tijdens het rijden en er een geluidssignaal klinkt, moet u zo snel mogelijk tanken. Er is dan nog voldoende brandstof over om nog ongeveer 50 km te rijden.

Controlelampje ECO-modus.

Het lampje gaat branden als de modus ECO actief is ➥ 2.20.

Controlelampje vrijloop ➥ 2.20

Waarschuwingslampje koelvloeistoftemperatuur

Dit licht blauw op wanneer u het contact aanzet of de motor start.

Als het rood wordt, moet u stoppen en de motor een tot twee minuten stationair laten draaien.

De temperatuur moet omlaag gaan en het controlelampje moet opnieuw blauw worden. Als dit niet zo is moet u de motor stoppen. Laat deze afkoelen voordat u de koelvloeistof controleert.
Roep de hulp in van een merkdealer.

Waarschuwingslampje voet op het rempedaal

Dit lampje gaat branden wanneer het rempedaal moet worden ingetrapt ➥ 2.118.

Waarschuwingslampje rijstrookassistentsysteem. ➥ 2.54.

Controlelampjes van de snelheidsbegrenzer ➥ 2.77

Controlelampjes voor de snelheidsregelaar ➥ 2.81

Controlelampjes van de adaptieve snelheidsregelaar ➥ 2.86

Waarschuwingslampje motor op stand-by ➥ 2.6

Waarschuwingslampje motor kan niet op stand-by worden gezet ➥ 2.6

Waarschuwingslampje parkeerhulp ➥ 2.112

Controlelampje snelheidswaarschuwing ➥ 1.61

Controlelampje waarschuwing bij verlaten van rijstrook

(Afhankelijk van de auto) Controlelampje ABS-storing of ABS niet beschikbaar ➥ 2.49

Waarschuwingslampje om aan te geven dat handen op het stuurwiel zijn gedetecteerd

De hierna beschreven weergave informatie HANGT AF VAN DE UITRUSTING VAN DE AUTO EN VAN HET LAND.

Op het display *B*

Passagiers**airbag ON**
➥ 1.51

Passagiers**airbag OFF**
➥ 1.51

Waarschuwingslampje herinnering veiligheidsgordel voor en achter (afhankelijk van de auto) ➥ 1.24.

Instrumentenpaneel *A*

Dit gaat branden wanneer het contact wordt ingeschakeld. Het oplichten van sommige controlelampjes gaat vergezeld van een boodschap.
Afhankelijk van de auto kunt u de inhoud en de kleuren van uw instrumentenpaneel naar eigen keuze instellen.
Raadpleeg het instructieboekje voor de uitrusting.

Snelheidsmeter *1*
Afhankelijk van de geselecteerde rijstijl varieert het display.

Geluidssignaal snelheidsverklikker
Afhankelijk van de auto en het land wordt het waarschuwingslampje weergegeven en is een geluidssignaal te horen. Dit geluidssignaal is te horen zodra de auto sneller rijdt dan 120 km/u. Het waarschuwingslampje blijft branden zolang de snelheid hoger is dan 120 km/u.

Toerenteller *2*
(schaalverdeling × 1000)
Deze wordt op een andere manier weergegeven volgens de gekozen instelling op het instrumentenpaneel. Afhankelijk van de geselecteerde rijstijl wordt deze mogelijk niet weergegeven.

Indicatielampje rijstijl *3* ➥ 2.20

Totaalteller *4* ➥ 1.70

Boordcomputer *5* ➥ 1.67

Geschat bereik met resterende brandstof *6*
Deze waarde wordt aangegeven na 400 meter gereden te hebben. ➥ 1.70.

Multimedia-informatie *7*

U kunt informatie weergeven van het multimediascherm (kompas, telefoon, navigatie, enz.).
Raadpleeg de gebruiksaanwijzing van het multimediasysteem voor meer informatie.

Koelvloeistoftemperatuurmeter *9*

Bij normaal gebruik, moet de meter ***9*** voor de zone ***8*** blijven. Bij zware motorbelasting kan hij wel in de buurt komen. Dit is niet ernstig tenzij het waarschuwingslampje STOP gaat branden en een boodschap verschijnt op het instrumentenpaneel en een geluidssignaal klinkt.

Brandstofpeilmeter *10*

Als het minimumpeil is bereikt, licht het waarschuwingslampje in de meter oranje op en klinkt een geluidssignaal. Ga zo snel mogelijk tanken.

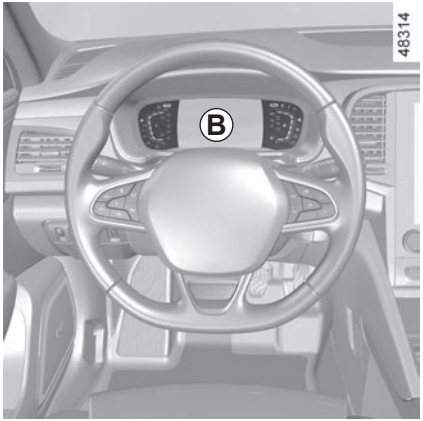

Instrumentenpaneel *B*

Dit gaat branden wanneer het contact wordt ingeschakeld. Het oplichten van sommige controlelampjes gaat vergezeld van een boodschap.
Afhankelijk van de auto kunt u de inhoud en de kleuren van uw instrumentenpaneel naar eigen keuze instellen.
Raadpleeg het instructieboekje voor de uitrusting.

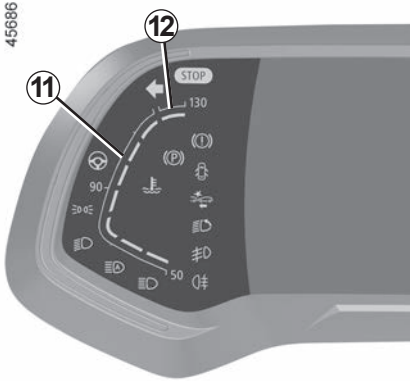

Koelvloeistoftemperatuurmeter *11*

Bij normaal gebruik, moet de meter ***11*** voor de zone ***12*** blijven. Bij zware motorbelasting kan hij wel in de buurt komen. Dit is niet ernstig tenzij het waarschuwingslampje STOP gaat branden en een boodschap verschijnt op het instrumentenpaneel en een geluidssignaal klinkt.

Snelheidsmeter *13*
Afhankelijk van de geselecteerde rijstijl varieert het display.

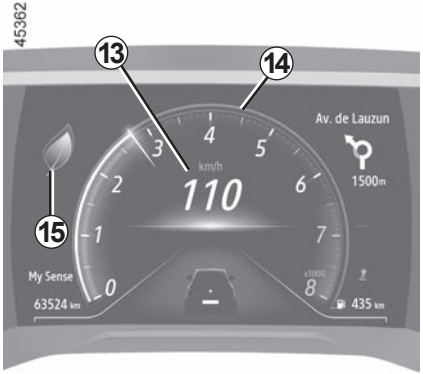

Geluidssignaal snelheidsverklikker
Afhankelijk van de auto en het land wordt het waarschuwingslampje weergegeven en is een geluidssignaal te horen. Dit geluidssignaal is te horen zodra de auto sneller rijdt dan 120 km/u. Het waarschuwingslampje blijft branden zolang de snelheid hoger is dan 120 km/u.

Toerenteller *14*
(schaalverdeling × 1000)
Deze wordt op een andere manier weergegeven volgens de gekozen instelling op het instrumentenpaneel. Afhankelijk van de geselecteerde rijstijl wordt deze mogelijk niet weergegeven.

Indicatielampje rijstijl *15* ➥ 2.20

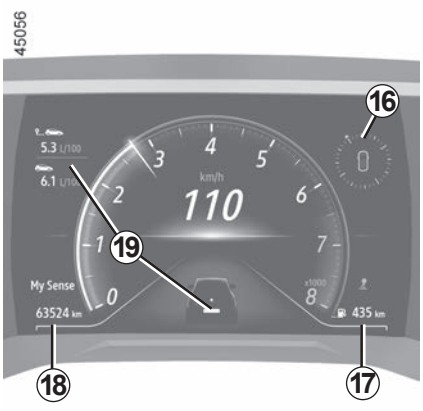

Multimedia-informatie *16*
Afhankelijk van de auto kunt u informatie van het multimediascherm weergeven (kompas, telefoon, navigatie, enz.).
Raadpleeg de gebruiksaanwijzing van het multimediasysteem voor meer informatie.

Geschat bereik met resterende brandstof *17*
Deze waarde wordt aangegeven na 400 meter gereden te hebben. ➥ 1.70.

Totaalteller *18* ➥ 1.70

Boordcomputer *19* ➥ 1.67

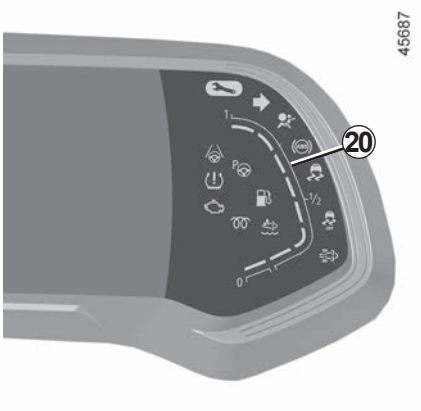

Brandstofpeilmeter *20*

Als het minimumpeil is bereikt, licht het waarschuwingslampje in de meter oranje op en klinkt een geluidssignaal. Ga zo snel mogelijk tanken.

Head-up display *21*

Dit display neemt de rij- en navigatie-informatie over van het instrumentenpaneel en het multimediascherm.

Als de auto ermee uitgerust is, vouwt het uit bij het starten van de motor en klapt het in wanneer de motor wordt uitgezet.

Forceer het uitvouwen/inklappen van het head-up display niet.

Zie de gebruiksaanwijzing van het multimediasysteem voor de instellingen van het head-up display.

De hoogte van de informatie op het display afstellen

Naargelang van uw rijhouding kunt u de informatie op het display naar boven of naar beneden verplaatsen.

Helderheid van het display instellen

U kunt de helderheid van het display aanpassen (dag- of nachtmodus):
– **automatisch**: de helderheid varieert afhankelijk van het licht buiten de auto.
– **handmatig**: de helderheid verandert automatisch samen met het in-/uitschakelen van de lichten.

In beide gevallen verandert de helderheid in dagmodus samen met de lichtsterkte buiten.

Voer deze verstellingen uitsluitend uit als de auto stilstaat.

De goede zichtbaarheid van de informatie kan worden beïnvloed door:

– de stand van de stoel

– de aanwezigheid van voorwerpen op het uitgevouwen display

– de polarisatie van bepaalde brillenglazen

– extreme weersomstandigheden (regen, sneeuw, felle zon ...)

Raadpleeg bij tegenstrijdige informatie tussen het instrumentenpaneel en het head-up display / multimediascherm, de informatie op het instrumentenpaneel.

Storingen

Bij storing (het display wordt niet uitgevouwen wanneer de motor start of het display wordt opnieuw ingeklapt terwijl de motor draait, doordat er een voorwerp is tegen gebotst), doet u het volgende:

– stop/start de motor

of

– wijzig via het multimediascherm de instellingen voor het uitvouwen van het display.

Als het probleem aanhoudt, moet u een merkdealer raadplegen.

Ongeacht of het display is uitgevouwen of ingeklapt, mogen er geen voorwerpen op het display of in de ervoor voorziene opbergruimte worden geplaatst.

Gebruik geen oplosmiddelen, afwasmiddelen of schuurdoeken om het display te reinigen.

Gebruik alleen microvezeldoekjes.

Waarschuwing minimumpeil motorolie

Als de motor wordt gestart, verschijnt een waarschuwing op het instrumentenpaneel als het minimum oliepeil is bereikt. ➥ 4.4.

Bij de eerste waarschuwing kunt u deze laten verdwijnen door te drukken op de schakelaar ***22*** “**OK**”.

De volgende waarschuwingen verdwijnen automatisch na ongeveer 30 seconden.

Instrumentenpaneel in mijlen

(mogelijkheid om over te gaan op km/u)

Zie de gebruiksaanwijzing van het multimediasysteem om de eenheid te selecteren.

Opmerking: in beide gevallen gaat de boordcomputer na een onderbreking van accuvoeding automatisch terug naar de oorspronkelijke eenheid.

Om terug te gaan naar de vorige eenheid, gaat u op dezelfde manier te werk.

Raadpleeg de gebruiksaanwijzing van het multimediasysteem voor meer informatie.

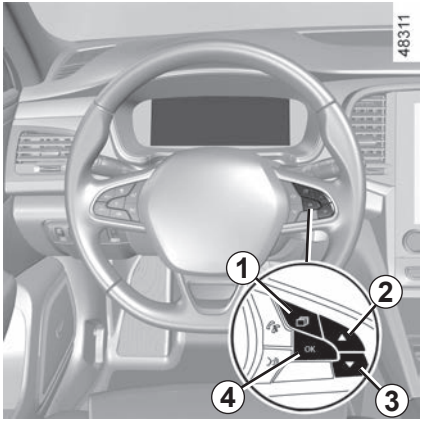

boordcomputer

Afhankelijk van de auto, beschikt hij over de volgende functies:

- afgelegde afstand;
- gegevens van de reis;
- informatieboodschappen;
- storingsboodschappen (in combinatie met het controlelampje);
- alarmboodschappen (in combinatie met het lampje STOP);
- menu voor het personaliseren van de auto-instellingen. ➥ 1.77.

Alle functies zijn beschreven op de volgende bladzijden.

Auto uitgerust met boordcomputer *A*

De functies worden verdeeld over zone ***5***, ***6***, ***7*** en ***8***. De positie van de zones varieert afhankelijk van de rijstijl geselecteerd.

Druk op de schakelaar ***1*** om tussen de menu's te schakelen en selecteer functies door herhaaldelijk op schakelaar ***2*** of ***3*** te drukken. Gebruik vervolgens, indien nodig, de schakelaar ***4*** om "OK" te bevestigen.

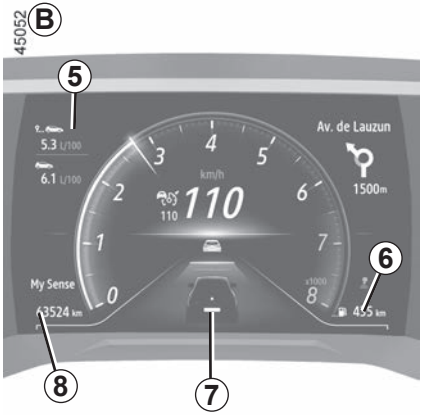

Auto uitgerust met boordcomputer *B*

De functies worden verdeeld over zone ***5***, ***6***, ***7*** en ***8***.

Druk op de schakelaar ***1*** om tussen de menu's te schakelen en selecteer functies door herhaaldelijk op schakelaar ***2*** of ***3*** te drukken. Gebruik vervolgens, indien nodig, de schakelaar ***4*** om "OK" te bevestigen.

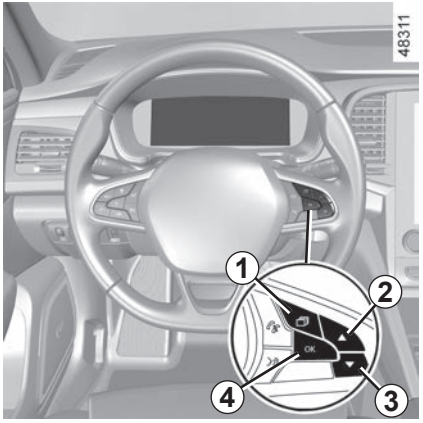

Selecties

(het display hangt af van de uitvoering van de auto en het land)

a) Functieoverzicht, storings- en informatieberichten;

b) actueel brandstofverbruik en gemiddelde brandstofverbruik;

c) dagteller en gemiddelde snelheid;

d) De bandenspanning resetten.

e) instelling van de tijd.

f) Onderhoudsinterval:

– Onderhoudsinterval;

– Afstand tot olieverversing;

g) Actieradius met resterende reagens.

Resetten van de dagteller en ritinstellingen (resetknop)

Zorg ervoor dat een van de ritparameters wordt weergegeven en druk op de schakelaar ***4*** “OK” totdat de weergave naar nul wordt gereset.

Automatische nulinstelling van de gegevens van de reis

De nulinstelling gebeurt automatisch als één van de gegevens zijn maximale waarde bereikt.

Betekenis van de waarden gedurende de eerste paar kilometer na een nulinstelling

De waarden van gemiddeld verbruik, bereik en gemiddelde snelheid worden stabieler en nauwkeuriger naarmate de afgelegde afstand vanaf de laatste nulinstelling groter wordt.

De eerste kilometers na een nulinstelling kunt u constateren dat de actieradius toeneemt tijdens het rijden. Dit komt doordat rekening wordt gehouden met het gemiddeld verbruik sinds de laatste nulinstelling. Maar het gemiddeld verbruik kan afnemen als:

– de auto met een constante snelheid rijdt;

– de motor zijn bedrijfstemperatuur bereikt (nulinstelling bij koude motor);

– u vanuit druk stadsverkeer op de buitenweg komt.

BOORDCOMPUTER: gegevens van de reis (1/4)

De hierna beschreven weergave informatie HANGT AF VAN DE UITRUSTING VAN DE AUTO EN VAN HET LAND.

Voorbeelden van de selectie	Betekenis van de gekozen aanduiding
Geen bericht in geheugen	**a) Functieoverzicht.** Aanduiding achtereenvolgens: – informatieboodschappen (passagiersairbag OFF enz.); – storingsberichten (Controleer injectie enz.).
7.4 L/100	**b) Actueel verbruik.** De waarde wordt aangegeven zodra de auto sneller rijdt dan 30 km/u.
5.8 L/100	**Gemiddeld verbruik** sinds de laatste nulinstelling. De waarde wordt aangegeven na minstens 400 meter gereden te hebben sinds de laatste nulinstelling.
112,4 km	**c) Dagteller: afgelegde afstand** sinds de laatste reset.
123.4 km/h	**Gemiddelde snelheid** sinds de laatste nulinstelling. Deze waarde wordt aangegeven na 400 meter gereden te hebben.

BOORDCOMPUTER: gegevens van de reis (2/4)

De hierna beschreven weergave informatie HANGT AF VAN DE UITRUSTING VAN DE AUTO EN VAN HET LAND.

Voorbeelden van de selectie	Betekenis van de gekozen aanduiding
2.5 2.5 2.5 2.5 + Bandenspanning	**d) reset van de bandenspanning.** ➥ 2.28
16:30	**e) Tijd instellen.** ➥ 1.78

BOORDCOMPUTER: gegevens van de reis (3/4)

De hierna beschreven weergave informatie HANGT AF VAN DE UITRUSTING VAN DE AUTO EN VAN HET LAND.

Voorbeelden van de selectie Boordcomputer met de ingebouwde onderhoudsboodschap	Betekenis van de gekozen aanduiding
Onderhoudsbeurt binnen 30 000 km / 12 maanden Onderhoudsbeurt over 300 km / 24 dagen Onderhoud uitvoeren	**f) Overgebleven afstand tot de volgende onderhoudsbeurt of olieverversing.** **Afstand tot de volgende onderhoudsbeurt** **Met het contact aan en een stilstaande motor**, toegang tot de informatie “Aantal km tot volgende onderhoudsbeurt”. Als de afstand dichtbij de termijn is, zijn verschillende gevallen mogelijk: – Als het resterende aantal km minder is dan **1500 km** of **één maand:** wordt het bericht “Onderhoudsbeurt over” weergegeven samen met de eerstvolgende mogelijkheid (afstand of tijd); – bereik gelijk aan **0 km** of **datum van onderhoudsbeurt bereikt:** bericht “Onderhoud uitvoeren” verschijnt samen met waarschuwingslampje . Laat zo snel mogelijk een onderhoudsbeurt uitvoeren.

Resetten: om de afstand tot de volgende onderhoudsbeurt te resetten, houdt u toets OK ongeveer 10 seconden ingedrukt, totdat de rijafstand tot de volgende onderhoudsbeurt permanent wordt weergegeven.

Opmerking: als een onderhoudsbeurt wordt uitgevoerd zonder de olie te verversen, moet alleen de afstand tot de volgende onderhoudsbeurt worden gereset. Bij olie verversen moet zowel de afstand tot de volgende onderhoudsbeurt als tot de volgende olieverversing worden gereset.

BOORDCOMPUTER: gegevens van de reis (4/4)

De hierna beschreven weergave informatie HANGT AF VAN DE UITRUSTING VAN DE AUTO EN VAN HET LAND.

Voorbeelden van de selectie Boordcomputer met de boodschap afstand tot de volgende onderhoudsbeurt (vervolg)	Betekenis van de gekozen aanduiding
Olie verversen binnen 30 000 km / 24 maanden	**f) Overgebleven afstand tot de volgende onderhoudsbeurt of olieverversing.** **Afstand olieverversing** **Met het contact aan en een niet-draaiende motor**, toegang tot de km-stand om het aantal km tot de volgende olieverversing weer te geven.
afhankelijk van de auto past de afstand tot olieverversing zich aan de rijstijl aan (veel langzaam rijden, huis-aan-huis bezorgen, lang rijden met stationair toerental, trekken van een aanhangwagen enz.). De resterende afstand tot de volgende olieverversing kan dus in sommige gevallen sneller afnemen dan de werkelijk afgelegde afstand. **Resetten**: om de afstand tot de volgende onderhoudsbeurt te resetten, houdt u toets OK ongeveer 10 seconden ingedrukt, totdat het aantal km tot de volgende olieverversing permanent wordt weergegeven. **Opmerking**: als een onderhoudsbeurt wordt uitgevoerd zonder de olie te verversen, moet alleen de afstand tot de volgende onderhoudsbeurt worden gereset. Bij olie verversen moet zowel de afstand tot de volgende onderhoudsbeurt als tot de volgende olieverversing worden gereset.	
Vul AdBlue bij voor 2400 km	**g) Geschat bereik met de resterende reagens.**

BOORDCOMPUTER: informatieboodschappen

Zij kunnen u helpen bij het starten van de auto of u informeren over een keuze of een omstandigheid.
Voorbeelden van informatieboodschappen worden hierna gegeven.

Voorbeelden van boodschappen	Betekenis van de gekozen aanduiding
“Parkeerrem aangetrokken”	Geeft aan dat de parkeerrem is vastgezet.
“Draai stuurwiel + START”	Draai het stuurwiel licht terwijl u op de startknop van de auto druk om de stuurkolom te ontgrendelen.
“Test systemen”	Wordt weergegeven, contact aan, als de auto zichzelf controleert.

BOORDCOMPUTER: storingsboodschappen

Zij verschijnen bij het waarschuwingslampje en het is noodzakelijk direct voorzichtig naar een merkdealer te rijden. Als u dit voorschrift negeert, loopt u het risico dat uw auto beschadigd wordt.
Zij verdwijnen door een druk op de keuzetoets van de aanduiding of na enkele secondes en worden opgeslagen in het functieoverzicht. Het lampje blijft branden. Voorbeelden van storingsboodschappen worden hieronder gegeven.

Voorbeelden van boodschappen	Betekenis van de gekozen aanduiding
“Brandstoffilter aftappen”	Geeft aan dat er water in het brandstoffilter is, raadpleeg zo snel mogelijk een merkdealer.
“Controleer voertuig”	Geeft een storing aan van een van de opname-elementen van de pedalen, van het beheersysteem van de accu of van een opname-element van het oliepeil.
“Controleer airbag”	Geeft een storing aan van de aanvullende veiligheidsvoorzieningen. In geval van een ongeluk, bestaat het risico dat ze niet geactiveerd worden.
“Controleer lucht verontreiniging”	– Geeft een storing aan van het roetfiltersysteem van de auto. – Geeft een storing aan in het systeem voor emissiebeperking als dit gepaard gaat met het controlelampje . ➥ 1.104.

Deze verschijnen met het controlelampje STOP. U moet dan, voor uw eigen veiligheid, direct stoppen zodra dit zonder gevaar mogelijk is. Stop de motor en start deze niet opnieuw. Raadpleeg een merkdealer.
Voorbeelden van alarmboodschappen worden hierna gegeven. **N.B.:** de boodschappen verschijnen op het display alleen of afwisselend (als er meer boodschappen zijn), zij kunnen gecombineerd zijn met een waarschuwingslampje en/of een geluidssignaal.

Voorbeeld van boodschap	Betekenis van de gekozen aanduiding
“Risico op motorschade”	Geeft een storing van het inspuitsysteem, een oververhitting van de motor van de auto of een ernstig probleem met de motor van de auto aan.
“Storing remsysteem”	Geeft een probleem in het remsysteem aan.
“Elektr. storing GEVAAR”	Geeft een probleem in het laadstroomcircuit van de accu aan (dynamo, enz.).
“Storing stuurbekracht.”	Geeft een probleem in de stuurinrichting aan.
“Lekke band”	Dit betekent dat minstens een van de banden lek is of veel te lage spanning heeft.

MENU VOOR HET PERSONALISEREN VAN DE AUTO-INSTELLINGEN.

Deze in het multimediascherm ***1*** ingebouwde functie zorgt, afhankelijk van de specificatie van de auto, voor het inschakelen/uitschakelen en de afstelling van sommige functies van de auto.

Openen van het menu voor het personaliseren van de instellingen van de auto

Zie de diverse gebruiksaanwijzingen van het multimediasysteem voor informatie over de instellingen.

Selectie van de instellingen

Selecteer een menu en vervolgens de functie die moet worden gewijzigd (de weergave hangt af van de uitrusting en het land van de auto):

a) “Rijden”:
- Indicatorvolume.

b) “Toegang”:
- Ontgrendeling van het bestuurdersportier;
- Portieren vergrendelen tijdens het rijden;
- Openen/sluiten van de handsfree-modus;
- Vergrendeling bij weglopen / Ontgrendeling bij naderen;
- Openen bij nadering;
- Geluid vergrendeling op afstand;
- Automatische vergrendeling.

c) “Verl. / wissers”:
- Uitschakelvertraging;
- Wissen in zijn achteruit;
- Automatisch wissen voorruit;
- Veeg na een wasbeurt.

d) “Welkom”:
- Welkom buitenkant;
- Automatische uitklappen van de spiegels;
- Welkom interieur;
- Automatische modus binnenlicht.

Afhankelijk van de functie, selecteer:
- “ON” of “OFF” om het volgende in of uit te schakelen,

of
- een periode om de tijd dat de lichten aan zijn aan te passen (bijvoorbeeld de functie “Uitschakelvertraging”).

Raadpleeg de gebruiksaanwijzing van het multimediasysteem voor meer informatie.

Voer deze verstellingen uitsluitend uit als de auto stilstaat.

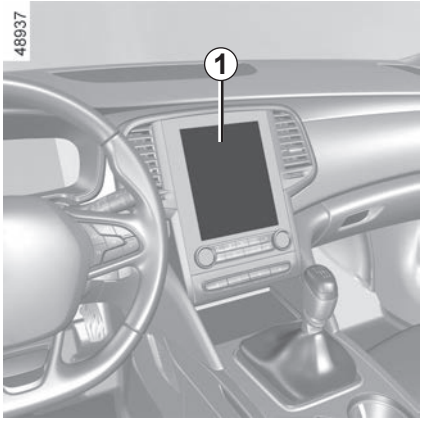

De tijd en buitentemperatuur verschijnen op het multimediascherm *1*

Raadpleeg de gebruiksaanwijzing van het multimediasysteem voor meer informatie.

Buitentemperatuurmeter

Bijzonderheid:

Als de buitentemperatuur tussen -3 °C en +3 °C ligt, knipperen de tekens **°C** (waarschuwing voor kans op gladheid).

Buitentemperatuurmeter

De buitenthermometer is beslist geen gladheidsdetector. Gladheid is niet alleen van de temperatuur afhankelijk, maar van meer factoren zoals de ligging van de weg en de vochtigheid van de lucht.

Als de elektrische voeding onderbroken is geweest (losgenomen accukabel, zekering doorgebrand enz.) wordt de klok automatisch weer gelijk gezet na enkele minuten, zodra het systeem weer informatie kan ontvangen GPS.

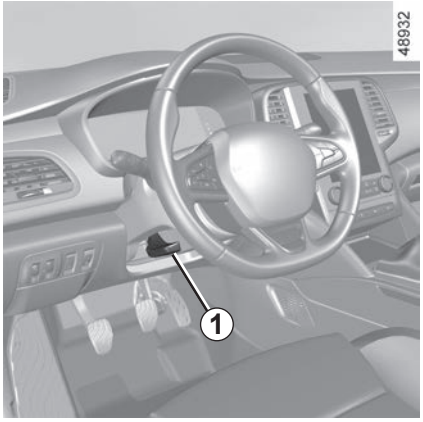

Hoogte- en diepteverstelling van het stuurwiel

Laat de hendel ***1*** zakken en zet het stuurwiel in de gewenste stand.

Til daarna de hendel geheel terug omhoog en voorbij het zware punt om het stuurwiel te blokkeren.

Controleer of het stuurwiel goed is vergrendeld.

Voer, om veiligheidsredenen, deze afstellingen uitsluitend uit als de auto stilstaat.

Stuurwielverwarming

(afhankelijk van de auto)

Met deze functie wordt het stuurwiel verwarmd in de zones ***3*** en ***4***.

De werking van de startvergrendeling

Wanneer de temperatuur is bereikt, worden de zones ongeveer 30 minuten verwarmd, waarna de functie automatisch wordt uitgeschakeld.

Schakel de functie in

Met het contact aan drukt u op de schakelaar ***2***, waarna het controlelampje op de schakelaar gaat branden.

Uitschakelen van de functie

Automatisch:

de functie wordt ongeveer 30 minuten na de verwarmingsfase automatisch uitgeschakeld. Het geïntegreerde controlelampje in de schakelaar ***2*** blijft branden.

Opmerking: als de functie automatisch is uitgeschakeld, drukt u twee keer op de schakelaar ***2*** om deze opnieuw te activeren.

Als de schakelaar ***2*** niet opnieuw wordt ingedrukt, wordt de functie weer ingeschakeld wanneer het contact wordt aangezet.

Handmatig:

als u de functie wilt uitschakelen tijdens de verwarmingsfase, drukt u op de schakelaar ***2***. Het controlelampje in de schakelaar ***2*** dooft.

Snelheidsafhankelijke stuurbekrachtiging

De snelheidsafhankelijke stuurbekrachtiging past de mate van bekrachtiging automatisch aan de snelheid waarmee u rijdt aan.

Bij het parkeren is er veel bekrachtiging (voor meer comfort) en met het toenemen van de snelheid vermindert de bekrachtiging (voor een grotere veiligheid bij snel rijden).

Bijzonderheid van Stop and Start

Wanneer de motor op stand-by wordt gezet, werkt de stuurbekrachtiging niet. In dit geval wordt de stuurbekrachtiging opnieuw ingeschakeld wanneer de motor opnieuw wordt gestart of de snelheid hoger wordt dan 1 km/u (afdaling, helling enz.).

Opmerking: de stuurbekrachtiging hangt af van de geselecteerde modus in het menu “MULTI-SENSE” ➥ 3.2.

Laat het stuurwiel niet in een uiterste stand gedraaid staan als de auto stilstaat.

Bij stilstaande motor of bij een storing in het systeem blijft het mogelijk het stuurwiel te draaien. Er moet meer kracht gezet worden.

Zet nooit de motor af tijdens het rijden: bij uitgeschakelde motor is er geen bekrachtiging.

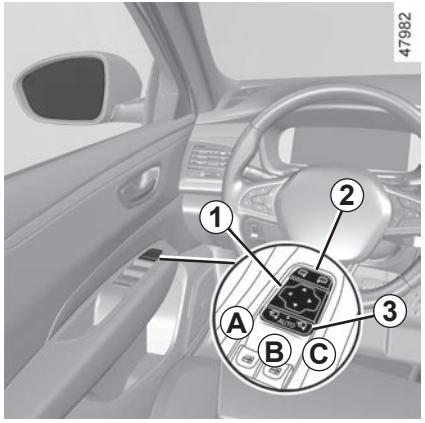

Buitenspiegels

Verstellen

Selecteer de spiegel met behulp van de schakelaar ***2***, en verstel hem daarna met de knop ***1*** in de gewenste stand.

Verwarmde buitenspiegels

Het ontdooien gebeurt tegelijk met het verwarmen van de achterruit. ➥ 3.6.

Inklapbare buitenspiegels

De spiegels klappen automatisch in bij het vergrendelen van de auto (schakelaar ***3*** in stand ***B***).

U kunt altijd het inklappen (schakelaar ***3*** in stand ***C***) of het uitklappen (schakelaar ***3*** in stand ***A***) van de spiegel regelen.
De automatische werking is dan uitgeschakeld. Om deze weer in te schakelen, zet u de schakelaar ***3*** op ***B***.

Voorwerpen in het buitenspiegelglas zijn dichterbij dan ze lijken.

Voor uw eigen veiligheid dient u hiermee rekening te houden bij het bepalen van de afstand, voordat u een manoeuvre uitvoert.

Functie welkomst en afscheid

Zie de gebruiksaanwijzing van het multimediasysteem om de functie welkomst en afscheid te openen.

Selecteer ON of OFF om de functie in of uit te schakelen.

Afhankelijk van de geselecteerde keuze worden de spiegels uitgeklapt:

– wanneer het contact de volgende keer wordt aangezet (functie gedeactiveerd);

– Wanneer het voertuig wordt ontgrendeld (functie geactiveerd).

Voer deze verstellingen uitsluitend uit als de auto stilstaat.

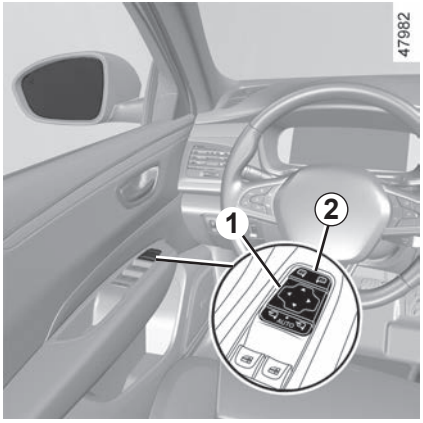

Kantelende spiegels bij achteruitrijden

Voor auto's met een bestuurdersstoel met geheugen kunt u de spiegels specifiek afstellen bij het achteruitrijden en de stand in het geheugen opslaan.

Selecteer bij stilstaande auto en ingeschakelde achteruitversnelling de spiegel met behulp van schakelaar ***2*** en zet daarna de spiegel met knop ***1*** in de gewenste stand.

Vastleggen van de afstellingen

– De buitenspiegels afstellen (zie vorige paragrafen);
– Zie de gebruiksaanwijzing van het multimediasysteem om de geheugeninstellingen te openen. Sla de instellingen op.

De standen van de buitenspiegels bij het vooruitrijden, bij het achteruitrijden en de stoelen voorin worden dan tegelijkertijd opgeslagen.

Voer deze verstellingen uitsluitend uit als de auto stilstaat.

Oproepen van de geheugenpositie

Zie de gebruiksaanwijzing van het multimediasysteem om de opgeslagen stand op te roepen.

Selecteer "Terugbellen".

De standen van de buitenspiegels bij het vooruitrijden en het achteruitrijden en van de voorstoelen worden opgeroepen.

Teruggaan naar de rijstand

Er wordt overgeschakeld van de stand bij achteruitrijden naar de stand bij vooruitrijden:

– ongeveer 9 seconden nadat uit de achteruitversnelling is geschakeld, wanneer de snelheid minder dan 10 km/u bedraagt;
– wanneer in vooruit wordt geschakeld en de snelheid meer dan 10 km/u bedraagt;
– wanneer de motor stilstaat;
– wanneer de schakelaar ***2*** in neutrale stand staat.

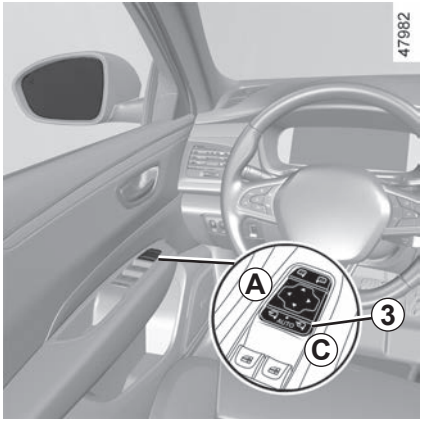

Bijzonder geval:

Wanneer de spiegel handmatig is in- of uitgeklapt, kan hij worden teruggezet naar een bepaalde gebruiksstand. Daartoe zet u de schakelaar ***3*** in ***C***. U hoort een mechanische klik van het spiegelblok.

Als dat niet het geval is, zet u de schakelaar ***3*** in ***A*** en zet u vervolgens schakelaar ***3*** in ***C***, totdat u de mechanische klik van de spiegel hoort.

Binnenspiegel

De binnenspiegel is verstelbaar.

Spiegel met knopje *4*

Om te voorkomen dat u in het donker verblind wordt door achter u rijdende voertuigen, kan het spiegelglas in de nachtstand gekanteld worden met het knopje ***4*** achter de spiegel.

Spiegel zonder knopje *4*

De achteruitkijkspiegel wordt automatisch donkerder wanneer er een auto achter u rijdt met groot licht of zeer fel licht.

Informatie over het inschakelen of uitschakelen van de passagiersairbag verschijnt in de spiegel. ➥ 1.51.

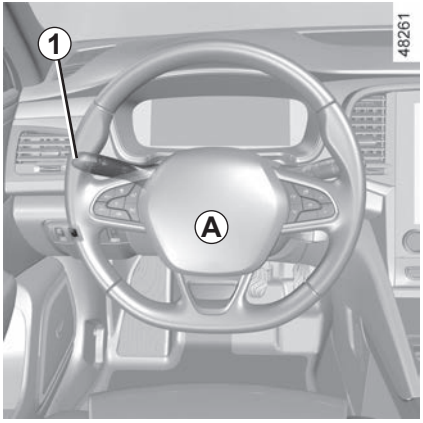

Claxon

Druk op het midden van het stuurwiel ***A*** om de claxon te laten klinken.

Lichtsignaal

Trek schakelaar ***1*** naar u toe en laat deze los om met de koplampen te knipperen.

Richtingaanwijzers

Zet de schakelaar ***1*** in dezelfde richting als waarin u het stuurwiel wilt bewegen.

Werking van de sneltoets

Tijdens het rijden wordt het stuur mogelijk slechts weinig gedraaid, waardoor de schakelaar niet vanzelf terugkomt in de ruststand.

Beweeg in dat geval de hendel kort naar de tussenstand ***1*** en laat deze daarna los: de hendel komt terug in de beginstand en de richtingaanwijzer knippert drie keer.

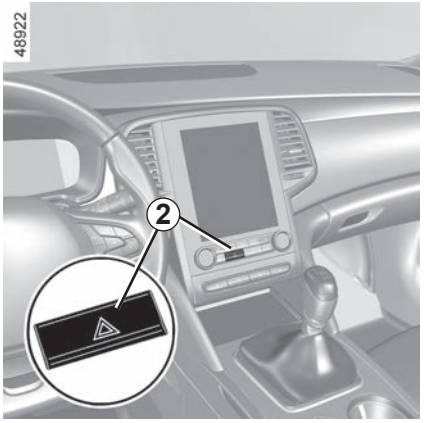

Alarmknipperlichten

Gebruik schakelaar ***2***. Hierdoor komen de vier knipperlichten en de zijknipperlichten tegelijk in werking.

Gebruik deze alleen als gevaar dreigt om andere weggebruikers te waarschuwen dat u gedwongen bent te stoppen op een abnormale plaats of zelfs waar dit verboden is, of bij bijzondere rij- of verkeersomstandigheden.

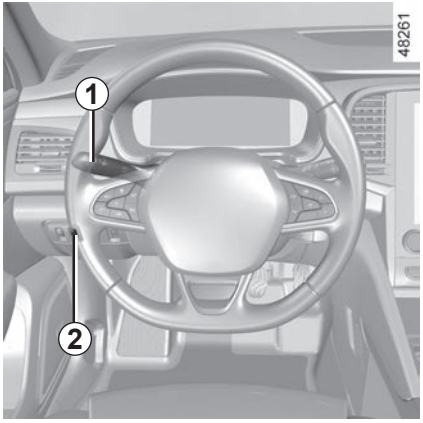

Markeringslichten

Draai de ring ***4*** tot het symbool bij het merkteken ***3*** staat: Dit controlelampje op het in-strumentenpaneel licht op.

Als de markeringslichten niet branden, is het niet mogelijk om de helderheid van het instrumentenpaneel en het dashboard af te stellen met de knop ***2***.

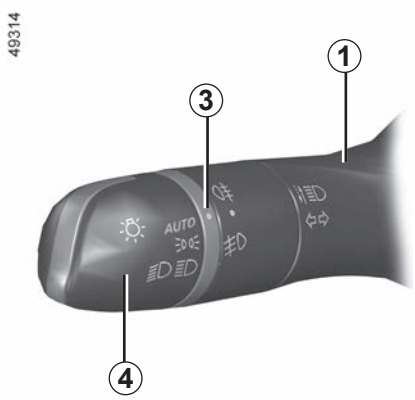

Functie verlichting overdag

De dagrijverlichting schakelt overdag automatisch in zonder dat u de schakelaar ***1*** hoeft te bedienen bij het starten van de motor, en gaat uit bij het stoppen van de motor.

Dimlicht

Handbediend

Draai de ring ***4*** tot het symbool bij het merkteken ***3*** staat: Dit controlelampje op het instrumentenpaneel licht op.

Automatische werking

Draai de ring ***4*** tot het symbool AUTO bij het merkteken ***3*** staat: met draaiende motor schakelen de dimlichten automatisch in en uit naargelang van de helderheid buiten, zonder dat u de schakelaar ***1*** hoeft te bedienen.

Afhankelijk van de auto verschijnen de dimlichten automatisch na enkele wisbewegingen van de ruitenwisserbladen.

Controleer, voordat u in het donker wegrijdt, de werking van de verlichting en stel indien nodig de stand van de koplampen af op de belasting van de auto. ➥ 1.93. Zorg ervoor dat de lichten niet bedekt zijn (vuil, modder, sneeuw, vervoer van voorwerpen, enz.).

Grootlicht

Met draaiende motor, duw met de dimlichten aan tegen de lichtschakelaar ***1***. Dit controlelampje op het in-strumentenpaneel licht op.

Om het grootlicht uit en het dimlicht weer in te schakelen, trekt u de lichtschakelaar ***1*** opnieuw naar u toe.

Tijdens het uitschakelen van het grootlicht keren de dimlichten automatisch terug in hun oorspronkelijke stand.

Automatisch grootlicht

Afhankelijk van de auto ontsteekt en dooft dit systeem automatisch het grootlicht. Het gebruikt een camera geplaatst achter de binnenspiegel om voorliggers en tegenliggers te detecteren.

Het systeem kan onder bepaalde omstandigheden niet goed werken, met name**:**
- extreme weersomstandigheden (regen, sneeuw, mist enz.);
- als er iets achter de voorruit of voor de camera zit;
- als een achterligger of tegenligger weinig verlichting voert of afgedekte lampen heeft;
- verkeerde afstelling van de koplampen;
- reflecterende systemen;
- ...

Het grootlicht wordt automatisch ontstoken wanneer:
- er weinig licht buiten is;
- er geen andere auto of verlichting wordt gedetecteerd;
- als de auto sneller dan ongeveer 40 km/u rijdt.

Als niet aan een van de voorwaarden hieronder wordt voldaan, wordt overgeschakeld naar dimlicht.

Opmerking: zorg ervoor dat de voorruit niet is bedekt (door vuil, modder, damp enzovoort).

Automatisch grootlicht inschakelen:
- draai de ring ***4*** tot het symbool **AUTO** bij de markering ***3*** staat;
- duw tegen de schakelaar ***1***.

Het controlelampje wordt op het instrumentenpaneel weergegeven.

Automatisch grootlicht (vervolg)

Om automatisch grootlicht uit te schakelen:

– draai de ring ***4*** in een andere stand dan **AUTO**;

of

– duw tegen de schakelaar ***1***;

Het controlelampje op het instrumentenpaneel gaat uit..

Opmerking: het grootlicht wordt geactiveerd bij het uitschakelen van de functie voor automatisch grootlicht.

storingen

Wanneer het bericht “Controleer autom verlichting” op het instrumentenpaneel verschijnt, wordt het systeem uitgeschakeld. Raadpleeg een merkdealer.

Het gebruik ‘s nachts van een draagbaar navigatiesysteem op het gedeelte van de voorruit onder de camera, kan de werking van het automatische grootlichtsysteem verstoren (risico van reflecties op de voorruit).

Het systeem voor het automatisch inschakelen van het grootlicht is in geen geval een vervanging voor de oplettendheid en verantwoordelijkheid van de bestuurder inzake de verlichting van het voertuig en de aanpassing daarvan aan de licht-, zicht- en verkeersomstandigheden.

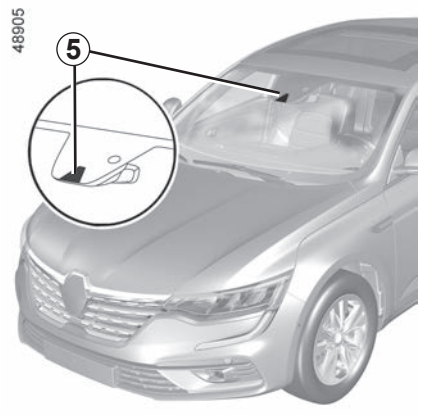

Adaptief grootlicht

Afhankelijk van de auto, is het adaptieve grootlicht verdeeld in diverse onafhankelijke verticale segmenten. Deze functie gebruikt een camera ***5*** achter de achteruitkijkspiegel om achterliggers en tegenliggers te detecteren.

Opmerking: zorg ervoor dat de voorruit niet is bedekt (door vuil, modder, damp enzovoort).

Wanneer er een auto wordt gedetecteerd, worden de segmenten die deze zone verlichten automatisch uitgeschakeld om niet te verblinden.

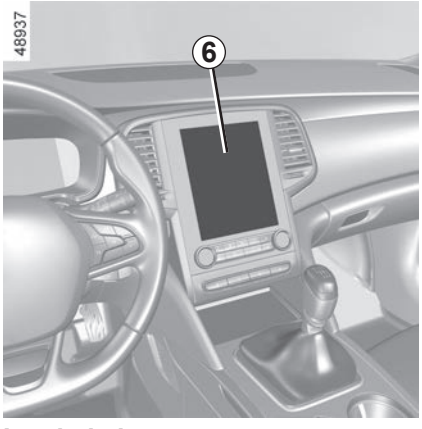

Inschakelen

Het systeem in-/uitschakelen via het multimediascherm *6*

Raadpleeg voor in- of uitschakelen van het adaptieve grootlicht de gebruiksaanwijzing van de multimedia.

Schakel “Adaptief grootlicht” in of uit.

Het grootlicht wordt automatisch ontstoken wanneer:
– er weinig licht buiten is;
– de rijsnelheid is hoger dan de drempelwaarde. Raadpleeg de volgende pagina’s.

Als niet aan een van de voorwaarden hieronder wordt voldaan, wordt overgeschakeld naar dimlicht.

Opmerking: s nachts, in stedelijke gebieden met straatverlichting, wordt het adaptieve grootlicht automatisch uitgeschakeld.

Het systeem “adaptief grootlicht” is in geen geval een vervanging voor de oplettendheid en verantwoordelijkheid van de bestuurder inzake de verlichting van het voertuig en de aanpassing daarvan aan de licht-, zicht- en verkeersomstandigheden.

Draai om het adaptieve grootlicht te activeren aan de ring ***4*** totdat het **AUTO** symbool ***3*** tegenover het referentiepunt verschijnt.

Het waarschuwingslampje licht op het instrumentenpaneel wit op.

Bijzonderheid

De verlichting van de adaptieve grootlichten is afhankelijk van de geselecteerde rijmodus (My Sense/ECO/Comfort/Sport). ➥ 3.2. De snelheidsdrempels voor inschakelen en uitschakelen zijn verschillend:

– In de modus My Sense, ECO of Comfort wordt het adaptieve grootlicht ingeschakeld als de rijsnelheid hoger is dan ongeveer 40 km/u en uitgeschakeld bij een snelheid van minder dan 20 km/u.
  De sterkte van het grootlicht past zich aan de snelheid van de auto in deze modi en tussen deze drempelwaarden aan.

– In de modus Sport wordt het adaptieve grootlicht ingeschakeld als de rijsnelheid hoger is dan ongeveer 40 km/u en uitgeschakeld bij een snelheid van minder dan 30 km/u.

Het systeem kan onder bepaalde omstandigheden niet goed werken, met name:
– extreme weersomstandigheden (regen, sneeuw, mist enz.);
– als er iets achter de voorruit of voor de camera zit;
– als een achterligger of tegenligger weinig verlichting voert of afgedekte lampen heeft;
– verkeerde afstelling van de koplampen;
– reflecterende systemen;
– ...

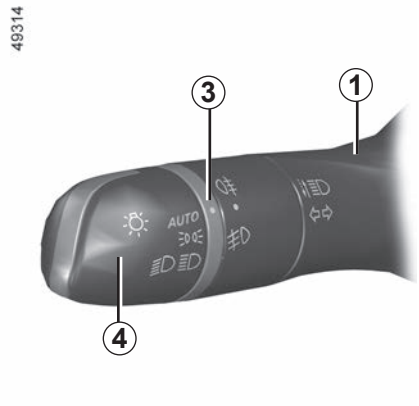

Uitschakelen van de lichten

De lichten gaan automatisch uit na stoppen van de motor, openen van het bestuurdersportier of vergrendelen van de auto. In dat geval schake-len, bij de volgende keer starten van de motor, de lichten opnieuw in, overeen-komstig de stand van ring ***4***.

Waarschuwingssignaal verlichting brandt nog

Indien de lichten worden ingeschakeld na het stilzetten van de motor, klinkt er een geluidssignaal bij het openen van het bestuurdersportier om u te waarschuwen dat de lichten nog branden (om ontlading van de accu te voorkomen).

storingen

Als het bericht “Controleer verlichting” verschijnt in combinatie met het waarschuwingslampje en het waarschuwingslampje knippert op het instrumentenpaneel, is er een storing in de verlichting.
Raadpleeg een merkdealer.

Functie welkomst en afscheid
(afhankelijk van de auto)

Wanneer de functie is ingeschakeld, gaan de dagrijverlichting en de markeringslichten achter automatisch aan wanneer card wordt gedetecteerd of de auto wordt ontgrendeld.

Ze gaan automatisch uit:

– ongeveer één minuut nadat ze zijn aangegaan;

– wanneer de motor wordt gestart, naargelang van de stand van de schakelaar voor de verlichting;

of

– wanneer de auto wordt vergrendeld.

Welkomstverlichting op de externe handgrepen

Als deze functie actief is, lichten de lampjes op de externe handgrepen automatisch op als de kaart wordt gedetecteerd, als de auto wordt ontgrendeld of als een portier wordt geopend.

Ze gaan automatisch uit:

– ongeveer één minuut nadat ze zijn aangegaan;

– bij het starten van de motor;

of

– wanneer de auto wordt vergrendeld.

Inschakelen/uitschakelen van de functie

Zie de gebruiksaanwijzing van het multimediasysteem om de externe welkomstfunctie in of uit te schakelen.

Selecteer “ON” of “OFF”.

Functie “uitschakelvertraging”

Met deze functie kunt u de markeringslichten en dimlichten korte tijd inschakelen (bijv. voor het bijlichten bij het openen van een hek).

Als de motor en de lichten uitgeschakeld zijn, de ***4*** ring op **AUTO** staat, trekt u de hendel ***1*** naar u toe: de markeringslichten en dimlichten gaan ongeveer 30 seconden aan samen met de waarschuwingslampjes en op het instrumentenpaneel.

Om deze tijd te verlengen, kunt u de schakelaar tot vier keer naar u toe trekken (de maximale tijd is ongeveer twee minuten).

De boodschap “ _ _ _” met de oplichttijd verschijnt op het instrumentenpaneel om deze handeling te bevestigen. Daarna kunt u uw auto vergrendelen.

Om de verlichting uit te schakelen voordat deze automatisch uitschakelt, verdraait u de ring ***4*** (de stand is onbelangrijk) en draait u deze daarna terug in de stand **AUTO**.

Mistlichten voor

Draai de middelste ring ***7*** van de schakelaar ***1*** zo dat het symbool bij het merkteken ***3*** staat en laat dan los.

De werking is afhankelijk van de gevoerde verlichting; het controlelampje op het instrumentenpaneel gaat branden.

Mistachterlicht

Draai de middelste ring ***7*** van de schakelaar zo dat het symbool bij het merkteken ***3*** staat en laat dan los.

De werking is afhankelijk van de gevoerde verlichting; het controlelampje op het instrumentenpaneel gaat branden.

Zodra de weersomstandigheden dit toelaten moet u de mistachterlichten uitschakelen om de achter u rijdende weggebruikers niet te hinderen.

Bij mist, sneeuw of bij het vervoer van voorwerpen die voorbij de voorkant van het dak uitsteken, werkt de automatische verlichting niet altijd.

Het inschakelen van de mistlichten blijft onder controle van de bestuurder: de controlelampjes op het instrumentenpaneel informeren u over het inschakelen (controlelampje brandt) of uitschakelen (controlelampje uit).

Lichten uit

Draai opnieuw de ring ***7*** om het merkteken ***3*** tegenover het symbool van het mistlicht te brengen dat u wilt uitschakelen. Het bijbehorende controlelampje op het instrumentenpaneel dooft.
Bij het uitschakelen van de verlichting, gaan ook de mistlichten voor en achter uit.

Bochtlichten

(Afhankelijk van de auto)
Bij vooruitrijden met een snelheid van minder dan circa 40 km/u en de dimlichten aan, gaat in bepaalde omstandigheden (stuurwielhoek, richtingaanwijzers aan, enz.) in een bocht één van de mistlichten branden om de bocht te verlichten.
In de achteruitversnelling en met de dimlichten aan, gaan de twee mistlampen voor automatisch branden.
Opm: bij schakelen van achteruit naar vooruit (bijv. tijdens een parkeermanoeuvre), blijven de twee mistlichten branden totdat het voertuig harder rijdt dan 10 km/u.

KOPLAMPVERSTELLING

Bij de auto's die ermee uitgerust zijn, kan de knop ***A*** de stand van de koplampen aanpassen aan de belasting.

Als u deze knop ***A*** omlaag draait dan gaan de lichtbundels naar beneden; draait u de knop omhoog dan gaan de lichtbundels ook omhoog.

Voor auto's zonder afstandsbediening ***A*** worden de koplampen automatisch afgesteld aan de hand van de belading van de auto.

Voorbeelden van de stand van de schakelaar *A*, afhankelijk van de belading	
0	**Bestuurder alleen of met een passagier voorin**
1	**Bestuurder met alle passagiers**
3	**Bestuurder met alle passagiers plus bagage (of belading), tot het maximum gewicht (uitvoeringen break en 4-deurs)**
4	**Alleen bestuurder met (of belading) tot het maximum gewicht (uitvoeringen break en 4-deurs)**

In de volgende tabel ziet u enkele voorbeelden. Stel in alle gevallen bediening ***A*** in volgens de belading van de auto, zodat de weg goed zichtbaar is en andere weggebruikers niet verblind worden.

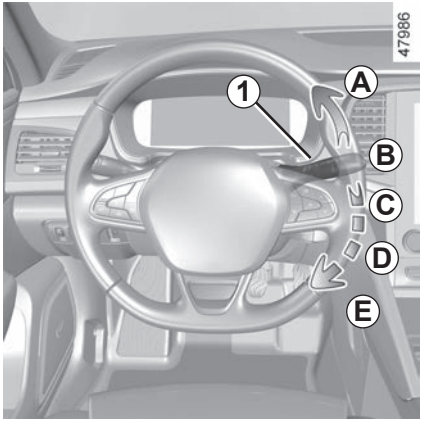

Auto voorzien van ruitenwisser voor met regensensor

De regensensor bevindt zich op de voorruit, voor de binnenspiegel.

A **een keer wissen**
Door kort te drukken maakt de ruitenwisser één wisbeweging.

B **stoppen**

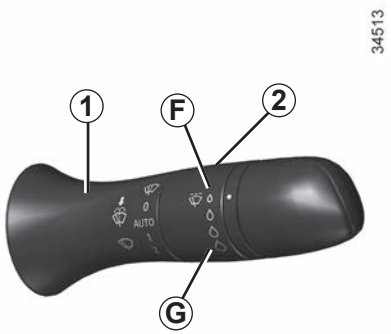

C **automatisch wissen**
In deze stand signaleert het systeem water op de voorruit en schakelt het wissen in met een aangepaste wissnelheid. De inschakeldrempel van het wissen en de duur van het interval is te regelen door de ring ***2*** te verdraaien:

– ***F*** : minimumgevoeligheid
– ***G*** : maximumgevoeligheid

Hoe hoger de gevoeligheid, des te sneller reageren de ruitenwissers en wordt de frequentie van het wissen verhoogd.

Wanneer automatisch wissen is ingeschakeld of de gevoeligheid wordt verhoogd, wordt één wisbeweging uitgevoerd.

NB:

– de regensensor heeft enkel een ondersteunende functie. Bij beperkte zichtbaarheid moet de bestuurder zijn ruitenwisser handmatig inschakelen. Bij mist of sneeuwval werkt de ruitenwisser niet altijd automatisch en blijft deze onder uw controle.

– Bij temperaturen onder nul wordt automatisch wissen niet ingeschakeld wanneer de auto wordt gestart. Deze functie wordt automatisch ingeschakeld wanneer de auto sneller rijdt dan een bepaalde snelheid (ongeveer 8 km/uur).

– schakel automatisch wissen niet in bij droog weer;

– ontdooi de voorruit volledig voordat u het automatisch wissen inschakelt.

De werking van een ruitenwisserblad

Let op de staat van de ruitenwisserbladen. Hun levensduur hangt van u af:

– houd de bladen schoon: reinig de bladen en de ruit regelmatig met water en zeep;
– gebruik ze niet op een droge ruit;
– maak ze los van de ruit als ze lange tijd niet zijn gebruikt.

Vervang ze in elk geval zodra hun werking afneemt, ongeveer eens per jaar. ➥ 5.33.

Voorzorgen bij het gebruik van de wissers

– Maak, als het vriest of sneeuwt, de achterruit schoon voordat u de ruitenwisser aanzet (de motor kan oververhitten).
– zorg dat niets de beweging van de wisser hindert.

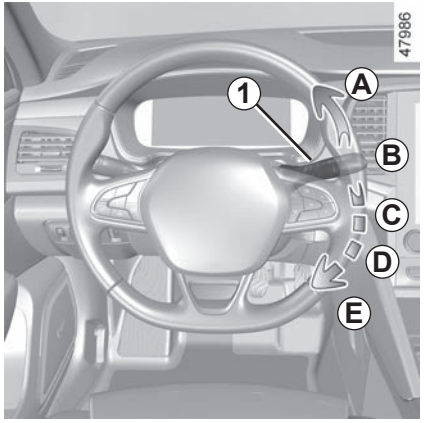

D **langzaam continu wissen**

E **snel continu wissen**

De standen ***A*** en ***D*** zijn toegankelijk met contact aan. De standen ***C*** en ***E*** zijn uitsluitend toegankelijk bij draaiende motor.

storingen

Bij een storing van het automatisch wissen, schakelt de ruitenwisser over op wissen met intervallen. Roep de hulp in van een merkdealer.

De werking van de regensensor kan worden verstoord bij:

– beschadigde ruitenwissers; een waterlaagje of watersporen achterlaten in de detectiezone van de sensor kunnen de reactiesnelheid van het automatisch wissen vergroten of de frequentie van het wissen verhogen;
– een voorruit met een chip of barst ter hoogte van de sensor, of een voorruit die is bedekt met stof, vuil, insecten, ijs, het gebruik van was en waterafstotend stoffen; de ruitenwisser zal minder gevoelig zijn of reageert mogelijke helemaal niet.

Bijzonderheid

Tijdens het rijden gaat de wisser langzamer werken als de auto stopt. Van snel continu wissen naar langzaam continu wissen. Zodra de auto weer gaat rijden, beginnen de wissers weer met de oorspronkelijk ingestelde snelheid te werken.
Als u de schakelaar ***1*** in een andere stand zet, schakelt u hiermee bovengenoemd automatisme uit.

Voorzorgsmaatregelen

– Controleer bij vorst voordat u de ruitenwisser inschakelt of de ruitenwisserbladen niet zijn vastgevroren. Als u de ruitenwisser inschakelt terwijl de bladen zijn vastgevroren, kunt u zowel de bladen als de motor van de ruitenwisser beschadigen.

– Activeer de ruitenwissers niet op een droge ruit. Dit kan leiden tot vroegtijdige slijtage of beschadiging van de wisserbladen.

Bijzondere stand van de ruitenwisser voor (onderhoudsstand)

In deze stand kunnen de bladen worden opgetild om ze van de voorruit te verwijderen.

Dit kan nuttig zijn:
– om de bladen te reinigen;
– om de bladen van de voorruit los te maken in winterse weersomstandigheden;
– vervang de bladen. ➥ 5.33.

Zet, met contact aan en motor uit, de ruitenwisserschakelaar omlaag in de stand ***E*** (snel continu wissen). De ruitenwisser stopt in een stand verwijdert van de motorkap.

Om de bladen terug te plaatsen, gaat u na of de bladen correct zijn neergeklapt op de voorruit en zet u de schakelaar met het contact aan vervolgens in de stand ***B*** (stop).

Voordat u het contact aanzet, moet u de ruitenwissers op de voorruit zetten. Anders kunnen de motorkap of de wissers beschadigd raken wanneer deze worden ingeschakeld.

Opmerking:

Wanneer de ruitenwissers geen voeding meer hebben, kunt u de wisserbladen minstens één minuut na het vergrendelen van de auto handmatig verplaatsen. Forceer de beweging van de wisserarmen niet. Dit kan leiden tot beschadiging van de ruitenwissermotor, -armen en -bladen.

Om de bladen correct terug te plaatsen na werkzaamheden, moet u ervoor zorgen dat de bladen op de voorruit rusten, zet u het contact aan en beweegt u de schakelaar van de ruitenwisser.

Het ruitenwisserblad aan bestuurderskant moet altijd boven het blad aan de passagierskant liggen. Als dat niet het geval is, zal de ruitenwisser één wisbeweging maken zodra de auto sneller rijdt dan ongeveer 7 km/uur.

Wanneer de voorruit obstakels bevat (vuil, sneeuw, ijs ...), maakt u de voorruit (inclusief de centrale zone achter de binnenspiegel) en de achterruit schoon voordat u de ruitenwissers inschakelt (risico op oververhitting van de motor).

Als een obstakel de beweging van een blad verhindert, kan dat blad stoppen met wissen. Verwijder het obstakel en schakel de ruitenwisser opnieuw in met de ruitenwisserschakelaar.

Voordat u iets aan de voorruit doet (wassen van de auto, ontdooien, reinigen van de voorruit enz.) moet u de schakelaar ***1*** in stand ***B*** (uit) zetten.

Risico van verwonding en/of beschadigingen.

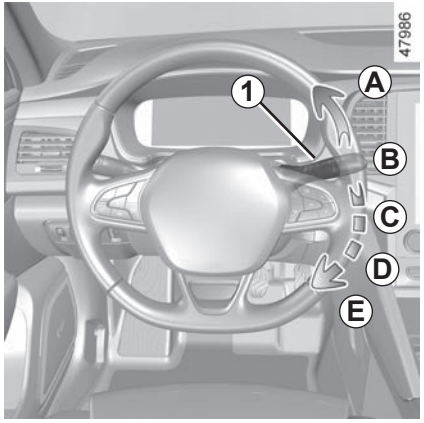

Ruitensproeier

Contact aan: trek de schakelaar ***1*** naar u toe en laat deze weer los.

Door een korte actie komt de ruitensproeier in werking en maakt de ruitenwisser één wisbeweging.

Door een lange druk komt de ruitensproeier in werking en maakt de ruitenwisser drie wisbewegingen, en na enkele secondes nog een vierde.

Opmerking:

Bij temperaturen onder nul kan de ruitenwisservloeistof aanvriezen op de voorruit en het zicht verminderen. Verwarm de voorruit met behulp van de ontwasemingsschakelaar voordat u ze reinigt.

Verwarmende sproeiers
(afhankelijk van de auto)

De sproeiers worden verwarmd wanneer u de ontdooiing van de achterruit inschakelt.

Controleer bij werkzaamheden onder de motorkap of de schakelaar van de ruitenwisser in stand **B** (uit) staat.

Verwondingsgevaar

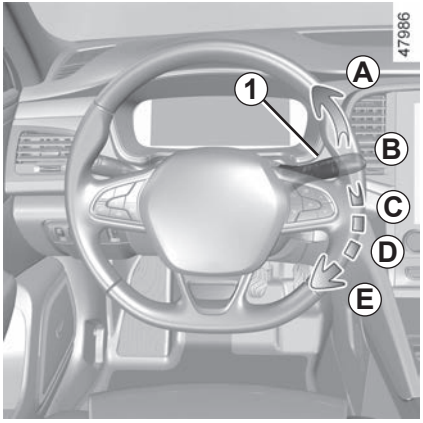

Koplampsproeiers

Koplampen branden
Als de auto hiermee is uitgerust en de motor draait, trekt u de schakelaar ***1*** ongeveer twee seconden naar u toe: de koplampsproeiers en ruitensproeiers worden tegelijk ingeschakeld.
De koplampsproeiers worden eveneens ingeschakeld als u de schakelaar van de voorruitsproeier drie keer lang ingedrukt houdt.

NB:

om de goede werking van de koplampsproeier te waarborgen tijdens de winter, moet u de sneeuw van de afdekplaatjes van de sproeiers verwijderen en de afdekplaatjes van de sproeiers ontdooien met behulp van een ontdooispray.

Het is echter aanbevolen om op regelmatige tijdstippen hardnekkig vuil op het glas van de koplampen te verwijderen.

Als het minimumpeil van de ruitensproeiervloeistof nadert, kan het circuit van de koplampsproeier lucht aanzuigen.

Vul ruitensproeiervloeistof bij en schakel het systeem in, bij **draaiende motor**, om het weer te vullen.

Controleer bij werkzaamheden onder de motorkap of de schakelaar van de ruitenwisser in stand **B** (uit) staat.

Verwondingsgevaar

Achterruitwisser

Draai met contact aan de ring ***3*** van de schakelaar ***1*** tot het merkteken ***2*** tegenover het symbool staat.

- **stoppen**
- **wissen met intervallen**
  Het wisserblad veegt met tussenpozen van enkele seconden. De frequentie van het wissen varieert naargelang de rijsnelheid van de auto;
- **langzaam continu wissen**

Om de werking te stoppen, laat u opnieuw de ring ***3*** draaien.

Opmerking: als u de auto door een wasstraat rijdt, moet u de ring ***3*** van de schakelaar ***1*** in ruststand zetten om het automatisch wissen uit te zetten.
Houd u aan de gebruiksvoorschriften.

Gebruik de ruitenwisserarm niet om de achterklep te openen of te sluiten.

Voordat u iets aan de achterruit doet (wassen van de auto, ontdooien, reinigen enz.) moet u de schakelaar ***1*** in ruststand zetten.

Risico van verwonding en/of beschadigingen.

De werking van een ruitenwisserblad

Let op de staat van de ruitenwisserbladen. Hun levensduur hangt van u af:

- houd de bladen schoon: reinig de bladen en de ruit regelmatig met water en zeep;
- gebruik ze niet op een droge ruit;
- maak ze los van de ruit als ze lange tijd niet zijn gebruikt.

Vervang ze in elk geval zodra hun werking afneemt, ongeveer eens per jaar. ➥ 5.33.

Voorzorgen bij het gebruik van de wissers

- Maak, als het vriest of sneeuwt, de achterruit schoon voordat u de ruitenwisser aanzet (de motor kan oververhitten).
- zorg dat niets de beweging van de wisser hindert.

Inschakelen/uitschakelen van de achterruitwisser

Wanneer de achteruitversnelling wordt ingeschakeld, wordt het intervalwissen van de achterruit ingeschakeld (als de ruitenwissers van de voorruit werken). Als uw auto is uitgerust met een menu om de auto-instellingen te personaliseren, kunt u deze functie activeren of deactiveren. ➥ 1.77

Voor auto's die niet zijn uitgerust met een menu om de instellingen te personaliseren, kunt u de functie laten deactiveren door een merkdealer.

Wanneer er zich obstakels op de achterruit bevinden (vuil, sneeuw ...), probeert de ruitenwisser alle obstakels weg te wissen. Als een obstakel de beweging van het blad verhindert, kan het blad stoppen. Verwijder het obstakel, wacht ongeveer 30 seconden en schakel de ruitenwisser opnieuw in met de schakelaar voor het wissen.

Voorzorgsmaatregelen

– Controleer bij vorst voordat u de ruitenwisser inschakelt of de ruitenwisserbladen niet zijn vastgevroren op de ruit. Als u de ruitenwisser bedient terwijl het blad geblokkeerd is door vorst, bestaat het risico dat zowel het blad als de motor van de ruitenwisser beschadigd raken.

– Activeer de ruitenwissers niet op een droge ruit. Dit kan leiden tot vroegtijdige slijtage of beschadiging van de wisserbladen.

Ruitenwissers/ ruitensproeiers achter

Duw met het contact aan lang tegen de schakelaar ***1*** en laat vervolgens los.

Als u de schakelaar lang bedient, wordt de achterruitsproeier ingeschakeld en maakt de achterruitwisser drie wisbewegingen, en na enkele seconden nog een vierde.

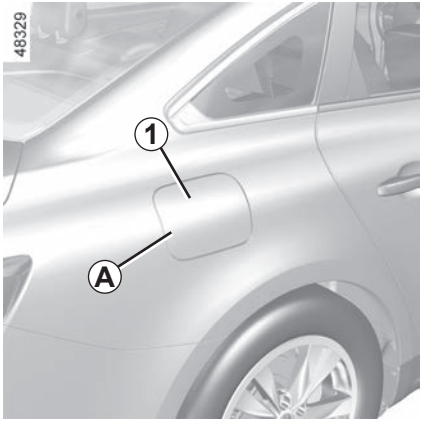

Bruikbare inhoud van de tank:

– ongeveer **50 liter** voor uitvoeringen met benzinemotor of dieselmotor met tweewielaandrijving;

– ongeveer **45 liter** voor uitvoeringen met dieselmotor en vierwielaandrijving.

Druk nooit met de vingers op de klep ***2***.

Maak de omgeving van het vulsysteem niet schoon met een hogedrukreiniger.

Om bij ontgrendelde auto het klepje ***1*** te openen, drukt u op de zone ***A*** en laat u vervolgens los. Het klepje ***1*** gaat een beetje open.
De klep ***2*** is in de vulopening ingebouwd.
Raadpleeg voor het tanken de paragraaf “Tanken van brandstof”.
Sluiten: druk het klepje met de hand tegen de aanslag.

Soort brandstof

Gebruik brandstof van goede kwaliteit die overeenkomt met de normen die in elk land zijn vastgelegd en **beslist** overeenkomt met de indicaties op de sticker op klepje ***1***. ➥ 6.8.

Dieselmotor

Gebruik **uitsluitend** dieselbrandstof die overeenkomt met de indicaties op de sticker aan de binnenkant van het klepje ***1***.

Benzinemotor

Gebruik **uitsluitend** ongelode benzine. Het octaangetal (RON) moet conform de gegevens zijn die op de sticker van het klepje ***1*** staan ➥ 6.8.

Tanken van brandstof

Met het contact uitgeschakeld, druk met het vulpistool de klep ***2*** open en steek het pistool **zo ver mogelijk** naar binnen voordat u met tanken begint (spatgevaar).

Houd hem in deze stand tijdens het tanken.

Als het vulpistool automatisch is afgeslagen, mag u het nog maximaal twee keer gebruiken, om voldoende ruimte in de tank over te houden voor het uitzetten van de brandstof.

Let op dat bij het tanken geen water bij de brandstof komt. De klep ***2*** en zijn omgeving moeten schoon blijven.

Als u brandstof wilt tanken, zet u de motor uit (dus NIET stand-by bij voertuigen met de Stop and Start-functie): u moet het contact UIT zetten. ➥ 2.3.

Risico van brand.

Benzinemotor

Schade die ontstaan is als gevolg van het tanken van loodhoudende benzine wordt niet door de fabrieksgarantie gedekt.

Om te voorkomen dat er abusievelijk loodhoudende benzine wordt getankt, heeft de vulhals een nauwe doorlaat met een veiligheidssysteem waarin **alleen een vulpistool met loodvrije benzine past**.

Brandstofsoorten die voldoen aan de Europese normen die ook gelden voor de motoren van auto's die in Europa zijn verkocht: zie tabel ➥ 6.8.

Vermeng de dieselbrandstof nooit met benzine (loodvrij of E85), zelfs niet een kleine hoeveelheid.
Gebruik geen ethanol als uw auto hier niet voor aangepast is.
Voeg **geen** reagens toe aan de brandstof, anders kan de motor beschadigd raken. ➥ 1.104.
Als u een toevoegmiddel aan de brandstof wilt toevoegen, gebruik dan een product dat is goedgekeurd door onze technische dienst.
Ga naar een merkdealer.

Tank leeggereden bij dieselmotor

Druk met de kaart in het interieur op de startknop ***3*** zonder de pedalen aan te raken. Wacht een paar minuten voordat u de auto start. Hiermee kan het brandstofcircuit worden ontlucht Als de motor niet start, herhaalt u de procedure.

Neem als de motor na verschillende pogingen niet start, contact op met een merkdealer.

Wijzig of repareer niet zelf het brandstofsysteem (rekeneenheden, bedrading, brandstofcircuit, inspuitstukken of verstuivers, beschermkappen) vanwege de grote gevaren voor de veiligheid die hierdoor kunnen ontstaan. Laat deze werkzaamheden uitsluitend door uw merkdealer uitvoeren.

Aanhoudende stank van brandstof

In geval van een aanhoudende stank van brandstof, moet u:

– onmiddellijk stoppen, rekening houdend met het overige verkeer en het contact uitzetten;
– de alarmknipperlichten aanzetten, alle passagiers uit laten stappen en ze op veilige afstand van het verkeer houden;
– Als het peil normaal is, heeft dit een andere oorzaak, roep de hulp in van een merkdealer.

U dient zich te houden aan de wetgeving van het land waarin u zich bevindt. Overtreding van de geldende regelgeving is strafbaar.

De werking van de startvergrendeling

De reagens is bestemd voor dieselmotoren voorzien van het SCR-systeem (selectieve katalysator).
Gebruik van een reagens vermindert de hoeveelheid stikstofoxide in uitlaatgassen.
Het werkelijke reagensverbruik is afhankelijk van de gebruiksomstandigheden, de uitrusting van de auto en de rijstijl van de bestuurder.

Reagenskwaliteit

Gebruik **alleen reagentia die voldoen aan standaard ISO 22241** en in overeenstemming met de markering op de vuldop.

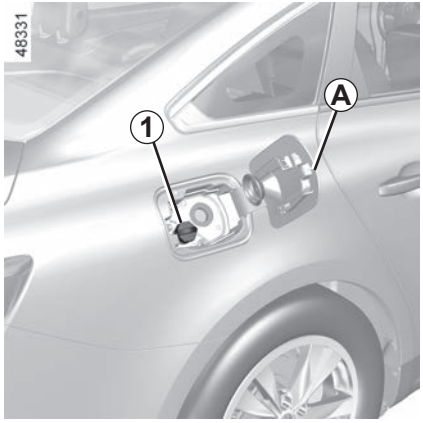

Vullen

Bruikbare inhoud van de tank: ongeveer 17 liter.

Open, met het contact uit, het deksel ***A*** en draai de dop ***1*** los.

Opmerking: er kan ammoniumhydroxidedamp ontsnappen uit de opening als de temperatuur van de tank hoog is.

De reagens mag niet in contact komen met ogen of huid. Bij onverhoopt contact spoelen met veel water. Indien nodig een arts raadplegen.

Als u brandstof wilt tanken, zet u de motor uit (dus NIET stand-by bij voertuigen met de Stop and Start-functie): u moet het contact UIT zetten. ➥ 2.3.

Risico van brand.

Als het bericht “XXXXXX KMblokkade AdBlue bijvullen” verschijnt, vult u de reagenstank bij volgens de instructies voor bijvullen.

Risico op stilstand van de auto.

De tankdop is van een speciaal type.

Vraag naar ditzelfde type als u een andere dop koopt. Ga naar een merkdealer. Maak de omgeving van het vulsysteem niet schoon met een hogedrukreiniger.

Vullen (vervolg)

U kunt de tank bijvullen bij de pomp. Wanneer het contact uit is, steekt u het vulpistool **zo ver mogelijk** naar binnen voordat u met tanken begint (spatgevaar). Houd hem in deze stand tijdens het tanken.

Als het vulpistool automatisch is afgeslagen, mag u nog maximaal twee liter brandstof bijvullen omdat er ruimte moet blijven in de tank voor expansie.

In andere vulsituaties is het belangrijk dat u de informatie op de reagenscontainer (blik of fles) leest.

Voorzorgsmaatregelen

Bij het vullen:

– **behandel de reagens voorzichtig. Deze kan kleding, schoenen, onderdelen van de carrosserie enz. beschadigen**;

– let erop dat bij het vullen geen water in de brandstoftank komt.

Als er reagens overstroomt of op het lakwerk terechtkomt, moet het betroffen gebied snel met veel water en een zachte doek worden gereinigd.

Opmerking: als het reagens kristalliseert, gebruikt u een zachte spons.

Bij extreem koud weer

Als het vriest moet de reagenstank worden bijgevuld als de -indicator en het bericht “Vul AdBlue bij voor 1200 km” verschijnen op het instrumentenpaneel.

Bijzondere gevallen

De reagensvloeistof bevriest bij ongeveer -10 °C.

Probeer in deze omstandigheden niet om de vloeistof bij te vullen als deze bevroren is. Indien u het reservoir moet vullen of bijvullen met reagens (aan), zet u de auto indien mogelijk op een warmere plek zodat de reagens weer vloeibaar wordt. Anders vraagt u een vakman om reagensvloeistof bij te vullen.

Nadat u de reagenstank hebt bijgevuld, controleert u of de dop en het klepje zijn gesloten. Start dan de motor en **WACHT 10 seconden terwijl de auto stilstaat met draaiende motor** voordat u weer wegrijdt.
Als u dit niet doet, wordt het bijvullen van de tank pas geregistreerd nadat de auto tientallen minuten heeft gereden.
Het bericht “--- Vul AdBlue” verschijnt en/of de controlelampjes branden totdat het bijvullen is geregistreerd door het systeem.

Er mogen geen werkzaamheden worden uitgevoerd aan onderdelen van het systeem. Om schade te voorkomen mag uitsluitend deskundig personeel van de merkdealer werkzaamheden aan het systeem uitvoeren.

Onderhoud/actieradius

De informatie op het instrumentenpaneel kan worden vergezeld door een geluidssignaal.

Controleen waarschuwingslampjes	Boodschap	Wat te doen?
–	“Vul AdBlue bij voor 2400 km”	Wanneer het bericht verschijnt als het contact wordt aangezet, hebt u **een actieradius van minder dan 2400 km.** Vul de tank bij of laat een merkdealer de **reagenstank bijvullen**.
gaat branden.	“Vul AdBlue bij voor 1200 km”	Wanneer het bericht verschijnt als het contact wordt aangezet, hebt u **een actieradius tussen 1200 km en 800 km.** Vul de tank bij of laat een merkdealer de **reagenstank bijvullen**.
gaat branden.	“XXX KM Fout AdBlue bijvullen”	Het bericht verschijnt als het contact wordt aangezet en wordt herhaald: – Ongeveer elke 100 km: u hebt een **actieradius tussen ongeveer 800 km en 200 km**; – Ongeveer elke 50 km: u hebt een **actieradius van minder dan 200 km**. In alle gevallen **moet de tank met reagens zo spoedig mogelijk door u of een geautoriseerde dealer worden gevuld**.
knippert.	“0 KM Fout AdBlue bijvullen”	**De motor wil niet starten.** Voor een herstart moet u zelf de reagenstank bijvullen.

Systeemstoring

Als het controlelampje gaat branden, kan ook een pieptoon te horen zijn.

Controleen waarschuwingslampjes	Boodschap	Interpretatie
en gaan branden.	“Controleer lucht verontreiniging” “Contoleer kwaliteit AdBlue” “Controleer AdBlue injectie”	Geeft een storing in het systeem aan. Raadpleeg zo snel mogelijk de merkdealer.
en gaan branden.	“XXX KM Fout antiluchtveront.”	Geeft aan dat er een systeemfout is en dat **binnen 800 km de auto niet meer opnieuw kan worden gestart**. Deze waarschuwingen worden herhaald: – elke 100 km totdat er **tussen 800 km en 200 km over** is voordat de auto niet opnieuw kan worden gestart; – Elke 50 km wanneer er **minder dan 200 km resteert** voordat de auto niet meer kan worden gestart. Raadpleeg zo snel mogelijk de merkdealer.
en gaan branden.	“0 KM Fout antiluchtveront.”	Geeft aan dat **de auto niet opnieuw zal starten** nadat het contact is uitgeschakeld. Roep de hulp in van een merkdealer.

Hoofdstuk 2: Het rijden

Inrijden 2.2
Starten, Stoppen van de motor 2.3
Functie Stop and Start 2.6
Bijzonderheden versies met benzinemotor 2.10
Bijzonderheden van de dieselmotor 2.12
Versnellingshendel 2.14
Elektronische parkeerrem 2.15
Functie “AUTOHOLD” 2.19
Tips voor het rijden, Eco-rijden 2.20
Tips voor onderhoud en minder luchtverontreiniging 2.26
Milieu 2.27
Controlesysteem bandenspanning 2.28
Hulpen correctiesystemen tijdens het rijden 2.33
Actieve noodrem 2.41
Lane departure warning 2.49
Rijstrookassistent 2.54
Dodehoekwaarschuwing 2.60
Waarschuwing veiligheidsafstand 2.67
Detectie van verkeersborden 2.71
Waarschuwing vermoeidheidsdetectie 2.75
Snelheidsbegrenzer 2.77
Snelheidsregelaar 2.81
Adaptieve snelheidsregelaar 2.86
Parkeerhulp 2.99
Achteruitrijcamera 2.105
Uitparkeerwaarschuwing 2.108
Parkeerhulp 2.112
Veringen voor elektronische schokdemping 2.117
Automatische transmissie 2.118
Noodoproep 2.121

INRIJDEN

Benzinemotor

Rijd de eerste **1 000 km** niet sneller dan 130 km/uur in de hoogste versnelling en laat de motor met niet meer dan 3 000 tot 3 500 tr/min draaien.

Pas na **ongeveer 3 000 km** zult u over het volle vermogen van de motor kunnen beschikken.

Onderhoudsbeurten: zie het onderhoudsdocument van uw auto.

Dieselmotor

Rijd de eerste **1500 km** niet sneller dan 130 km/uur in de hoogste versnelling en laat de motor met niet meer dan 2 500 tr/min draaien. Daarna kunt u sneller rijden maar pas na 6 000 km zult u over het volle vermogen van de motor kunnen beschikken.

Trek tijdens het inrijden nooit snel op. Als de motor nog koud is mag u hem in de lagere versnellingen nooit met een hoog toerental laten draaien.

Onderhoudsbeurten: zie het onderhoudsdocument van uw auto.

Voorwaarden voor het starten van de motor

De kaart moet worden ingevoerd binnen de detectiezone ***1***.
Om te starten:

– bij voertuigen met een automatische versnellingsbak trapt u in de stand **P** het rempedaal in. Druk op de knop ***2*** en laat het rempedaal los zodra de motor is gestart;
– bij voertuigen met een handgeschakelde versnellingsbak: trap het rempedaal in, druk op knop ***2*** en laat het rempedaal los zodra de motor is gestart. Als een versnelling is ingeschakeld, moet u ook het koppelingspedaal indrukken.

Bijzonderheden

– Als er niet is voldaan aan een van de startvoorwaarden, verschijnt het bericht “Druk op rem + START” of “Ontkoppel + START” of “Selecteer stand P” op het instrumentenpaneel;
– In sommige gevallen moet aan het stuurwiel worden gedraaid tijdens het indrukken van de startknop ***2*** om het ontgrendelen van de stuurkolom mogelijk te maken; Het bericht “Draai stuurwiel + START” waarschuwt u hiervoor.

“Handsfree” starten met achterklep open

In dat geval mag de kaart zich niet in de bagageruimte bevinden, om te vermijden dat u ze kwijtraakt.

Functie accessoires

(Contact aanzetten)

Zodra u bent ingestapt, hebt u een aantal functies van de auto (radio, navigatiesysteem ruitenwisser, enz.) ter beschikking.

Om de andere functies te gebruiken, drukt u met de kaart in de auto op de knop ***2*** zonder de pedalen in te drukken.

Storingen

In sommige gevallen werkt de handsfree-card niet:

– als de kaartaccu leeg is, enz.
– nabijheid van een apparaat dat de dezelfde frequentie gebruik (scherm, mobiele telefoon, computerspel, enz.);
– de auto bevindt zich in een sterk elektromagnetisch veld.

De boodschap “Plaats de kaart in zone + START” verschijnt op het instrumentenpaneel.

Druk op het rempedaal of koppelingspedaal en leg de card ***3*** (knop aan de zijkant) op de daarvoor bedoelde plaats ***4***.

Opmerking: het plaatsingsgebied ***4*** zit linksonder in het compartiment ***A***.

Druk op de knop ***2*** om de auto te starten. Het bericht verdwijnt.

Voorwaarden voor het stoppen van de motor

De auto moet stilstaan, met de hendel in stand **N** of **P** bij een auto met een automatische transmissie.

Druk met de kaart in de auto op de knop ***2***: de motor stopt. De parkeerstand **P** wordt automatisch ingeschakeld.

De stuurkolom vergrendelt bij het openen van het bestuurdersportier of bij het vergrendelen van de auto.

Als de kaart niet in het interieur aanwezig is of als de kaartaccu bijna leeg is als de auto stilstaat en u de motor wilt uitzetten, verschijnt het bericht “Kaart afwezig druk lang START” op het instrumentenpaneel: druk langer dan twee seconden op de knop ***2***.

Als de kaart zich niet meer in het interieur bevindt, controleert u of u deze kunt ophalen voordat u de knop ingedrukt houdt. Zonder de -card kunt u de auto niet starten.

Als de motor is gestopt, blijven de op dat moment ingeschakelde accessoires (radio, enz.) ongeveer 10 minuten werken.

Als het bestuurdersportier geopend wordt, schakelen de accessoires uit.

Zet nooit het contact uit voordat de auto compleet stilstaat. Door het stilzetten van de motor is er geen bekrachtiging meer van Als de motor niet meer draait, zijn er geen stuur- en rembekrachtiging meer. Ook werken veiligheidsvoorzieningen, zoals airbags en gordelspanners, niet meer.

Controleer, als u de auto verlaat en vooral als u de kaart bij u hebt, of de motor volledig is uitgeschakeld.

Verantwoordelijkheid van de bestuurder tijdens het parkeren of stoppen van de auto

Laat nooit, zelfs niet eventjes, een kind, een afhankelijke volwassene of een dier in de auto achter als u deze verlaat.

Ze kunnen zichzelf of anderen in gevaar brengen door bijvoorbeeld de motor te starten, organen te bedienen zoals bijvoorbeeld de ruitbediening, of de portieren te vergrendelen.

Bovendien kan bij warm en/of zonnig weer de temperatuur in het interieur heel erg snel oplopen.

LEVENSGEVAAR OF GEVAAR VAN ERNSTIG LETSEL.

Dit systeem zorgt voor een lager brandstofverbruik en vermindert de uitstoot van broeikasgassen. Het systeem wordt automatisch ingeschakeld wanneer de auto begint te rijden. Tijdens het rijden stopt het systeem de motor (stand-by) wanneer het voertuig tot stilstand komt of langzaam rijdt (verkeersopstopping, verkeerslichten enz.), afhankelijk van het voertuig.

Omstandigheden waarbij de motor op stand-by wordt gezet

De auto heeft na de laatste stilstand gereden.

Voor auto's met automatische versnellingsbak:

– de versnellingsbak staat in stand **D**, **M** of **N**;

en

– het rempedaal wordt (voldoende hard) ingedrukt;

Als het controlelampje knippert en het bericht "Druk op rem" op het instrumentenpaneel verschijnt, geeft dit aan dat het rempedaal onvoldoende is ingetrapt;

en

– het gaspedaal wordt niet ingedrukt;

en

– wanneer de voertuigsnelheid gedurende circa een seconde nul is of, afhankelijk van het voertuig, lager dan circa 5 km/u.

De motor blijft op stand-by staan wanneer stand **P** inschakelt, of wanneer stand **N** inschakelt terwijl de parkeerrem is aangetrokken en het rempedaal wordt losgelaten.

Voor auto's met een handgeschakelde versnellingsbak:

– de versnellingshendel in de neutrale stand staat (neutraal);

Als het waarschuwingslampje knippert en het bericht "Selecteer neutraal" op het instrumentenpaneel verschijnt, geeft dit aan dat u de versnellingshendel in de stand Neutraal moet zetten;

en

– het koppelingspedaal wordt losgelaten;

en

– de auto rijdt trager dan ongeveer 5 km/u.

Voor alle auto's:

Het controlelampje op het instrumentenpaneel gaat vast branden om u te waarschuwen dat de motor op stand-by staat.

De uitrustingen van de auto blijven in werking terwijl de motor stilstaat.

De stuurbekrachtiging werkt mogelijk niet meer als de motor naar stand-by gaat.

In dat geval werkt deze pas weer als de motor niet meer in stand-by is of als de snelheid hoger is dan ongeveer 1 km/u (bij afdalen, enz.).

Wanneer de motor op stand-by wordt gezet, wordt de automatische parkeerrem (afhankelijk van de auto) niet automatisch vastgezet.

Rijd niet met de auto wanneer de motor op stand-by staat (het waarschuwingslampje wordt op het instrumentenpaneel weergegeven).

Voordat de auto wordt verlaten, MOET de motor worden afgezet (en niet op stand-by worden gezet). ➥ 2.3.

Verhinderen dat de motor op stand-by wordt gezet

In bepaalde omstandigheden, zoals bij invoegen op een kruispunt, is het mogelijk om bij geactiveerd systeem de motor draaiende te houden om snel te kunnen starten.

Voor auto's met automatische versnellingsbak:

laat de auto stilstaan maar druk niet te hard op het rempedaal.

Voor auto's met een handgeschakelde versnellingsbak:

houd het koppelingspedaal helemaal ingedrukt.

Als u brandstof wilt tanken, zet u de motor uit (dus NIET stand-by bij voertuigen met de Stop and Start-functie): u moet het contact UIT zetten. ➥ 2.3.

Risico van brand.

Stand-by uitschakelen

Voor auto's met automatische versnellingsbak:

– bij openen van het bestuurdersportier;
of
– als de bestuurdersgordel niet is vastgemaakt;
of
– het rempedaal is niet ingedrukt en stand **D** of **M** (afhankelijk van de auto) is ingeschakeld;
of
– het rempedaal wordt losgelaten en de versnelling staat in de stand **N** met de handrem uit;
of
– het rempedaal wordt opnieuw ingedrukt en de versnelling staat in de stand **P** of **N** terwijl de handrem is ingeschakeld;
of
– de versnelling staat in de stand **R**;
of
– het gaspedaal is ingedrukt;
of
– bij handbediening wordt de versnellingshendel verplaatst naar **+** of **-**.

functie "AUTOHOLD" ingeschakeld ➥ 2.19, het rempedaal is mogelijk losgelaten en de motor op stand-by blijven staan.
Om de motor uit de stand-bystand te halen terwijl het rempedaal is losgelaten, drukt u het gaspedaal in.

Voor auto's met een handgeschakelde versnellingsbak:

– als het bestuurdersportier wordt geopend, zonder dat daarbij een versnelling is ingeschakeld en het koppelingspedaal niet is ingedrukt;

of

– als de bestuurdersgordel wordt losgemaakt zonder dat een versnelling ingeschakeld en het koppelingspedaal niet is ingedrukt;

of

– de versnellingsbak staat in neutraal en het koppelingspedaal wordt lichtjes ingedrukt;

of

– de versnelling is ingeschakeld en het koppelingspedaal is volledig ingedrukt.

Bijzonderheid: afhankelijk van de auto, brandt het controlelampje gedurende enkele seconden op het instrumentenpaneel als u het contact uitzet wanneer de motor op stand-by staat.

Voor auto's uitgerust met een handgeschakelde versnellingsbak:

Het herstarten kan worden onderbroken als het koppelingspedaal te snel wordt losgelaten terwijl een versnelling wordt ingeschakeld.

Omstandigheden waarbij de motor niet op stand-by wordt gezet

Onder bepaalde omstandigheden kan het systeem de motor niet op stand-by zetten. Dit is het geval als:

– het bestuurdersportier niet is gesloten;

– de autogordel van de bestuurder niet is vastgemaakt;

– de achteruitversnelling is ingeschakeld;

– de motorkap niet is vergrendeld;

– de buitentemperatuur is te hoog of te laag;

– de accu onvoldoende geladen is;

– het verschil tussen de temperatuur in de auto en de ingestelde temperatuur van de thermostatische airconditioning te groot is;

– de parkeerhulp is ingeschakeld;

– de hoogte is te groot;

– de helling is te steil voor auto's met automatische transmissie;

– de functie "Helder zicht" is ingeschakeld ➥ 3.6;

– de motortemperatuur is te laag;

– de luchtzuiveringscyclus wordt vernieuwd;

– ...

Het waarschuwingslampje verschijnt op het instrumentenpaneel en geeft aan dat de motor niet in stand-by kan gaan.

Het waarschuwingslampje op het instrumentenpaneel licht mogelijk op met het bericht:

– "Optimaliseren laden accu" batterij opladen prioriteren;
– "Prioriteit thermisch comf" airconditioning prioriteren;
– "Prioriteit draaiende motor" werkzaamheden van de motor prioriteren.

Schakel altijd de functie Stop and Start uit voordat u werkzaamheden in de motorruimte uitvoert.

Bijzonderheid van het automatisch weer starten van de motor

Onder bepaalde omstandigheden kan de motor vanzelf weer starten om uw veiligheid en uw comfort te waarborgen.

Dat kan zich met name voordoen wanneer:
– de buitentemperatuur is te hoog of te laag;
– de functie “Helder zicht” is ingeschakeld ➥ 3.6;
– de accu onvoldoende geladen is;
– de rijsnelheid van de auto hoger is dan 5 km/u (bij afdalen);
– het rempedaal herhaaldelijk wordt ingedrukt of er vaak wordt geremd;
– ...

Het waarschuwingslampje op het instrumentenpaneel licht op om u te melden dat de motor automatisch opnieuw wordt gestart.

Voordat de auto wordt verlaten, MOET de motor worden afgezet (en niet op stand-by worden gezet). ➥ 2.3.

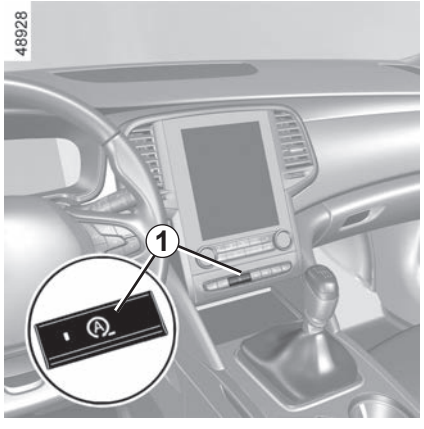

Het waarschuwingslampje op het instrumentenpaneel licht mogelijk op met het bericht:
– “Optimaliseren laden accu” batterij opladen prioriteren;
– “Prioriteit thermisch comf” airconditioning prioriteren;
– “Prioriteit draaiende motor” werkzaamheden van de motor prioriteren.

Bijzonderheid: als de motor op stand-by staat en op de schakelaar ***1*** wordt gedrukt, wordt de motor automatisch opnieuw gestart.

Inschakelen, uitschakelen van de functie

Druk de schakelaar ***1*** in om de functie uit te schakelen. Het bericht “Stop & Start uitgeschakeld” verschijnt op het instrumentenpaneel en het contactwaarschuwingslampje ***1*** verschijnt.
Met nog een keer indrukken schakelt het systeem weer in. Het bericht “Stop & Start actief” verschijnt op het instrumentenpaneel en de schakelaar ***1*** verdwijnt.

Het systeem wordt automatisch weer ingeschakeld bij elke vrijwillige start van het voertuig door het indrukken van de startknop. ➥ 2.3.

Storingen

Wanneer het bericht “Stop & Start controleren” op het instrumentenpaneel verschijnt en het schakelaarlampje ***1*** aan is, geeft dit aan dat het systeem uitgeschakeld is.
Raadpleeg een merkdealer.

Onder bepaalde omstandigheden, zoals:

– te lang doorrijden als het waarschuwingslampje brandstofreserve brandt;

– het gebruik van loodhoudende benzine;

– het gebruik van niet goedgekeurde smeermiddelen of brandstofadditieven.

Of bij het optreden van storingen zoals:

– een defecte ontsteking, brandstofgebrek of losse bougiekabel waardoor de ontsteking overslaat en de auto met horten en stoten rijdt;

– vermogensverlies van de motor,

kan de **katalysator oververhit raken** waardoor hij **minder effectief** wordt, defect kan raken en ook **andere delen van de auto te heet kunnen worden**.

Indien u één van de hiervoor genoemde storingen constateert, dient u uw auto zo spoedig mogelijk door een merkdealer te laten herstellen.

Door de in het onderhoudsboekje voorgeschreven onderhoudsbeurten uit te laten voeren door een merkdealer kunt u dergelijke storingen voorkomen.

Bij startmoeilijkheden

Als de auto **niet** direct aanslaat mag u de startmotor niet lang achtereen laten draaien om beschadiging van de katalysator te voorkomen. **Ook mag de auto niet worden aangeduwd of aangesleept, zolang de oorzaak van het defect niet is opgespoord en verholpen.**

Ga niet door met starten maar roep de hulp in van een merkdealer en laat de storing verhelpen.

Parkeer de auto niet of blijf niet met draaiende motor staan op een plaats waar de uitlaat zich boven brandbaar materiaal bevindt. Onder ongunstige omstandigheden (droogte, harde wind) kan brand ontstaan als de hete uitlaat in contact komt met gras of bladeren.

Roetfilter

Het roetfilter wordt gebruikt bij de behandeling van uitlaatgassen van de benzinemotor.

Het waarschuwingslampje op het instrumentenpaneel geeft, afhankelijk van de auto, aan dat het filter is verstopt en moet worden schoongemaakt. Om het reinigen nadat het waarschuwingslampje is gaan branden, rij tussen ongeveer 50 en 110 km/u, rekening houdend met de verkeersomstandigheden en de snelheidsbeperkingen, totdat het lampje dooft.

Na ongeveer 5 tot 20 minuten zou het waarschuwingslampje moeten doven.

Opmerking: Het controlelampje kan 20 minuten uitgaan als niet volledig is voldaan aan de rijcondities voor het reinigen van het filter.

Als de auto stopgezet is voordat het controlelampje gedoofd is, moet u de handeling opnieuw uitvoeren vanaf het begin.

Als het filter verzadigd is geraakt, gaat het waarschuwingslampje branden en afhankelijk van de auto, het waarschuwingslampje branden op het instrumentenpaneel, samen met het bericht “Controleer inspuitsysteem”. Raadpleeg in dat geval een merkdealer.

Als het STOP waarschuwingslampje oplicht en, afhankelijk van de auto, het waarschuwingslampje oplicht, samen met het bericht “Risico op motorschade”, stop de auto, zet de motor uit en neem contact op met een merkdealer.

Het waarschuwingslampje STOP dwingt u, voor uw veiligheid, direct te stoppen zonder het verkeer in gevaar te brengen. Stop de motor en start deze niet opnieuw. Roep de hulp in van een merkdealer.

Toerental van de dieselmotor

Dieselmotoren hebben een inspuitpomp **die ervoor zorgt dat het afgestelde motortoerental** in geen van de versnellingen kan worden overschreden.

Als de boodschap “Controleer lucht-verontreiniging” wordt weergegeven en de controlelampjes en oplichten, raadpleeg dan snel een merkdealer.

Afhankelijk van de gebruikte brandstofsoort, kan er soms witte rook ontstaan tijdens het rijden.

Dit wordt veroorzaakt door het automatisch reinigen van het roetfilter en heeft geen gevolgen voor het rijgedrag van de auto.

Als de tank is leeg gereden

Wanneer de tank is gevuld nadat **de brandstof volledig was afgetapt**, moet het brandstofcircuit worden ontlucht ➡ 1.101 voordat de motor opnieuw wordt gestart.

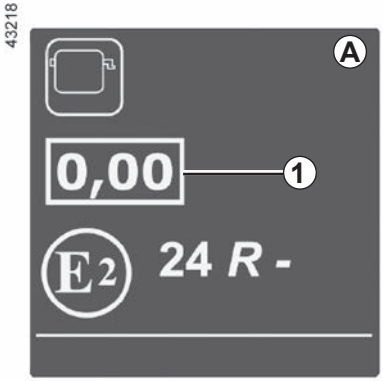

Label met de opaciteit van motorgassen

U vindt ***1*** informatie over het label ***A*** in de motorruimte.

1 Dieseluitstoot.

Voorzorgen in de winter

Om problemen bij vorst te voorkomen:

– zorg dat de accu steeds goed geladen is;

– laat het brandstofpeil in de tank niet onnodig laag komen om condensatie van waterdamp tegen te gaan.

Parkeer de auto niet of blijf niet met draaiende motor staan op een plaats waar de uitlaat zich boven brandbaar materiaal bevindt. Onder ongunstige omstandigheden (droogte, harde wind) kan brand ontstaan als de hete uitlaat in contact komt met gras of bladeren.

Roetfilter

Het roetfilter wordt gebruikt bij de behandeling van uitlaatgassen van dieselmotoren.

Het waarschuwingslampje op het instrumentenpaneel geeft, afhankelijk van de auto, aan dat het filter is verstopt en moet worden schoongemaakt.
Doe dit zo: blijf rijden wanneer het waarschuwingslampje verschijnt, afhankelijk van de verkeersomstandigheden en de maximumsnelheid, totdat het dooft. Laat het motortoerental indien mogelijk niet lager zakken dan 2000 tpm.

Het controlelampje gaat uit na 10 tot 20 minuten. ➥ 1.61.

De weergave van op het instrumentenpaneel kan gecombineerd zijn met een hoger motortoerental en een hogere werking van het koelcircuit om het roetfilter te reinigen.

Opmerking: Het waarschuwingslampje verschijnt mogelijk weer als de verkeersomstandigheden met betrekking tot het reinigen van het filter zich niet volledig voordoen. Als de auto stilstaat of als het motortoerental zakt tot onder 2000 tr/min voordat het controlelampje verdwijnt, moet de handeling wellicht worden herhaald.

Voor regeneratie van het roetfilter is om de 200 km een lange autorit nodig van minstens 20 minuten, op een hoofdweg.

Als het filter verzadigd is geraakt, gaat het waarschuwingslampje branden en afhankelijk van de auto, het waarschuwingslampje branden op het instrumentenpaneel, samen met het bericht “Controleerinspuitsysteem”. Raadpleeg in dat geval een merkdealer.

Als het STOP waarschuwingslampje oplicht en, afhankelijk van de auto, het waarschuwingslampje oplicht, samen met het bericht “Risico op motorschade”, stop de auto, zet de motor uit en neem contact op met een merkdealer.

Het waarschuwingslampje STOP dwingt u, voor uw veiligheid, direct te stoppen zonder het verkeer in gevaar te brengen. Stop de motor en start deze niet opnieuw. Roep de hulp in van een merkdealer.

Inschakelen achteruitversnelling

Auto's met een handgeschakelde versnellingsbak: volg de tekening op de knop ***1*** van de hendel en, afhankelijk van de uitvoering van de auto, trek de ring omhoog tegen de knop om de achteruitversnelling in te schakelen.

Auto's met automatische versnellingsbak: ➥ 2.118.

De achteruitrijlichten gaan branden, zodra de achteruitversnelling is ingeschakeld en het contact aanstaat.

Opmerking.: Afhankelijk van de auto, gaan ook de mistlichten voor branden als het dimlicht is ingeschakeld en de achteruitversnelling wordt geselecteerd.

Bij het manoeuvreren kan de auto aan de onderkant ergens tegenaan rijden (bijvoorbeeld: contact met een paaltje, een trottoir of ander stadsmeubilair) en daardoor schade oplopen (bijvoorbeeld: vervorming van een as enz.).

Om ieder risico van een ongeluk te voorkomen, moet u uw auto door een merkdealer laten controleren.

Automatische werking

Vastzetten van de automatische parkeerrem

Bij stilstaande auto kunt u de auto blokkeren met behulp van de automatische parkeerrem:

– **door te drukken op de start/stop-knop van de motor *1***;

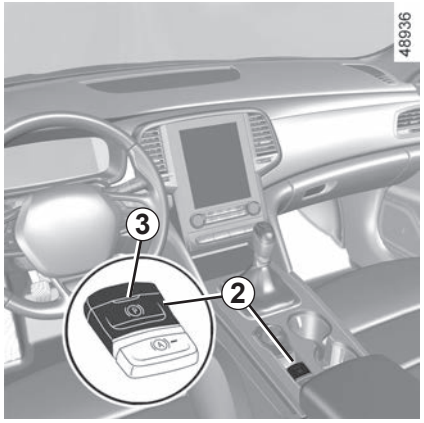

of

– **als de bestuurdersgordel niet is vastgemaakt;**

of

– **bij openen van het bestuurdersportier;**

of

– bij auto's met een automatische transmissie, wanneer **stand P wordt ingeschakeld.**

In alle andere gevallen, bijvoorbeeld **de motor is afgeslagen of staat in de modus stand-by als gevolg van de Stop and Start** ➥ 2.6, de automatische parkeerrem wordt niet automatisch toegepast. De handbediening moet dan gebruikt worden.
Voor bepaalde modellen in sommige landen wordt de rem niet automatisch vastgezet. Zie "Handbediening".

Het inschakelen van de automatische parkeerrem wordt bevestigd door het bericht "Parkeerrem aangetrokken", het controlelampje (Ⓟ) op het instrumentenpaneel en het controlelampje ***3*** op de schakelaar ***2***.
Na het stilzetten van de motor, dooft het controlelampje ***3*** enkele minuten na het vastzetten van de automatische parkeerrem en het controlelampje (Ⓟ) gaat uit bij het vergrendelen van de auto.

De elektronische parkeerrem kan worden gebruikt om de auto stil te zetten. Controleer, voordat u de auto verlaat, of de automatische parkeerrem inderdaad is vastgezet. Controlelampje ***3*** op schakelaar ***2*** en controlelampje (Ⓟ) op het instrumentenpaneel verschijnen om aan te geven dat de parkeerrem is ingeschakeld. De lampjes gaan uit als de portieren worden vergrendeld. Afhankelijk van de auto bevindt zich een sticker op het bovenste deel van de voorruit om u hieraan te herinneren.

Automatische werking (vervolg)

Opmerking: in sommige situaties (automatische parkeerrem defect, handmatig ontgrendelen van de automatische parkeerrem, enz.), klinkt er een geluidssignaal en verschijnt het bericht “Parkeerrem aantrekken” op het instrumentenpaneel om u te waarschuwen dat de automatische parkeerrem is losgezet.

– met draaiende motor: bij het openen van het bestuurdersportier;
– met motor uit (in geval van afslaan van de motor bijvoorbeeld): bij het openen van een voorportier.

In dit geval, trekt u en laat u de schakelaar ***3*** weer los om de automatische parkeerrem aan te trekken.

De parkeerrem automatisch vrij zetten

De parkeerrem is vrijgezet:

– zodra het voertuig begint te versnellen;

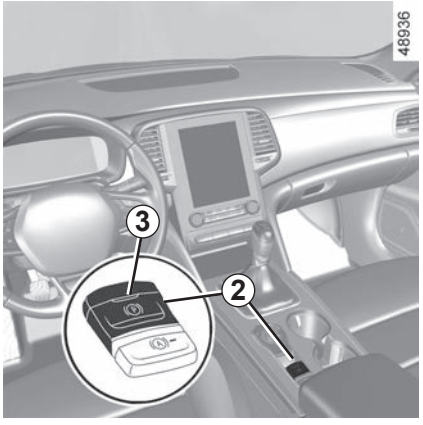

of

– op voertuigen met een automatische versnellingsbak, bij schakelen vanuit stand **P**.

Handbediend

U kunt de automatische parkeerrem met de hand bedienen.

Handmatig vastzetten van de automatische parkeerrem

Trek aan schakelaar ***2***. Het controlelampje ***3*** en het controlelampje (P) verschijnen op het instrumentenpaneel.

Handmatig loszetten van de automatische parkeerrem

Druk op de schakelaar ***1*** zonder te drukken op de pedalen, om het contact in te schakelen. Druk op het rempedaal los en druk dan op de schakelaar ***2***: controlelampje ***3*** op de schakelaar en controlelampje (P) op het instrumentenpaneel gaan uit.

Kortstondige stop

Om de elektronische parkeerrem handmatig te activeren (als u moet stoppen voor een verkeerslicht of bij stilstaande auto met draaiende motor enzovoort): trek aan de schakelaar ***2*** en laat los. Het loszetten is automatisch zodra de auto weer gaat rijden.

De elektronische parkeerrem kan worden gebruikt om de auto stil te zetten. Controleer, voordat u de auto verlaat, of de automatische parkeerrem inderdaad is vastgezet. Controlelampje ***3*** op schakelaar ***2*** en controlelampje (P) op het instrumentenpaneel verschijnen om aan te geven dat de parkeerrem is ingeschakeld. De lampjes gaan uit als de portieren worden vergrendeld. Afhankelijk van de auto bevindt zich een sticker op het bovenste deel van de voorruit om u hieraan te herinneren.

Bijzondere gevallen

Als u op een helling wilt stoppen of als u met een caravan of een aanhangwagen parkeert, moet u de handgreep ***2*** enkele seconden uitgetrokken houden om een maximale remwerking te krijgen.

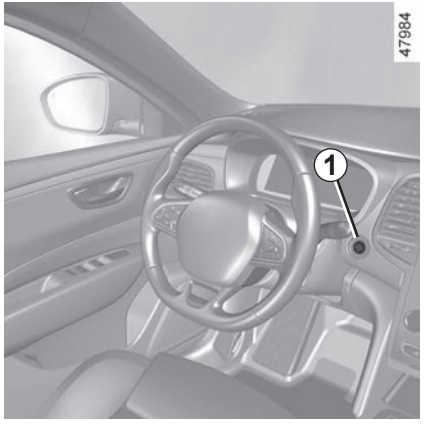

Parkeren met vrijgezette automatische parkeerrem (bijvoorbeeld als het vriest):

– schakel een versnelling of stand **P** in: de aandrijfwielen worden mechanisch vergrendeld door de aandrijfas;

– Stop de motor door te drukken op de start/stopknop van de motor ***1***.

– maak de veiligheidsgordel van de bestuurder los;

– open het bestuurdersportier;

– zet de elektronische parkeerrem handmatig los (zie de informatie over “Elektronische parkeerrem handmatig loszetten” op de vorige pagina).

Als het bericht “Elektr. storing GEVAAR” of “Controleer accu” verschijnt, moet u de parkeerrem handmatig vastzetten door te trekken aan de schakelaar ***2*** (of de versnellingshendel in de stand **P** te zetten voor auto's met automatische transmissie) voordat u de motor uitschakelt.

Risico dat de auto wegrolt.

Roep de hulp in van een merkdealer.

Als er geen visueel of geluidssignaal terug komt, geeft het een storing van het instrumentenpaneel weer. U moet direct stoppen zonder het overige verkeer in gevaar te brengen. Zorg dat de auto inderdaad goed gestopt is en neem contact op met een merkdealer.

Uitvoering met automatische transmissie

Bij bestuurdersportier open of slecht gesloten en draaiende motor, wordt het automatisch loszetten uit veiligheidsoverwegingen gedeactiveerd, (dit om te voorkomen dat de auto alleen zonder bestuurder weg rolt). Het bericht “Ontgrendel park. rem handmatig” verschijnt op het instrumentenpaneel als de bestuurder het gaspedaal indrukt.

Verlaat uw auto voordat u de versnellingshendel in stand **P** hebt gezet en de motor hebt afgezet. Als u namelijk gas geeft terwijl een versnelling is ingeschakeld, kan de stilstaande auto gaan rijden.

Kans op ongevallen.

Storingen

– Bij een storing verschijnt het waarschuwingslampje op het instrumentenpaneel, samen met het bericht “Controleer parkeerrem” en soms het waarschuwingslampje (Ⓟ).
Raadpleeg snel een merkdealer.

– Bij een storing van de elektronische parkeerrem gaat het controlelampje STOP branden, samen met de boodschap “Storing remsysteem”, een geluidssignaal en in sommige gevallen het controlelampje (Ⓟ).

U moet direct stoppen zonder het overige verkeer in gevaar te brengen.

U moet dan om de auto te blokkeren de eerste versnelling inschakelen (handgeschakelde versnellingsbak) of stand **P** (automatische transmissie). Als de helling erg steil is, legt u blokken voor de wielen.

DE AUTOHOLD-FUNCTIE

De auto is gestopt (bijvoorbeeld bij een rood verkeerslicht, een kruispunt, een file, enz.), de functie waarborgt de remkracht zelfs wanneer de bestuurder het rempedaal loslaat.
De remkracht wordt opgeheven zodra de bestuurder voldoende accelereert met een ingeschakelde versnelling.

Inschakelen

Gebruik schakelaar ***1***.
Het controlelampje van de schakelaar ***1*** verschijnt om te bevestigen dat de functie is ingeschakeld.

Uitschakelen

Trap het rempedaal in en druk tegelijkertijd op de schakelaar ***1***.
Het controlelampje van de schakelaar ***1*** gaat uit, om te bevestigen dat de functie is uitgeschakeld.
Als de remkracht in stand wordt gehouden, wordt de parkeerrem automatisch ingeschakeld wanneer:
– De bestuurder de auto verlaat;
of
– De auto langer dan ongeveer drie minuten stilstaat.

Voorwaarden voor het in stand houden van de remkracht

Aan de volgende voorwaarden moet worden voldaan:
– De autogordel van de bestuurder is vastgemaakt;
en
– De elektronische parkeerrem is vrijgezet;
en
– De auto staat niet stil op een zeer steile helling.

De in stand gehouden remkracht wordt bevestigd door het waarschuwingslampje (A) op het instrumentenpaneel.

Voorwaarden voor het onderbreken van de remkracht

Aan de volgende voorwaarden moet worden voldaan:
– De bestuurder accelereert voldoende met een ingeschakelde versnelling;
of
– De bestuurder schakelt de functie uit.

Het controlelampje (A) op het instrumentenpaneel gaat uit.

Telkens als de motor wordt gestart, heeft de functie de modus die is ingesteld op het moment dat de motor voor het laatst werd uitgeschakeld.

De elektronische parkeerrem kan worden gebruikt om de auto stil te zetten. Controleer, voordat u de auto verlaat, of de automatische parkeerrem inderdaad is vastgezet. Controlelampje ***2*** op schakelaar ***3*** en controlelampje (P) op het instrumentenpaneel verschijnen om aan te geven dat de parkeerrem is ingeschakeld. De lampjes gaan uit als de portieren worden vergrendeld. Afhankelijk van de auto bevindt zich een sticker op het bovenste deel van de voorruit om u hieraan te herinneren.

Het brandstofverbruik is goedgekeurd overeenkomstig een voorgeschreven standaardmethode. Deze methode is voor alle autofabrikanten hetzelfde en maakt het mogelijk om auto's met elkaar te vergelijken. Het werkelijke verbruik is afhankelijk van de gebruiksomstandigheden van de auto, de uitrustingen en de rijstijl. Raadpleeg voor een optimaal brandstofverbruik onderstaande aanbevelingen.

Afhankelijk van de auto beschikt u over verschillende functies die u kunnen helpen het brandstofverbruik te verminderen:
– de vrijloopfunctie;
– Indicatielampje voor overschakelen naar de volgende versnelling;
– het indicatielampje rijstijl;
– indicator ECO-acceleratie;
– de trajectbalans en tips voor zuinig rijden via het bedieningsscherm;
– stand ECO;
– De functie Stop and Start ➥ 2.6.

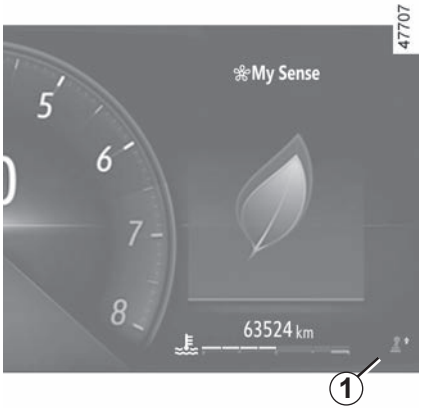

Vrijloopfunctie

Afhankelijk van de auto wordt, bij auto's met een automatische transmissie, in de remfasen (met de voet volledig van het gaspedaal), de vrijloop ingeschakeld (automatisch neutraal) om afremmen op de motor te verminderen zodat u verder komt zonder gas te geven, om brandstof te besparen.

Het controlelampje verschijnt op het instrumentenpaneel:
– grijs als de auto niet in de vrijloopmodus is;
– groen of wit, afhankelijk van de auto, als de auto in vrijloopmodus is (automatisch neutraal).

Opm: de vrijloopfunctie is uitgeschakeld in de sportmodus. ➥ 3.2.

Op het instrumentenpaneel

De informatieweergave kan worden ingedeeld en gepersonaliseerd volgens de personaliseringsstijl van het instrumentenpaneel die is gekozen op het multimediascherm.

Waarschuwingslampje voor overschakelen naar de volgende versnelling *1*

Afhankelijk van de auto geeft een waarschuwingslampje op het instrumentenpaneel het beste moment aan om naar een hogere of lagere versnelling te schakelen om het brandstofverbruik zo laag mogelijk te houden:

schakel een hogere versnelling in;

schakel naar een lagere versnelling.

Als u deze indicator regelmatig volgt, daalt het brandstofverbruik van uw auto.

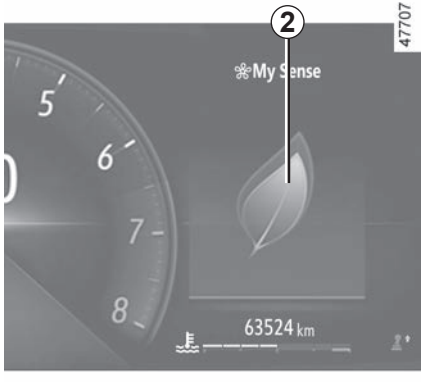

Indicatielampje rijstijl *2*

Dit lampje informeert u in real time over uw rijstijl. De indicator ***2*** waarschuwt u.

Hoe meer blaadjes de indicator ***2*** weergeeft, hoe rustiger en zuiniger u rijdt.

Als u deze indicator regelmatig volgt, daalt het brandstofverbruik van uw auto.

Raadpleeg de gebruiksaanwijzing van het multimediasysteem voor meer informatie.

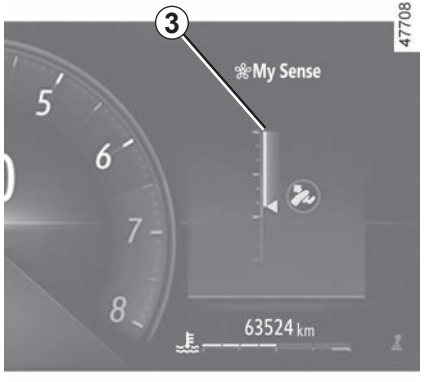

Acceleratie-indicator Eco ***3***

Deze informeert u in real time of er sprake is van een matige of sterke acceleratie.

Dit wordt weergegeven met de waarschuwingslampje ***3***:
– groen: acceleratie is matig en correct;
– wit: acceleratie is te groot;
– grijs: acceleratie is te groot.

Opmerking: Het is niet mogelijk om tegelijkertijd de rijstijlindicator ***2*** en de indicator Eco-acceleratie ***3*** weer te geven.

Op het multimediascherm

Trajectbalans

Nadat de motor is afgezet, geeft de “Trajectbalans”-weergave op het scherm ***4*** informatie over uw laatste traject.

Het geeft aan:
– De algemene score;
– Score-evolutie;
– Afstand zonder brandstofverbruik.

Een algemene melding van 0 tot 100 geeft u de mogelijkheid om uw prestaties als zuinige bestuurder in te schatten. Hoe hoger het cijfer, hoe lager het brandstofverbruik.
De tips voor zuinig rijden worden u gegeven om uw prestaties te verbeteren.

Het opslaan van uw voorkeurstrajecten geeft u de mogelijkheid om uw prestaties onderling te vergelijken en ze te vergelijken met de prestaties van andere gebruikers van de auto.

Raadpleeg de gebruiksaanwijzing van het multimediasysteem voor meer informatie.

Stand ECO

De ECO-modus is een functie die het brandstofverbruik zo laag mogelijk houdt. Dit heeft invloed op bepaalde rijwerkingen (acceleratie, schakelen, snelheidsregelaar, deceleratie, enz).

Doordat de versnelling wordt beperkt, wordt gezorgd voor een rijstijl die geschikt is voor in de stad of de periferie waarbij weinig brandstof wordt verbruikt.

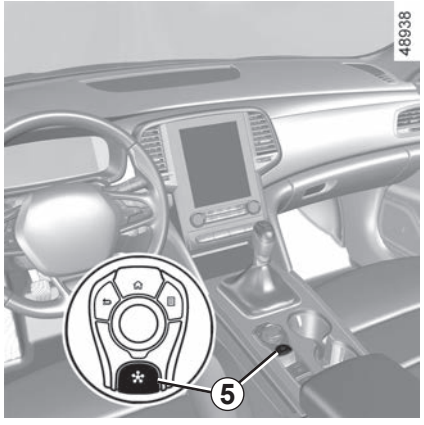

Activeren van de functie

Afhankelijk van de auto kan de functie worden ingeschakeld:

– via de centrale knop ***5*** ➥ 3.2;

– op het multimediascherm (zie de multimedia-instructies).

Het controlelampje ECO verschijnt op het instrumentenpaneel om de inschakeling te bevestigen.

Tijdens het rijden kan de ECO-modus tijdelijk worden verlaten om de motor weer op volle kracht te laten werken.

Druk daartoe het gaspedaal diep in.

De ECO-modus wordt weer ingeschakeld zodra u de druk op het gaspedaal vermindert.

Uitschakelen van de functie

Afhankelijk van de auto kan de functie worden uitgeschakeld:

– via de centrale knop ***5*** ➥ 3.2;

– op het multimediascherm (zie de multimedia-instructies).

Het controlelampje ECO op het instrumentenpaneel gaat uit om de uitschakeling te bevestigen.

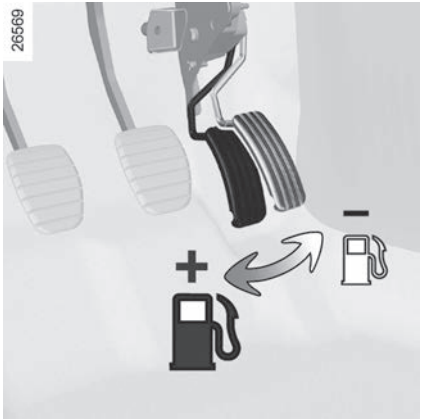

Tips voor het rijden en ECO-rijden

Rijgedrag

– Rijd kalm tot de motor zijn bedrijfstemperatuur heeft bereikt; dit is beter dan warmdraaien bij stilstaande auto.
– Snelheid kost geld.
– Bij een dynamische rijstijl waarbij u vaak en krachtig versnelt en vertraagt, zal de tijdswinst niet opwegen tegen de gemaakte brandstofkosten.
– Laat het toerental van de motor in de lagere versnellingen niet te ver oplopen. Kies indien mogelijk altijd de hoogste versnelling.
– Rijd bij een stoplicht kalm weg.
– Rem zo weinig mogelijk. Regel de snelheid van de auto met het gaspedaal door voor een obstakel of een bocht tijdig gas terug te nemen.
– Geef op een helling geen gas bij: houd het gaspedaal bij voorkeur in dezelfde stand.
– Bij een moderne auto is het niet nodig bij het schakelen tweemaal te ontkoppelen of voor het stilzetten van de motor nog even gas te geven.

– Diepe plassen, overstromingen:

Rijd niet door als het water op de weg hoger staat dan de onderrand van de velgen.

Hinder bij het rijden
Aan de bestuurderskant mogen alleen voor de auto geschikte matten worden gebruikt die moeten worden vastgezet aan de vooraf geïnstalleerde onderdelen. Controleer regelmatig of ze goed vastzitten. Stapel niet meerdere matten op elkaar.
Gevaar van hakende pedalen.

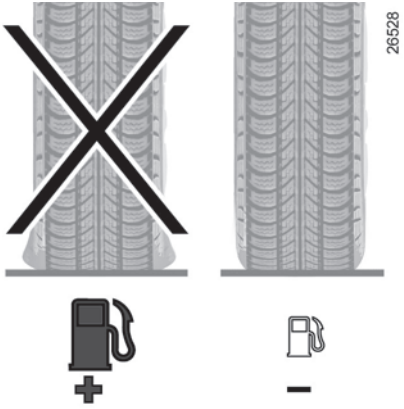

Banden

– Door een te lage bandenspanning neemt het verbruik toe.
– Om het brandstofverbruik te optimaliseren, stelt u de hoogste bandenspanning in of de aanbevolen spanning die op de rand van het bestuurdersportier wordt weergegeven. ➥ 4.14.
– Indien banden worden gemonteerd die niet zijn voorgeschreven, kan het verbruik stijgen.

Tips voor het gebruik

– Gebruik bij voorkeur de ECO-modus.
– Ook het opwekken van elektriciteit kost brandstof. Schakel alleen die verbruikers in die u nodig hebt. **Maar** veiligheid voor alles: Rijd met dimlicht zodra het zicht minder wordt (zien en gezien worden).
– Gebruik de ventilatieroosters. Bij 100 km/u verhogen openstaande ruiten het verbruik met 4%.
– Vul de tank niet tot aan de rand, dit voorkomt overstromen.
– **Voor auto's met airconditioning** is een hoger brandstofverbruik normaal (vooral in stadsverkeer) als de airconditioning aanstaat. Voor auto's met een airconditioning zonder automatische werkstand, zet het systeem uit, als u het niet meer nodig hebt.

Tips voor zuinig rijden en minder luchtverontreiniging:

Open bij zeer warm weer of als de auto in de zon heeft gestaan enkele minuten de portieren voordat u start, zodat de hete lucht uit de auto kan ontsnappen.
– Rijd niet met een leeg imperiaal op uw auto.
– Gebruik een aanhangwagen voor het vervoer van grote voorwerpen.
– Gebruik een goedgekeurde dakspoiler als u met een caravan op reis gaat en stel de spoiler in de juiste stand af.
– Gebruik uw auto zo weinig mogelijk op korte afstanden. De motor komt dan niet op temperatuur.

TIPS VOOR ONDERHOUD EN MINDER LUCHTVERONTREINIGING

Uw auto voldoet aan de eisen voor recycling aan het einde van de gebruiksduur, die van kracht werden in 2015.

Bepaalde onderdelen van uw auto zijn daarom ontwikkeld met het oog op hun later recycling.

Deze onderdelen zijn gemakkelijk te demonteren om opgehaald en behandeld te worden door gespecialiseerde recyclingbedrijven.

Door zijn ontwerp, door de fabrieksafstellingen en door zijn matig verbruik is uw auto in overeenstemming met de wettelijke bepalingen over luchtverontreiniging in ons land. Hij produceert zo weinig mogelijk schadelijke uitlaatgassen en rijdt zo zuinig mogelijk. Maar de luchtverontreiniging en het verbruik van uw auto hangen ook van u af. Let op dat hij goed wordt onderhouden en goed wordt gebruikt.

Onderhoud

Overtreding van de bepalingen inzake luchtverontreiniging is strafbaar.

Voor een goede werking van het uitlaatsysteem en het handhaven van de emissiewaarden mogen er alleen originele door de fabrikant voorgeschreven onderdelen gebruikt worden voor het brandstof- en uitlaatsysteem van uw auto.

Laat uw auto controleren en afstellen door een merkdealer, in overeenstemming met de instructies in het onderhoudsprogramma van uw auto: de merkdealer beschikt over alle gereedschappen om de oorspronkelijke afstellingen van uw auto te garanderen.

Afstelling van de motor

– **Bougies:** voor het verkrijgen van de optimale omstandigheden waarbij een laag verbruik, een hoog rendement en goede prestaties samengaan, is het beslist noodzakelijk dat de door ons voorgeschreven bougies worden gebruikt.
  Laat steeds bougies van het juiste merk en type met de juiste elektrodenafstand monteren. Raadpleeg hiervoor een merkdealer.

– **Oplichten en stationair toerental:** geen afstelling nodig.

– **Luchtfilter, brandstoffilter:** een vervuild filterelement vermindert het rendement. Laat het vervangen.

Controle van de uitlaatgassen

Het controlesysteem van de uitlaatgassen waarschuwt bij een storing in de werking van de katalysator.
Een dergelijke storing kan leiden tot een verhoogde uitstoot van schadelijke uitlaatgassen en schade aan mechanische organen.

Dit waarschuwingslampje op het instrumentenpaneel geeft eventuele storingen van het systeem aan:
Dit gaat branden bij het aanzetten van het contact, en dooft bij het starten van de motor.

– Als het continu brandt, moet u zo snel mogelijk een merkdealer raadplegen;
– als het knippert, moet u vaart verminderen tot het knipperen ophoudt. Raadpleeg zo spoedig mogelijk een merkdealer.

➥ 1.104

MILIEU

Uw auto is ontwikkeld met een zo groot mogelijke aandacht voor het **milieu** gedurende zijn gehele bestaan: bij zijn fabricage, tijdens zijn gebruik en ten slotte als hij gesloopt wordt.

Fabricage

De fabricage van uw auto vindt plaats in een fabriek die stappen onderneemt tot vermindering van de milieueffecten op de leefomgeving en de natuur (vermindering van wateren energieverbruik, lichten geluidsoverlast, wateren luchtverontreiniging, scheiden van afval en terugwinnen van materialen uit afvalstoffen).

Emissies

De auto is zo ontworpen dat deze minder broeikasgassen (CO2) uitstoot tijdens het gebruik en dus minder brandstof verbruikt (bijvoorbeeld 140 g/km komt overeen met 5,3 l/100 km voor een dieselmotor).

Bovendien zijn de auto's uitgerust met systemen, zoals een katalysator, een lambda sonde om de uitlaatgassen te reinigen. Een filter met actieve koolstof voorkomt dat de uit de tank afkomstige benzinedamp in de atmosfeer terecht komt.

Bij sommige auto's met een dieselmotor is dit systeem aangevuld met een roetfilter waardoor de uitstoot van roetdeeltjes verminderd wordt.

Denk zelf ook aan het milieu

– Gebruikte en vervangen onderdelen na een door u zelf uitgevoerde onderhoudsbeurt aan uw auto (accu, oliefilter, luchtfilter, batterijen, enz.) en olieblikken (leeg of gevuld met oude olie) moeten bij daarvoor bestemde depots voor klein chemisch afval ingeleverd worden.

– De auto moet aan het eind van zijn bestaan door een gespecialiseerd bedrijf worden gesloopt om te worden gerecycleerd.

– Houd u aan de lokale voorschriften.

Kringloop

Uw auto is voor 85% recycleerbaar en voor 95% herbruikbaar.

Om deze doelstellingen te behalen, is een groot aantal onderdelen van de auto ontworpen om gerecycled te worden. De constructie en de materialen zijn zodanig ontworpen dat de demontage van deze componenten en hun herverwerking in specifieke bedrijven wordt vergemakkelijkt.

Om het gebruik van grondstoffen terug te dringen, bevat de auto met name veel onderdelen van gerecycleerde kunststoffen en duurzame materialen (materialen van planten of dieren, zoals katoen en wol).

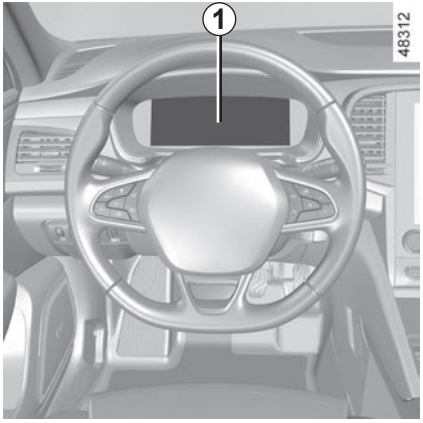

Als uw auto is uitgerust met dit systeem, bewaakt het de bandenspanningen.

De werking van het systeem

Elk wiel (behalve het reservewiel) beschikt over een drukzender in het ventiel, die de bandenspanning periodiek meet.

Het systeem geeft de bandenspanning weer op het instrumentenpaneel ***1*** en waarschuwt als de banden te zacht zijn.

Reset van de referentiewaarde voor bandenspanning

Deze gebeurt:
- wanneer de referentiespanning in de banden moet worden gewijzigd om aangepast te zijn aan de gebruiksomstandigheden (onbelast, belast, rijden op de autosnelweg ...);
- na het wisselen van de wielen (dit wordt echter afgeraden);
- na het verwisselen van een wiel.

Deze test moet altijd gebeuren na controle van de bandenspanning in de vier banden als deze koud zijn.

De bandenspanning moet afgestemd zijn op het huidige gebruik van de auto (onbelast, belast, rijden op de autosnelweg ...).

Als de auto is uitgerust met een navigatiesysteem, kan de resetprocedure ook worden uitgevoerd via het multimediascherm: raadpleeg de instructies van de apparatuur.

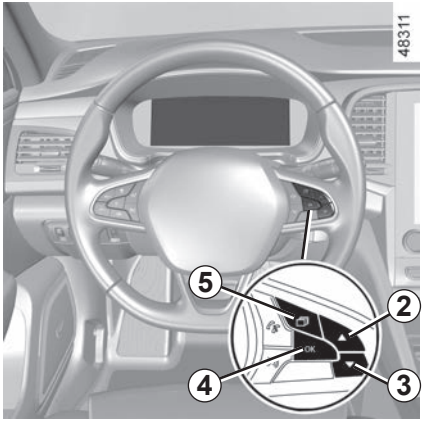

Resetprocedure

Contact aan, **auto staat stil:**

– tik op de schakelaar ***5*** tot u het tabblad Voertuig bereikt.
– druk kort op de schakelaar ***2*** of ***3*** om naar de pagina “Bandenspanning” te gaan;
– druk lang (ongeveer drie seconden) op de knop ***4*** om het resetten te starten. De knipperende banden gevolgd door de boodschappen “Inleren bandsp. bezig” en daarna “Plaatsbepaling banden actief” wijst erop dat het verzoek om de referentiewaarde voor bandenspanning te resetten is bevestigd.

Het resetten kan een paar minuten duren tijdens het rijden.

Als na het resetten korte afstanden worden gereden, blijft het bericht “Plaatsbepaling banden actief” na meerdere keren herstarten mogelijk nog steeds op het scherm.

Opmerking: de referentiespanning van de banden mag niet lager zijn dan de aanbevolen waarde die op de zijkant van het portier vermeld staat.

Waarschuwingslampje STOP dwingt u, voor uw veiligheid, direct te stoppen zonder het verkeer in gevaar te brengen.

BANDENSPANNING-CONTROLESYSTEEM (3/5)

De onderstaande tabel toont de mogelijke berichten voor de bandenresetprocedure.

Treeplank	Weergaven (afhankelijk van de auto)	Boodschappen	Interpretatie
1	2.5 2.5 2.5 2.5	Bandendruk init. lang drukken	Begin met ingeschakeld contact en stilstaande auto met het resetten van de spanning van alle vier de banden door de schakelaar ***4*** OK ingedrukt te houden.
2		Inleren bandsp. bezig	De symbolen “---” vóór elk wiel knipperen om aan te geven dat het systeem het resetten van de bandenspanning voor alle vier wielen heeft geregistreerd.
3		Plaatsbepaling banden actief	De symbolen “---” vóór elk wiel blijven branden. Dit systeem reset de bandenspanning van alle vier banden. U kunt nu rijden. Het bericht verdwijnt bij korte ritten mogelijk niet. **Let op:** tijdens de reset blijft de bandenspanningsbewaking actief.
4	2.5 2.5 2.5 2.5		De spanningswaarde van de vier banden verschijnt: de resetprocedure is voltooid en succesvol.

Corrigeren van de bandenspanning

De spanningen van de vier banden moeten koud worden ingesteld (raadpleeg het label op de zijkant van het bestuurdersportier). Indien u de bandenspanning niet bij koude banden kunt controleren, moet u de opgegeven waarden met 0,2 tot 0,3 bar (3 PSI) verhogen.
Verlaag nooit de spanning van een warme band.

Reservewiel

Het reservewiel, als uw auto daarmee is uitgerust, heeft geen drukzender.

Deze functie is een extra hulp tijdens het rijden.
Deze functie neemt niet de taak van de bestuurder over. De bestuurder moet altijd opletten en blijft verantwoordelijk. Controleer de bandenspanning, inclusief het reservewiel, één keer per maand.

Vervangen van wielen/banden

Voor dit systeem zijn specifieke uitrustingen nodig (wielen, wieldoppen, enz.). ➥ 5.13.
Raadpleeg een merkdealer voor het vervangen van de banden en om de geschikte accessoires voor het systeem te kennen die beschikbaar zijn: het gebruik van enig ander accessoire kan de goede werking van het systeem belemmeren of een wielsensor beschadigen.

Verwisselen van een wiel
het kan enkele minuten duren voordat het systeem de juiste posities van de wielen en de bandenspanningen heeft verwerkt, controleer daarom de bandenspanning na elke ingreep.

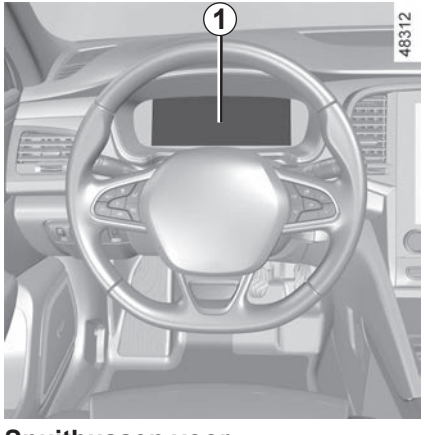

Spuitbussen voor bandenreparatie en pompset

Vanwege de specifieke eigenschappen van de ventielen, mag u alleen uitrustingen gebruiken die door de merkdealer goedgekeurd zijn. ➥ 5.5.

Bandenspanningsstoringen

De tabel op de volgende pagina vermeldt de waarschuwingsberichten die op het instrumentenpaneel ***1*** verschijnen wanneer het systeem een bandenspanningsstoring detecteert.

BANDENSPANNING-CONTROLESYSTEEM (5/5)

De informatie op het instrumentenpaneel duidt op mogelijke bandenspanningsstoringen (bijv. een leeggelopen of lekke band). Waarschuwingslampje STOP dwingt u, voor uw veiligheid, direct te stoppen zonder het verkeer in gevaar te brengen.

Controleen waarschuwingslampjes	Boodschappen	Weergaven (afhankelijk van de auto)	Interpretatie
	Bandenspanning aanpassen	2.3 1.8 2.3 2.3	Het wiel en de bijbehorende spanningswaarde worden geel weergegeven. Dit geeft aan dat er een te lage bandenspanning is gedetecteerd. Controleer en stel de spanning van de vier banden in en reset het systeem.
+ STOP	Lekke band	0.8 2.3 2.3 2.3	Het wiel en de bijbehorende spanningswaarde worden rood weergegeven. Dit geeft aan dat de betreffende band lek of veel te zacht is. Pas de spanning van de vier banden aan terwijl deze koud zijn en reset het systeem als de band leeg is. Vervang de band (of laat deze vervangen) als deze lek is.
+	Controleer bandensensor		Er wordt geen wiel meer weergegeven. Deze duidt erop dat minstens één wiel niet is voorzien van een sensor (bijv. reservewiel voor noodgevallen) of dat de sensor defect is. Ga naar een merkdealer.
	Plaatsbepaling banden mislukt	... ...	Dit geeft aan dat het systeem niet de spanning van elke band kan bepalen. Dit kan komen door het gebruik van een sensor die niet wordt aanbevolen door een erkende dealer. Het bandenspanningssensorbewakingssysteem blijft actief.

Afhankelijk van de auto, kunnen deze bestaan uit:

- **antiblokkeersysteem van de wielen (ABS);**
- **elektronisch stabiliteitsprogramma (ESC) met onderstuurcontrole en tractiecontrole;**
- **de noodstopbekrachtiging;**
- **geavanceerde tractiecontrole;**
- **hulp bij het rijden met aanhangwagen;**
- **hulp bij wegrijden op een helling,**
- **achterwielbesturing.**

Op de volgende bladzijden zijn andere rijhulpsystemen beschreven.

Deze functies zijn extra hulpmiddelen in kritieke situaties waarbij het rijgedrag van de auto aangepast wordt.

Deze functies kunnen de taak van de bestuurder niet overnemen. **De limieten van de auto worden hiermee niet verlegd en vormen ook geen reden om harder te gaan rijden.** Deze functies kunnen dus in geen geval de oplettendheid of de verantwoordelijkheid van de bestuurder overnemen - de bestuurder moet altijd alert zijn op plotselinge gebeurtenissen die zich tijdens het rijden kunnen voordoen.

ABS (antiblokkeersysteem van de wielen)

Bij krachtig remmen, voorkomt het ABS het blokkeren van de wielen, waardoor de remweg beheersbaar en de auto bestuurbaar blijft.

In deze situatie zijn uitwijkmanoeuvres tijdens het remmen mogelijk. Bovendien verbetert dit systeem de remweg, met name op een weg met weinig grip (natte weg, enz.).
U voelt het in werking komen van het systeem aan het trillen van het rempedaal. Het ABS kan echter nooit de natuurkundige eigenschappen van de grip tussen de banden en het wegdek verbeteren. Blijf **altijd** de gebruikelijke voorzichtigheid in acht houden (afstand bewaren, enz.).

Bij krachtig remmen kunt u het rempedaal **diep ingedrukt houden**. Het is niet nodig “pompend” te remmen. Het ABS regelt de kracht in het remsysteem.

Storingen:

– en worden verlicht op het instrumentenpaneel en de berichten “controllare ABS”, “Controleer remsysteem” en “Controleer ESC” worden getoond: dit geeft aan dat ABS, ESC en de noodstopbekrachtiging zijn uitgeschakeld. **Het remmen blijft mogelijk**;

– , , en STOP lichten op het instrumentenpaneel op met de boodschap “Storing remsysteem”: **dit wijst op een storing in de remsystemen.**

Raadpleeg in beide gevallen een merkdealer.

Het waarschuwingslampje STOP dwingt u, voor uw veiligheid, direct te stoppen zonder het verkeer in gevaar te brengen. Stop de motor en start deze niet opnieuw. Roep de hulp in van een merkdealer.

Het remsysteem werkt nog gedeeltelijk. Maar **het is gevaarlijk om krachtig te remmen.** U moet direct stoppen zonder het overige verkeer in gevaar te brengen. Roep de hulp in van een merkdealer.

Elektronisch stabiliteitsprogramma ESC met onderstuurcontrole en tractiecontrole

Elektronisch stabiliteitsprogramma ESC

Dit systeem helpt u de controle over de auto te behouden in kritieke rijsituaties (uitwijken voor een obstakel, verlies van grip op de weg in een bocht, enz.).

De werking van het systeem

Een opname-element in het stuurwiel registreert de richting waarin de bestuurder de auto wil laten rijden.

Andere opname-elementen in de auto registreren de werkelijke verplaatsingsrichting.

Het systeem vergelijkt de door de bestuurder gekozen richting met de werkelijke verplaatsingsrichting van de auto en corrigeert deze laatste door, indien nodig, de remmen van sommige wielen te laten werken en/of het motorvermogen aan te passen. Als het systeem is ingeschakeld, knippert het controlelampje op het instrumentenpaneel.

Onderstuurcontrole

Dit verbetert de werking van het ESC bij sterk onderstuur van de auto (als de voorwielen hun grip verliezen).

Tractiecontrole

Dit systeem helpt het slippen van de aangedreven wielen te beperken en de auto bij het wegrijden, accelereren of decelereren te controleren.

De werking van het systeem

Met behulp van opname-elementen bij de wielen, meet en vergelijkt het systeem constant de snelheid van de aangedreven wielen en remt het deze af als ze doorslippen. Als een wiel neigt naar doorslippen, zorgt het systeem voor het afremmen van het betreffende wiel, totdat de snelheid van het wiel overeenkomt met de grip op de weg.

Het systeem reageert ook door het toerental van de motor aan te passen aan de hoeveelheid grip onder de wielen, onafhankelijk van de mate waarin het gaspedaal wordt ingedrukt.

Opmerking: in sommige situaties (rijden op een heel zachte ondergrond: bv. sneeuw, modder of rijden met sneeuwkettingen), kan het systeem de kracht van de motor verminderen om het doorslippen te beperken.

Storingen

Als het systeem een storing signaleert, verschijnt de boodschap “Controleer ESC” op het instrumentenpaneel, in combinatie met het oplichten van controlelampjes en .
In dit geval zijn het ESC en de tractiecontrole uitgeschakeld. Doe beroep op een merkdealer.

Noodstopbekrachtiging

Dit systeem is een aanvulling op het ABS dat zorgt voor het verminderen van de remweg van de auto.

De werking van het systeem

Het systeem herkent wanneer een noodstop wordt uitgevoerd. In zo'n noodsituatie ontwikkelt de rembekrachtiging zijn maximale kracht en kan de regeling door het ABS in werking komen.

Het ABS-remsysteem blijft werken zolang het rempedaal ingedrukt is.

Remlichten gaan aan

Afhankelijk van de auto, kunnen deze bij krachtig afremmen gaan branden.

Remanticipatie

Afhankelijk van de auto anticipeert het systeem, als u snel het gaspedaal loslaat, op het remmen om de remweg te verminderen.

Bijzondere gevallen

Tijdens het gebruik van de snelheidsregelaar:
– als u het gaspedaal gebruikt, kan het systeem in werking komen als u het pedaal loslaat;
– als u het gaspedaal niet gebruikt, zal het systeem niet in werking komen.

Storingen

Als het systeem een storing signaleert, verschijnt de boodschap "Controleer remsysteem" op het instrumentenpaneel, in combinatie met het oplichten van het lampje .

Raadpleeg een merkdealer.

Deze functies zijn extra hulpmiddelen in kritieke situaties waarbij het rijgedrag van de auto aangepast wordt.

Deze functies kunnen de taak van de bestuurder niet overnemen. **De limieten van de auto worden hiermee niet verlegd en vormen ook geen reden om harder te gaan rijden.** Deze functies kunnen dus in geen geval de oplettendheid of de verantwoordelijkheid van de bestuurder overnemen - de bestuurder moet altijd alert zijn op plotselinge gebeurtenissen die zich tijdens het rijden kunnen voordoen.

Geavanceerde tractiecontrole (wegliggingscontrole)

Wanneer het voertuig hiermee is uitgerust, zorgt de wegliggingscontrole ervoor dat de auto gemakkelijker te besturen is op een wegdek met minder grip (onvast wegdek, ...).

Deze functies zijn extra hulpmiddelen in kritieke situaties waarbij het rijgedrag van de auto aangepast wordt.

Deze functies kunnen de taak van de bestuurder niet overnemen. **De limieten van de auto worden hiermee niet verlegd en vormen ook geen reden om harder te gaan rijden.** Deze functies kunnen dus in geen geval de oplettendheid of de verantwoordelijkheid van de bestuurder overnemen - de bestuurder moet altijd alert zijn op plotselinge gebeurtenissen die zich tijdens het rijden kunnen voordoen.

Inschakelen, uitschakelen van het systeem

Zie de multimedia-instructies voor het in-/uitschakelen van de functie op het multimediascherm en selecteer vervolgens de modus.

« Auto »

Het bericht “Slimme tractiecontrole” verschijnt gedurende ongeveer 15 seconden op het instrumentenpaneel.

Deze stand garandeert een optimaal gebruik in normale rijomstandigheden (droog, vochtig, lichte sneeuw, ...).

« Expert »

Deze positie zorgt voor optimale controle op een zachte ondergrond (modder, zand, dode bladeren, enz.). De modus Expert maakt gebruik van het remsysteem terwijl de bestuurder het motorkoppel kan regelen voor betere aandrijving.

Vanaf ongeveer 40 km/uur schakelt het systeem automatisch over op de modus Auto en verschijnt het bericht “Slimme tractiecontrole” gedurende ongeveer 15 seconden op het instrumentenpaneel.

Opmerking: de standaardwerkingsstand van het systeem is Auto.

Banden
Als de banden vervangen moeten worden, mag dit alleen gebeuren door even grote banden van hetzelfde merk, met dezelfde eigenschappen en met hetzelfde profiel.

Zij moeten: ofwel gelijk zijn aan de oorspronkelijk gemonteerde, ofwel voldoen aan de door de merkdealer gestelde eisen.

Hulp bij het rijden met aanhangwagen

Afhankelijk van de auto helpt dit systeem om controle te houden over de auto terwijl u een aanhangwagen gebruikt.

Het detecteert trillingen die veroorzaakt worden door het trekken van een aanhangwagen in bepaalde rijomstandigheden.

Werkingsvoorwaarden

– De trekhaak moet worden goedgekeurd door een merkdealer.

– de bedrading moet erkend zijn door een merkdealer;

– de trekhaak moet op de auto aangesloten zijn.

De werking van het systeem

De functie stabiliseert de auto door:

– de voorwielen asymmetrisch af te remmen om de trillingen die door de aanhangwagen worden veroorzaakt af te zwakken;

– de vier wielen af te remmen en het motorkoppel te verminderen om de snelheid van de auto te verlagen totdat de trillingen stoppen.

Het controlelampje knippert op het instrumentenpaneel om u te informeren.

Als de bedrading van de trekhaak in gebruik is maar er geen aanhangwagen wordt gesleept (fietsendrager, bagagedrager met verlichting ...) kan de functie in bepaalde rijomstandigheden tussenbeide komen, bijvoorbeeld bij spoorvorming.

Risico op vertraging van de auto.

Hulp bij wegrijden op een helling

Afhankelijk van de helling van de weg helpt dit systeem de bestuurder bij het wegrijden op een helling. Het voorkomt dat de auto achteruit rolt, door automatisch de remmen vast te zetten als de bestuurder het rempedaal loslaat om het gaspedaal te bedienen.

Werking van het systeem

Het werkt alleen als de versnellingshendel niet in de neutrale stand staat (niet in **N** of **P** voor een automatische transmissie) en als de auto geheel stil staat (rempedaal ingedrukt).
Het systeem houdt de auto ongeveer **twee seconden** stil. Daarna komen de remmen vrij (de auto rijdt naargelang de helling).

Het systeem van de hulp bij het wegrijden op een helling kan niet in alle gevallen totaal verhinderen dat de achteruit rijdt (zeer steile helling, enz.).
De bestuurder kan altijd het rempedaal bedienen om het achteruitrijden van de auto te verhinderen.
De hulp bij het wegrijden op een helling mag niet gebruikt worden om de auto langdurig stil te houden: gebruik het rempedaal.
Deze functie is niet bedoeld om de auto permanent te laten stilstaan.
Gebruik indien nodig het rempedaal om de auto te stoppen.
De bestuurder moet bijzonder voorzichtig rijden op een glad oppervlak of bij weinig grip.

Gevaar van ernstige verwondingen.

Achterwielbesturing

Voor de auto's die hiermee uitgerust zijn, maakt dit systeem het mogelijk, als de auto rijdt, de achterwielen te sturen afhankelijk van de rijomstandigheden:

– Bij lage snelheden bevordert het systeem manoeuvreerbaarheid;
– Bij hoge snelheid optimaliseert het systeem de stabiliteit.

Bij het rijden met lage snelheid sturen de achterwielen tegengesteld aan de voorwielen (figuur ***A***) om de wendbaarheid van de auto te verbeteren. Dit is handig in stadsverkeer, op een bochtige weg, bij het inparkeren, enz.

Bij hogere snelheden sturen de achterwielen in dezelfde richting als de voorwielen (figuur ***B***) om de stabiliteit van de auto te vergroten. Dit is handig bij het wisselen van rijstrook, bij het nemen van een bocht enz.

Opmerking: de systeemconfiguratie (reactiesnelheid enz.) is afhankelijk van de gekozen modus in het menu MULTI-SENSE. ➥ 3.2.

Storingen

– Als het waarschuwingslampje in combinatie met de boodschap "Controleer stuurbekracht." op het instrumentenpaneel verschijnt: raadpleeg een merkdealer.

– Als het waarschuwingslampje STOP in combinatie met de boodschap "Storing stuurbekracht." op het instrumentenpaneel verschijnt, **duidt dit op een storing in het systeem.**

STOP betekent dat u direct moet stoppen zonder het overige verkeer in gevaar te brengen. Roep de hulp in van een merkdealer.

Bij een botsing tegen de onderkant van de auto (bijvoorbeeld: contact met een paaltje, een stoeprand of ander stadsmeubilair) kunt u de auto beschadigen (bijvoorbeeld: vervorming van een as).

Om ieder risico van een ongeluk te voorkomen, moet u uw auto door een merkdealer laten controleren.

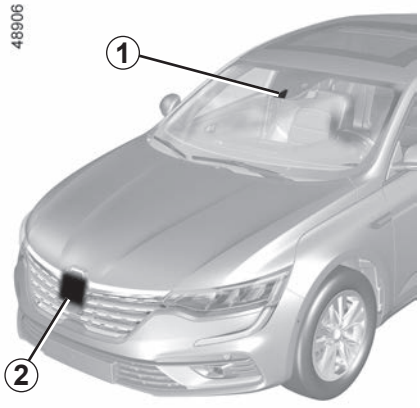

Het systeem gebruikt informatie van de radar ***2*** en de camera ***1*** om de afstand te bepalen tot de voorligger en tot eventuele voetgangers in de omgeving.

Het systeem informeert de bestuurder als er een risico bestaat op een frontale botsing om de juiste noodmanoeuvres mogelijk te maken (het rempedaal indrukken en/of het stuurwiel draaien).

Afhankelijk van het reactievermogen van de bestuurder kan het systeem helpen bij het remmen om schade te beperken of een botsing te voorkomen.

Plaats van de camera *1*

Zorg ervoor dat de voorruit niet is bedekt (door vuil, modder, condens enzovoort).

Plaats van de radar *2*

Zorg ervoor dat het radargebied niet wordt geblokkeerd (door vuil, modder, sneeuw, een verkeerd gemonteerde nummerplaat voor, enz.) of wordt geraakt, gewijzigd (bijv. met autolak) of afgedekt door accessoires aan de voorzijde van het voertuig (bijv. op de grille of het logo, enz.).

Met dit systeem wordt de auto maximaal afgeremd totdat deze zo nodig volledig stilstaat.

Gebruik om veiligheidsredenen altijd de autogordel tijdens het rijden en controleer of alles goed vastzit, zodat de inzittenden niet kunnen worden geraakt door loszittende voorwerpen.

Deze functie is een extra hulp tijdens het rijden. Deze functie kan in geen geval de waakzaamheid en verantwoordelijkheid van de bestuurder vervangen; deze moet altijd de controle over zijn auto behouden.

Werkzaamheden

Detectie van auto's

Tijdens het rijden zal het systeem in geval van een botsing met het voorliggende voertuig:

– **waarschuwen voor botsingsgevaar:** bij een voertuigsnelheid tussen 7 en 120 km/u verschijnt het rode bericht "Remmen" op het instrumentenpaneel ***3*** en hoort u een piepsignaal.
Als de bestuurder het rempedaal indrukt en het systeem nog altijd een risico op een botsing detecteert, wordt sterker afgeremd.

– **de remmen kunnen worden geactiveerd:** als het voertuig langzamer rijdt dan circa 120 km/u, terwijl de bestuurder niet reageert op de waarschuwing en er een botsing dreigt.

Als de auto stopt als gevolg van de actieve noodstop moet de bestuurder de auto stilzetten door het rempedaal in te drukken.

Let op: als de bestuurder gebruikmaakt van bedieningselementen van de auto (stuurwiel, pedalen enz.) kan het systeem sommige operaties vertragen of niet activeren.

Speciale waarschuwingsfuncties

Afhankelijk van de snelheid kunnen de waarschuwing en het remmen gelijktijdig geactiveerd worden.

Speciale functies van stilstaande auto´s

Stilstaande auto´s worden gedetecteerd als uw auto met een snelheid van ongeveer tussen de 7 km/u en 80 km/u rijdt. Het systeem is niet ingeschakeld en geeft geen waarschuwing af als u harder dan ongeveer 80 km/u rijdt.

In geval van noodmanoeuvre kunt u op elk moment stoppen met remmen door:
– door het gaspedaal kort in te drukken;
of
– aan het stuur te draaien als uitwijkmanoeuvre bij een botsing.

Detectie van voetgangers en fietsers
(afhankelijk van de auto)

Bij kans op een botsing met een fietser of voetganger terwijl het voertuig rijdt, zal het systeem:

– **waarschuwen voor botsingsgevaar:** bij een voertuigsnelheid tussen 7 en 80 km/u verschijnt het rode bericht “Remmen” op het instrumentenpaneel ***3*** en hoort u een waarschuwingssignaal.
Als de bestuurder het rempedaal indrukt en het systeem nog altijd een risico op een botsing detecteert, wordt sterker afgeremd.

– **activering van remmen:** als de bestuurder niet op de waarschuwing reageert en een botsing dreigt.

Als de auto stopt als gevolg van de actieve noodstop moet de bestuurder de auto stilzetten door het rempedaal in te drukken.

Let op: als de bestuurder gebruikmaakt van bedieningselementen van de auto (stuurwiel, pedalen enz.) kan het systeem sommige operaties vertragen of niet activeren.

Speciale waarschuwingsfuncties

Afhankelijk van de snelheid kunnen de waarschuwing en het remmen gelijktijdig geactiveerd worden.

In geval van noodmanoeuvre kunt u op elk moment stoppen met remmen door:
– door het gaspedaal kort in te drukken;
of
– aan het stuur te draaien als uitwijkmanoeuvre bij een botsing.

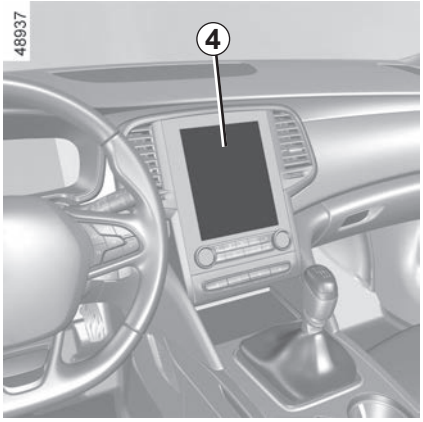

Het systeem in-/uitschakelen via het multimediascherm *4*

Zie de multimedia-instructies voor het in-/uitschakelen van de functie.

Selecteer “ON” of “OFF”.

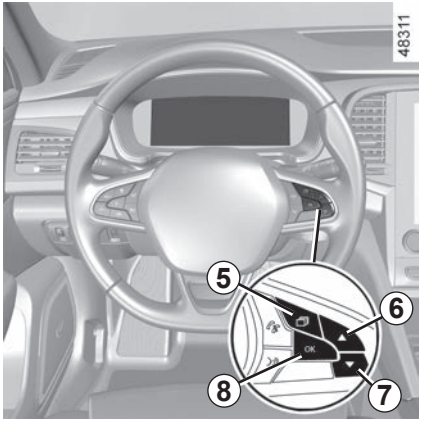

Het systeem in-/uitschakelen via het menu met voertuiginstellingen

– Zet de auto stil en druk zo vaak als nodig op de schakelaar ***5*** om het tabblad “Voertuig” weer te geven.

– Druk herhaaldelijk op ***6*** of ***7*** om het menu “Instellingen” weer te geven. Druk op de schakelaar ***8*** **OK**;

– Druk herhaaldelijk op ***6*** of ***7*** om het menu “RIJHULPSYSTEMEN” weer te geven. Druk op de schakelaar ***8*** **OK**;

– Druk herhaaldelijk op ***6*** of ***7*** om het menu “Actief remmen” weer te geven en druk op de schakelaar ***8*** **OK**.

Druk opnieuw op de schakelaar ***8*** **OK** om de functie in of uit te schakelen:

☑ functie ingeschakeld

☐ functie uitgeschakeld

Bij het uitschakelen van het systeem verschijnt het controlelampje OFF of, afhankelijk van de auto, het controlelampje OFF.

Het systeem wordt opnieuw ingeschakeld telkens het contact wordt aangezet.

Tijdelijk niet beschikbaar

Als het systeem een tijdelijke fout detecteert, verschijnt het controlelampje

of, afhankelijk van de auto, het controlelampje

.

De mogelijke oorzaken zijn:

– Het systeem is tijdelijk inactief (door verblindende zon, dimlichten, slechte weersomstandigheden enzovoort). Het systeem werkt weer als het zicht verbetert.

– Het systeem wordt tijdelijk onderbroken (d.w.z. de voorruit of de voor- of achterbumper is bedekt met vuil, modder, sneeuw, condens enz.). In dat geval parkeert u de auto en zet u de motor uit. Maak de voorruit en de voorbumper schoon. Als u de motor weer start, verdwijnen het controlelampje en het bericht.

Als dit niet het geval is, heeft dit mogelijk een andere oorzaak. Neem contact op met een merkdealer.

storingen

het controlelampje en

of

(afhankelijk van het autotype) verschijnt om een storing aan te duiden. Ga naar een merkdealer.

Actieve noodstop

Deze functie is een extra hulp tijdens het rijden. Deze functie kan in geen geval de waakzaamheid en verantwoordelijkheid van de bestuurder vervangen; deze moet altijd de controle over zijn auto behouden. De activering van deze functie wordt mogelijk vertraagd of niet uitgevoerd als de bestuurder een actie uitvoert (op het stuurwiel, de pedalen, enz.).

Het systeem wordt mogelijk niet ingeschakeld:
– met de versnellingshendel in neutrale stand;
– wanneer de handrem is ingeschakeld;
– Als het elektronische stabiliteitsprogramma (ESC) is gestart.

Werkzaamheden/reparaties van het systeem

– Bij een botsing wordt de uitlijning van de radar en/of camera mogelijk gewijzigd, wat gevolgen kan hebben voor de correcte werking ervan. Schakel de functie uit en neem contact op met een merkdealer.

– Alle werkzaamheden in de buurt van de radar en/of camera (reparaties, vervangingen, aanpassingen aan de voorruit enz.) moeten worden uitgevoerd door een vakman.

Enkel een merkdealer mag aan het systeem werken.

Storingen van het systeem

Bepaalde omstandigheden kunnen het systeem storen of de correcte werking ervan verhinderen, zoals:
– een complexe omgeving (metalen brug, tunnel enzovoort);
– slechte weersomstandigheden (sneeuw, hagel, ijzel enzovoort);
– slecht zicht (nacht, mist enzovoort);
– slecht contrast tussen het object (auto, voetganger enzovoort) en de omgeving (bijvoorbeeld een voetganger met witte kleding in de sneeuw enzovoort);
– verblinding (felle zon, lichten van tegemoetkomende auto's enzovoort);
– Obstructie van de voorruit of de radarzone (vuil, ijs, sneeuw, condens, enz.)
– ...

In deze omstandigheden kan het zijn dat het systeem niet reageert of per ongeluk remt.

Beperkingen voor de werking van het systeem
– Elke keer dat de auto wordt gestart, voert het systeem een kalibratie uit overeenkomstig de omgeving van de auto en kan het worden uitgeschakeld voor de duur van ongeveer twee tot vijf minuten;
– Voor een voertuig dat in tegengestelde richting rijdt, wordt geen waarschuwing gegeven en treedt het systeem niet in werking.
– Het gebied rond de radar en camera moet schoon worden gehouden en vrij van elke vorm van interventie om de goede werking van het systeem te waarborgen;
– Het systeem reageert mogelijk niet zo goed op kleine voertuigen zoals motorfietsen als op andere voertuigen;
– Het systeem werkt mogelijk niet goed bij een glad wegdek (regen, sneeuw, ijzel enz.);
– Om een juiste werking te kunnen garanderen moeten de volledige contouren van de voetganger worden gedetecteerd. Wat niet door het systeem kan worden gedetecteerd:
  – voetgangers in het donker of bij weinig licht;
  – gedeeltelijk zichtbare voetgangers;
  – voetgangers die kleiner zijn dan ongeveer 80 cm;
  – voetgangers die grote voorwerpen dragen;
  – ...

In deze omstandigheden kan het zijn dat het systeem niet reageert of per ongeluk remt.

Uitschakelen van de functie

Schakel de functie uit in deze gevallen:

– de knipperlichten niet werken;

– het gebied van de camera is beschadigd (aan de kant van de voorruit of de binnenspiegel);

– De voorkant van de auto is beschadigd (impact, krassen op de radar enz.);

– de auto wordt gesleept (bij pech);

– De voorruit is gebarsten of vervormd (voer geen reparaties uit aan dit gedeelte van de voorruit; laat deze vervangen door een merkdealer);

– U rijdt niet op een geasfalteerde weg.

Als het systeem abnormaal werkt, schakelt u dit uit en raadpleegt u een merkdealer.

Onderbreking van de functie

U kunt het actief noodremmen op elk moment onderbreken door kort het gaspedaal in te drukken of aan het stuur te draaien om uit te wijken.

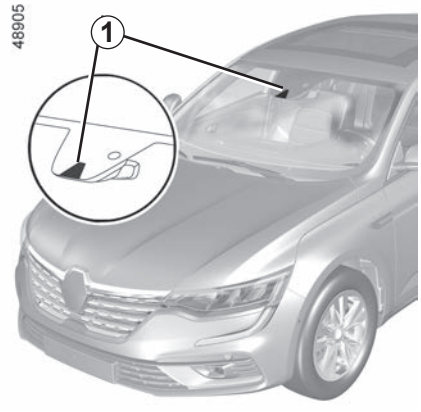

Op basis van informatie van de camera ***1*** waarschuwt de functie de bestuurder wanneer een doorgetrokken of onderbroken streep wordt overschreden of als de auto de berm nadert (bermplank, vangrail, stoep, ophoging, enz.) zonder dat de richtingaanwijzers zijn ingeschakeld.

Plaats van de camera *1*

Zorg ervoor dat de voorruit niet is bedekt (door vuil, modder, condens enz.).

Deze functie is een extra hulp tijdens het rijden. Deze functie kan in geen geval de waakzaamheid en verantwoordelijkheid van de bestuurder vervangen; deze moet altijd de controle over zijn auto behouden.

Met de waarschuwingsfunctie bij het overschrijden van de wegmarkering wordt de verplaatsingsrichting van de auto niet gecorrigeerd.

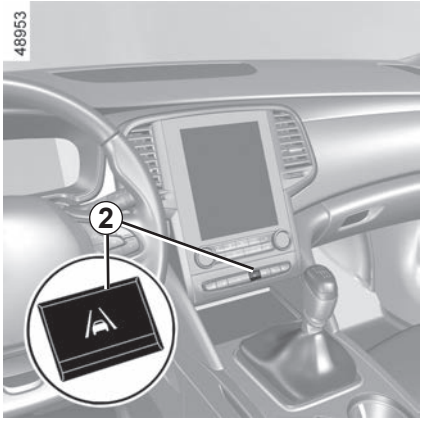

Inschakelen/uitschakelen

Als u de functie wilt activeren, drukt u zo vaak als nodig op de schakelaar ***2*** om “Waarschuwing bij verlaten rijstrook” op het instrumentenpaneel te selecteren. Het bericht “Lane departure geactiveerd” en het waarschuwingslampje “ ” verschijnen op het instrumentenpaneel.

Als u de functie wilt uitschakelen, drukt u zo vaak als nodig op de schakelaar ***2*** om “Lane departure gedeactiveerd” (of, afhankelijk van de auto “Lane Keeping gedeactiveerd”) op het instrumentenpaneel te selecteren.

Het controlelampje op het instrumentenpaneel gaat uit..

Werking

Wanneer de functie is geactiveerd, worden het waarschuwingslampje en de linker- en rechterstreep ***3*** op het instrumentenpaneel grijs weergegeven.

De functie is gereed om te waarschuwen als:

– snelheid ligt tussen ongeveer 70 km/u en 180 km/u;

en

– het waarschuwingslampje en de indicatoren voor de linker-/rechterstreep ***3*** worden wit weergegeven.

De waarschuwingsfunctie wordt geactiveerd als de auto een streep overschrijdt of als de auto een berm nadert (bermplank, vangrail, stoep, ophoging, enz.) zonder dat de richtingaanwijzers zijn ingeschakeld.

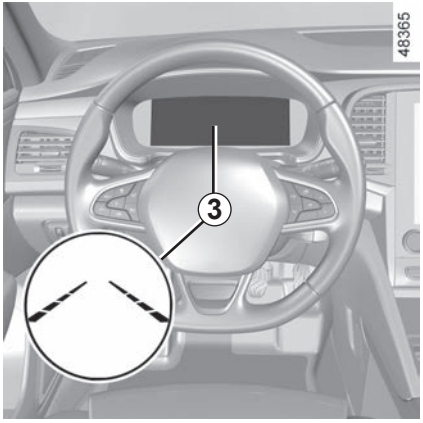

De bestuurder wordt gewaarschuwd:

– door een trilling in het stuurwiel;

en

– het waarschuwingslampje en de indicator ***3*** voor de overschreden streep worden rood.

Telkens wanneer de auto wordt gestart, blijft de functie in de modus die is opgeslagen toen de motor voor het laatst werd uitgeschakeld.

Tijdelijk niet beschikbaar

– De streep wordt zeer snel overschreden;
– er wordt continu over een streep gereden;
– ongeveer vier seconden na het wisselen van baan;
– scherpe bochten;
– slecht zicht;
– activering van één van de richtingaanwijzers;
– sterke acceleratie;
– ...

Als de functie niet beschikbaar is, zijn het waarschuwingslampje en de indicatoren linker-/rechterstreep op het instrumentenpaneel grijs.

Omstandigheden waarin het systeem niet wordt ingeschakeld

Het systeem kan niet worden ingeschakeld wanneer:

– de achteruitversnelling is ingeschakeld;
– het gezichtsveld van de camera is belemmerd;
– het controlelampje STOP wordt weergegeven.

Het waarschuwingslampje en de indicatoren linker-/rechterstreep op het instrumentenpaneel worden grijs.

Instellingen

Via het multimediascherm

Raadpleeg de gebruiksaanwijzing van het multimediasysteem om de functie-instellingen van het multimediascherm ***4*** te bekijken:

– “Trilintensiteit”: pas het trillingniveau van het stuurwiel aan;

– “Waarschuwing”: pas het gevoeligheidsniveau van de streepdetectie aan. Selecteer hiervoor:
  – “Late”: streep gedetecteerd bij overschrijding;
  – “Standaard”: streep gedetecteerd bij naderen;
  – “Early” streep in de buurt gedetecteerd.

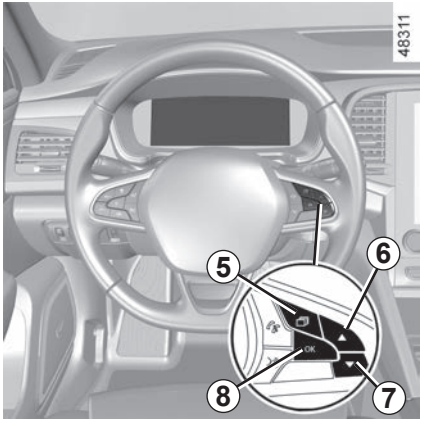

Afstellingen (vervolg)

Via het menu voor persoonlijke auto-instellingen

– Zet de auto stil en druk zo vaak als nodig op de schakelaar ***5*** om het tabblad “Voertuig” weer te geven.

– Druk herhaaldelijk op ***6*** of ***7*** om het menu “Instellingen” weer te geven. Druk op de schakelaar ***8*** **OK**;

– Druk herhaaldelijk op ***6*** of ***7*** om het menu “RIJHULPSYSTEMEN” weer te geven. Druk op de schakelaar ***8*** **OK**;

– druk herhaaldelijk op knop ***6*** of ***7*** om het menu “Lane departure trillen” of “Lane departure gevoeligheid” te openen. Druk op de schakelaar ***8*** **OK**;

– doorloop achter elkaar en druk op ***6*** of ***7*** om de instelling aan te passen. Druk op de knop ***8*** **OK**.

storingen

In geval van een storing worden de indicatoren linker- en rechterstreep (en, afhankelijk van de weergavestijl, het waarschuwingslampje) niet meer weergegeven of blijven deze grijs op het instrumentenpaneel.

In sommige gevallen wordt het bericht “Controleer camera voor” of het waarschuwingslampje weergegeven op het instrumentenpaneel.
Ga naar een merkdealer.

WAARSCHUWING BIJ VERLATEN VAN RIJSTROOK (5/5)

Deze functie is een extra hulp tijdens het rijden. Deze functie kan in geen geval de waakzaamheid en verantwoordelijkheid van de bestuurder vervangen; deze moet altijd de controle over zijn auto behouden.

Werkzaamheden/reparaties van het systeem

– Bij een botsing kan de uitlijning van de camera worden gewijzigd, wat gevolgen kan hebben voor de correcte werking. Schakel de functie uit en neem contact op met een merkdealer.

– Alle werkzaamheden in de buurt van de camera (reparaties, vervangingen, aanpassingen aan de voorruit) moeten worden uitgevoerd door een vakman.

Enkel een merkdealer mag aan het systeem werken.

Storingen van het systeem

Bepaalde omstandigheden kunnen het systeem verstoren of de correcte werking ervan verhinderen, bijvoorbeeld:

– bedekte voorruit (vuil, ijs, sneeuw, condensatie enzovoort).
– een complexe omgeving (tunnel enzovoort);
– slechte weersomstandigheden (sneeuw, hagel, ijzel enzovoort);
– slecht zicht (nacht, mist enzovoort);
– de wegmarkeringen zijn onregelmatig of moeilijk te onderscheiden (bijv. gedeeltelijk gewist, grote onderlinge afstand, vervormd wegdek);
– verblinding (felle zon, lichten van tegemoetkomende auto’s enzovoort);
– de weg is smal, bochtig of golvend (scherpe bochten enzovoort);
– u rijdt dicht achter een andere auto op dezelfde rijstrook.

Risico van vals alarm of afwezigheid van waarschuwingen

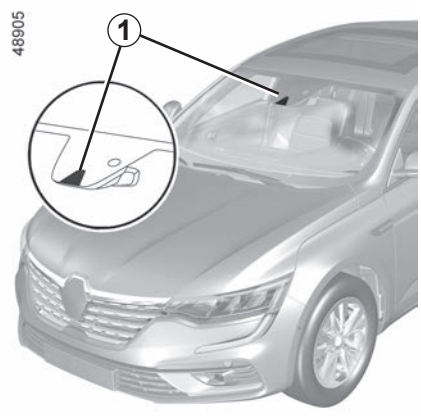

Met behulp van de informatie van de camera ***1*** activeert de functie een corrigerende actie op het besturingssysteem van de auto wanneer een doorgetrokken of onderbroken streep wordt overschreden of als de auto de berm nadert (bermplank, vangrail, stoep, ophoging, enz.) zonder dat de richtingaanwijzers zijn ingeschakeld.

U kunt op elk moment de **controle over de auto weer overnemen** door aan het stuurwiel te draaien.

Plaats van de camera *1*

Zorg ervoor dat de voorruit niet is bedekt (door vuil, modder, condens enz.).

Deze functie is een extra hulp tijdens het rijden. Deze functie kan in geen geval de waakzaamheid en verantwoordelijkheid van de bestuurder vervangen; deze moet altijd de controle over zijn auto behouden.

Inschakelen/uitschakelen

Als u de functie wilt activeren, drukt u zo vaak als nodig op de schakelaar ***2*** om “Rijstrookassistent” op het instrumentenpaneel te selecteren.

Het bericht “Lane Keeping geactiveerd” en het waarschuwingslampje “ ” verschijnen op het instrumentenpaneel.

Wanneer Rijstrookassistent is geactiveerd, is de functie “Waarschuwing bij verlaten van rijstrook” automatisch geactiveerd. ➥ 2.49.

Als u de functie wilt uitschakelen, drukt u zo vaak als nodig op de schakelaar ***2*** om “Lane Keeping gedeactiveerd” op het instrumentenpaneel te selecteren.

Het controlelampje op het instrumentenpaneel gaat uit..

Opmerking: Als u de functie “Rijstrookassistent” uitschakelt, wordt ook de functie “Waarschuwen bij verlaten van rijstrook” uitgeschakeld.

Telkens wanneer de auto wordt gestart, blijft de functie in de modus die is opgeslagen toen de motor voor het laatst werd uitgeschakeld.

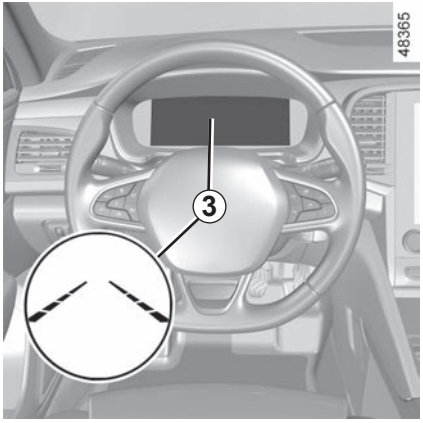

Werking

Wanneer de functie is geactiveerd, worden het waarschuwingslampje en de linker- en rechterstreep ***3*** op het instrumentenpaneel grijs weergegeven.

De functie is actief als de snelheid van de auto tussen ongeveer 70 en 180 km/u ligt en als het controlelampje en de indicatoren voor de linker-/rechterstreep ***3*** wit zijn.
De functie werkt als de auto een streep overschrijdt of als de auto de berm nadert (bermplank, vangrail, stoep, ophoging, enz.) zonder dat de richtingaanwijzers zijn ingeschakeld.

In deze gevallen:

– activeert de functie een actie op de stuurinrichting van de auto om de verplaatsingsrichting van de auto te corrigeren;

– het waarschuwingslampje en het lampje ***3*** aan de kant van de overschreden streep gaat geel branden op het instrumentenpaneel.

Opmerking: bochten kunnen enigszins worden afgesneden zonder dat de functie wordt geactiveerd.

Als de corrigerende actie op de stuurinrichting onvoldoende is, gaan het waarschuwingslampje en de indicator ***3*** aan de kant van de overschreden streep rood branden op het instrumentenpaneel en gaat het stuurwiel trillen.

bijzonderheid

Bij het gebruik van de functie:

– Als het systeem geen actie van de bestuurder op het stuurwiel detecteert, verschijnt het gele controlelampje op het instrumentenpaneel, met het bericht “Handen aan het stuur houden”. Ook hoort u een geluidssignaal.

  Het geluidssignaal, het controlelampje en het bericht blijven totdat de bestuurder de controle overneemt;

– Als het systeem te lang actief blijft, klinkt er een geluidssignaal en knipperen de zijknipperlichten ***3*** totdat de bestuurder de controle overneemt.

U kunt de correctie van de verplaatsingsrichting op elk moment onderbreken door het stuurwiel te bewegen.

Tijdelijk niet beschikbaar

– De streep wordt zeer snel overschreden;
– er wordt continu over een streep gereden;
– ongeveer vier seconden na het wisselen van baan;
– scherpe bochten;
– slecht zicht;
– activering van één van de richtingaanwijzers;
– sterke acceleratie;
– noodstop;
– ...

Als de functie niet beschikbaar is, worden het waarschuwingslampje en de waarschuwingslampjes correctie links/rechts ***3*** op het instrumentenpaneel grijs weergegeven.

Omstandigheden waarin het systeem niet wordt ingeschakeld

Het systeem kan niet worden ingeschakeld wanneer:
– de achteruitversnelling is ingeschakeld;
– het gezichtsveld van de camera is belemmerd;
– het controlelampje STOP wordt weergegeven.

Het waarschuwingslampje en de waarschuwingslampjes linker-/rechterstreep worden op het instrumentenpaneel grijs weergegeven.

Afstellen

Via het multimediascherm

Zie de gebruiksaanwijzing van het multimediasysteem om de instellingen van het multimediascherm ***4*** te bekijken:

– “Trilintensiteit”: pas het trillingniveau van het stuurwiel aan;

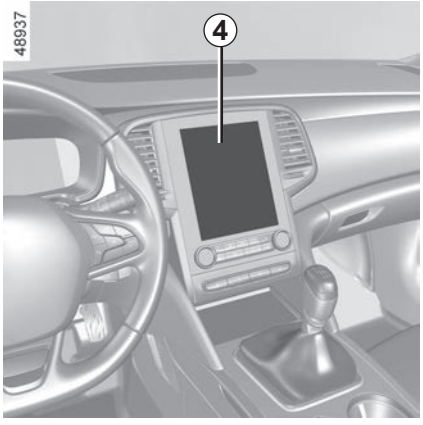

– “Waarschuwing”: pas het gevoeligheidsniveau van de streepdetectie aan. Selecteer hiervoor:
  – “Late”: streep gedetecteerd bij overschrijding;
  – “Standaard”: streep gedetecteerd bij naderen;
  – “Early” streep in de buurt gedetecteerd.

Raadpleeg de gebruiksaanwijzing van het multimediasysteem voor meer informatie.

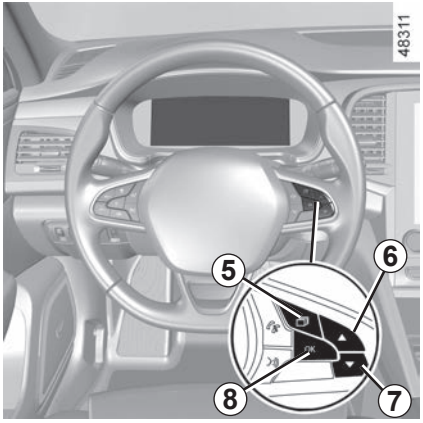

Afstellingen (vervolg)

Via het menu voor persoonlijke auto-instellingen

– Zet de auto stil en druk zo vaak als nodig op de schakelaar ***5*** om het tabblad “Voertuig” weer te geven.

– Druk herhaaldelijk op ***6*** of ***7*** om het menu “Instellingen” weer te geven. Druk op de schakelaar ***8*** **OK**;

– Druk herhaaldelijk op ***6*** of ***7*** om het menu “RIJHULPSYSTEMEN” weer te geven. Druk op de schakelaar ***8*** **OK**;

– Druk herhaaldelijk op ***6*** of ***7*** om het menu “Lane keeping gevoeligheid” weer te geven. Druk op de schakelaar ***8*** **OK**;

– doorloop achter elkaar en druk op ***6*** of ***7*** om de instelling aan te passen. Druk op de knop ***8*** **OK**.

storingen

Als het systeem een storing signaleert, verschijnt het controlelampje op het instrumentenpaneel, samen met het bericht “Controleer camera voor”.

Ga naar een merkdealer.

Deze functie is een extra hulp tijdens het rijden. Deze functie kan in geen geval de waakzaamheid en verantwoordelijkheid van de bestuurder vervangen; deze moet altijd de controle over zijn auto behouden.

Werkzaamheden/reparaties van het systeem

– Bij een botsing kan de uitlijning van de camera worden gewijzigd, wat gevolgen kan hebben voor de correcte werking. Schakel de functie uit en neem contact op met een merkdealer.

– Alle werkzaamheden in de buurt van de camera (reparaties, vervangingen, aanpassingen aan de voorruit) moeten worden uitgevoerd door een vakman.

Enkel een merkdealer mag aan het systeem werken.

Storingen van het systeem

Bepaalde omstandigheden kunnen het systeem verstoren of de correcte werking ervan verhinderen, bijvoorbeeld:

– bedekte voorruit (vuil, ijs, sneeuw, condensatie enzovoort).
– een complexe omgeving (tunnel enzovoort);
– slechte weersomstandigheden (sneeuw, zware regen, hagel, ijzel, enz.);
– slecht zicht (nacht, mist enzovoort);
– de wegmarkeringen zijn onregelmatig of moeilijk te onderscheiden (bijv. gedeeltelijk gewist, grote onderlinge afstand, vervormd wegdek);
– verblinding (felle zon, lichten van tegemoetkomende auto’s enzovoort);
– de weg is smal, bochtig of golvend (scherpe bochten enzovoort);
– u rijdt dicht achter een andere auto op dezelfde rijstrook.

In dit geval reageert de “Rijstrookassistent” mogelijk onjuist of helemaal niet.

Risico van ongewenste, onjuiste correctie of geen correctie van de verplaatsingsrichting.

Uitschakelen van de functie

Schakel de functie uit in deze gevallen:

– het gebied van de camera is beschadigd (aan de kant van de voorruit of de binnenspiegel);
– de weg is glad (sneeuw, ijzel, aquaplaning, kiezelsteentjes enz.);
– slecht zicht (nacht, mist enzovoort);
– de voorruit is gebarsten of vervormd (voer geen reparaties uit aan dit gedeelte van de voorruit; laat deze vervangen door een merkdealer);
– de auto trekt een aanhangwagen of een caravan;
– de auto rijdt een gebied binnen met verschillende wegmarkeringen (zoals bij wegwerkzaamheden enz.).

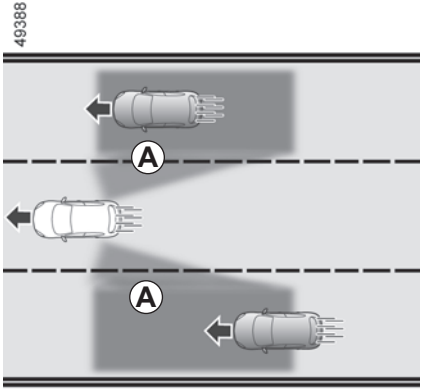

Op basis van de informatie van de sensoren aan elke kant van de achterbumper (zone ***C***), wordt de bestuurder gewaarschuwd:

– als een andere auto in het detectiegebied ***A*** verschijnt;

en/of

– als er een risico bestaat op een botsing met een auto in het gebied ***B***, die sneller rijdt dan u.

De functie waarschuwt als de auto een snelheid heeft van meer dan ongeveer 15 km/u.

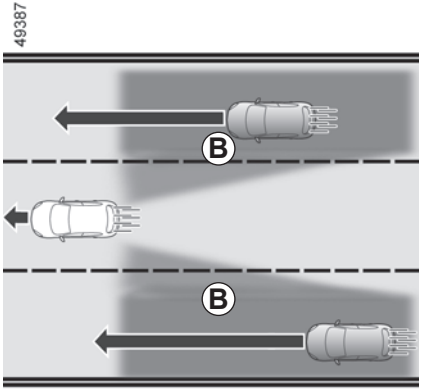

Deze functie is een extra hulp tijdens het rijden. Deze functie kan in geen geval de waakzaamheid en verantwoordelijkheid van de bestuurder vervangen; deze moet altijd de controle over zijn auto behouden.

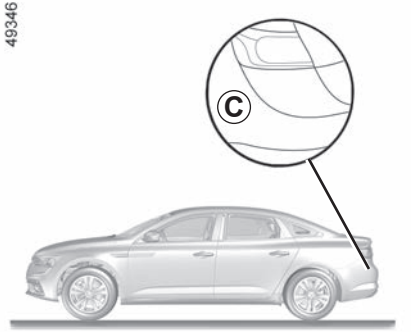

Bijzonderheid

Zorg ervoor dat de radarzone ***C*** niet bedekt is (stickers, modder, sneeuw, enz.).

Als een radar bedekt is, verschijnt het bericht “Zijsensoren geen zicht” op het instrumentenpaneel. Reinig het gebied waar de sensoren zich bevinden.

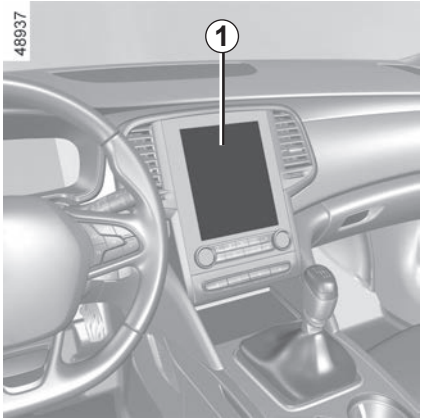

Het systeem in-/uitschakelen via het multimediascherm *1*

Zie de multimedia-instructies voor het in-/uitschakelen van de functie.

Selecteer “ON” of “OFF”.

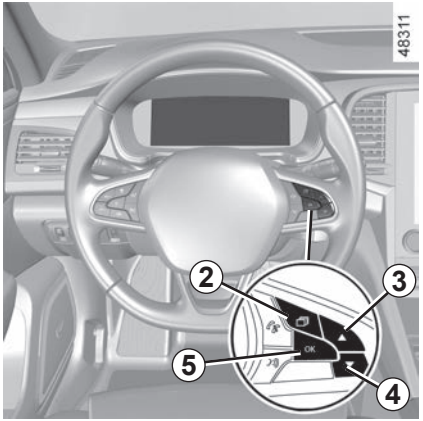

Het systeem in-/uitschakelen via het menu voor aanpassing van voertuiginstellingen

– Zet de auto stil en druk zo vaak als nodig op de schakelaar ***2*** om het tabblad “Voertuig” weer te geven.

– Druk herhaaldelijk op ***3*** of ***4*** om het menu “Instellingen” weer te geven. Druk op de schakelaar ***5*** **OK**;

– Druk herhaaldelijk op ***3*** of ***4*** om het menu “RIJHULPSYSTEMEN” weer te geven. Druk op de schakelaar ***5*** **OK**;

– Druk op ***3*** of ***4*** om het menu “Dodehoekwaarschuwing” weer te geven en druk op de schakelaar ***5*** **OK**;

– Druk nogmaals op de schakelaar ***5*** **OK** om de functie in of uit te schakelen:

☑ functie ingeschakeld

☐ functie uitgeschakeld

De detectiecapaciteit van het systeem volgt een standaardrijvakbreedte. Tijdens het rijden op een smal rijvak kan de functie u waarschuwen als er verder dan de dichtstbijzijnde rijstrook een auto wordt gedetecteerd.

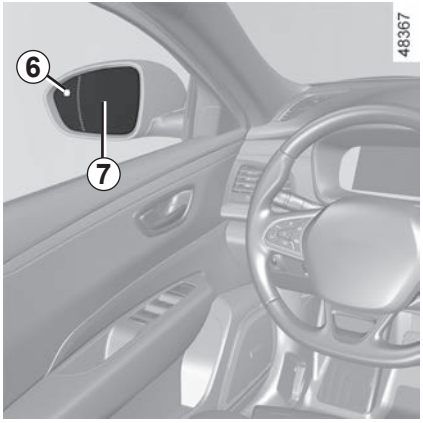

Indicator *6*

Op elke binnenspiegel ***7*** bevindt zich een indicator ***6***.

Opmerking: reinig de binnenspiegels ***7*** regelmatig zodat de indicatoren ***6*** zichtbaar blijven.

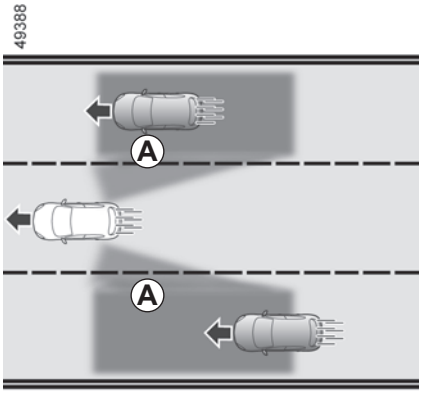

Werking

De functie waarschuwt als de snelheid van de auto hoger wordt dan circa 15 km/u:

– als zich een auto in de dode hoek ***A*** bevindt en deze in dezelfde richting rijdt als uw auto;
– als een auto snel van achteren op een aangrenzende rijstrook binnen het bereik van het detectiegebied ***B*** nadert.

Als u een andere auto inhaalt, verschijnt het controlelampje ***6*** alleen als die auto lang genoeg in de dode hoek van uw auto blijft ***A***.

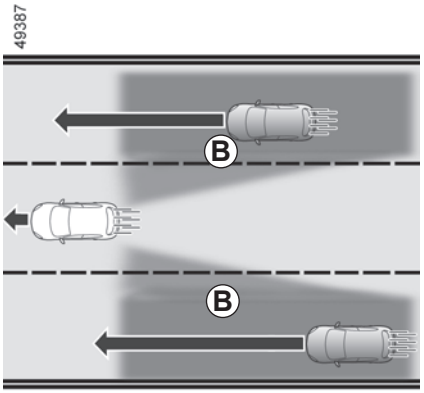

De functie waarschuwt niet als de andere voertuigen niet bewegen.

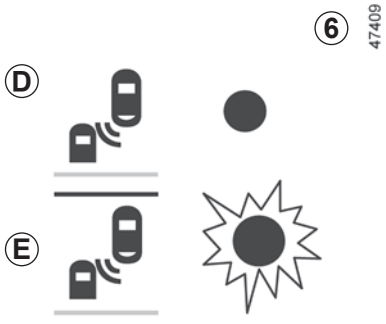

Bij het starten van de motor gaat het systeem terug naar de laatst opgeslagen status voordat het contact werd uitgezet (zie de vorige pagina's).

Display *D*

Eerste waarschuwing: **richtingaanwijzer niet actief**, het controlelampje ***6*** geeft aan dat een auto in het gebied van de dode hoek wordt gedetecteerd en/of dat een auto snel van achteren op een aangrenzende rijstrook nadert.

Display *E*

Richtingaanwijzer ingeschakeld, het waarschuwingslampje ***6*** knippert als de functie een auto in het waarschuwingsgebied van de dode hoek detecteert en/of een auto snel van achteren nadert aan de kant waarnaar u het stuurwiel gaat draaien. Als u de richtingaanwijzer uitschakelt, schakelt de indicator terug naar de eerste waarschuwing (display ***D***).

Omstandigheden waarin de dodehoekwaarschuwing niet werkt

– Tijdens het rijden op een weg met scherpe bochten;

– in omgekeerde volgorde.

Als de auto is uitgerust met een trekhaak die door het systeem wordt herkend, wordt het bericht “Aanhanger: dode hoek assist uit” op het instrumentenpaneel weergegeven. Hiermee wordt u geïnformeerd dat de functie niet operationeel is. Raadpleeg uw merkdealer voor het kiezen van de uitrusting die aangepast is aan uw auto.

storingen

Als het systeem een storing detecteert, verschijnt het bericht “Controleer zijsensoren” op het instrumentenpaneel. Ga naar een merkdealer.

Vanwege de sensoren achter de bumper is het raadzaam om werkzaamheden aan de bumper (reparatie, vervangen, lakwerk, enz.) te laten uitvoeren door een vakman.

– De detectiecapaciteit van het systeem volgt een standaardrijvakbreedte. Als u op een breed rijvak rijdt, kan het systeem geen auto’s detecteren in de dode hoek.

– In geval van blootstelling aan sterke elektromagnetische golven (zoals onder hoogspanningslijnen) of in erg slechte weersomstandigheden (hevige regen, sneeuw, enz.) kan het systeem tijdelijk niet goed werken. Let op de rijomstandigheden.

Kans op ongevallen.

Deze functie is een extra hulp tijdens het rijden. Deze functie kan in geen geval de waakzaamheid en verantwoordelijkheid van de bestuurder vervangen; deze moet altijd de controle over zijn auto behouden.

De bestuurder moet zijn snelheid altijd aanpassen aan het verkeer, ongeacht de aanwijzingen van het systeem.

Het systeem mag in geen geval worden vergeleken met een hindernissensensor of een antibotsingssysteem.

Werkzaamheden/reparaties van het systeem

– In geval van een botsing kan de uitlijning van de radar worden gewijzigd, waardoor deze niet meer naar behoren werkt. Schakel de functie uit en neem contact op met een merkdealer.

– Alle werkzaamheden in de buurt van de radars (reparaties, vervangingen, enz.) moeten door een vakman/vakvrouw worden uitgevoerd.

Enkel een merkdealer mag aan het systeem werken.

Storingen van het systeem

Bepaalde omstandigheden kunnen het systeem storen of de correcte werking ervan verhinderen, zoals:

– Complexe omgeving (metalen bruggen, tunnels, wegen met obstakels aan de zijkant, enz.);

– slechte weersomstandigheden (sneeuw, hagel, ijzel ...).

Risico van vals alarm of afwezigheid van waarschuwingen

Als het systeem abnormaal werkt, schakelt u dit uit en raadpleegt u een merkdealer.

Beperkingen voor de werking van het systeem

– De radarzone moet schoon blijven en mag niet worden gewijzigd, om de goede werking van het systeem te waarborgen.

– Kleine voorwerpen die dichtbij de auto bewegen (motoren, fietsen, voetgangers, enz.) worden mogelijk niet door het systeem herkend.

– In een bocht kunnen de radars soms tijdelijk geen auto's detecteren in de aangrenzende rijstroken.

– De functie waarschuwt laat als er in de aangrenzende rijstroken twee andere voertuigen naast elkaar van achteren naderen, met een veel hogere snelheid dan uw auto (op een weg met drie rijstroken).

– Het systeem geeft wellicht geen waarschuwing als de andere auto's rijden met een snelheid die aanzienlijk verschilt van de uwe.

– Als de auto door een lang voertuig wordt ingehaald (bijv. een vrachtwagen die inhaalt met een soortgelijke snelheid als de auto) onderbreekt het systeem mogelijk de waarschuwing vóór het einde van het manoeuvre.

– De auto rijdt op een bochtige weg.

Uitschakelen van de functie

Schakel de functie uit in deze gevallen:

– Het radargebied is beschadigd (achterbumper);

– De auto is uitgerust met een trekhaak die niet door het systeem wordt herkend.

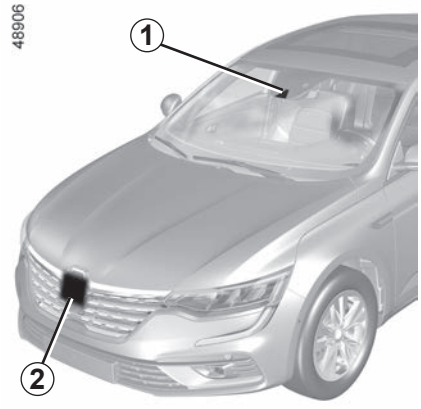

Gebaseerd op de informatie van de radar ***2*** en de camera ***1*** informeert deze functie de bestuurder over het tijdsinterval tussen de eigen auto en de voorligger zodat een veilige afstand tussen de twee auto's kan worden aangehouden.

Deze functie wordt ingeschakeld als de auto rijdt met een snelheid van ongeveer 30 tot 200 km/u.

Plaats van de camera *1*

Zorg ervoor dat de voorruit niet is bedekt (door vuil, modder, condens enz.).

Plaats van de radar *2*

Zorg ervoor dat het radargebied niet wordt geblokkeerd (door vuil, modder, sneeuw of een slecht gemonteerde nummerplaat voor) of wordt geraakt, gewijzigd (bijv. met autolak) of afgedekt door accessoires aan de voorzijde van het voertuig (bijv. op de grille of het logo, enz.).

Deze functie is een extra hulp tijdens het rijden. Deze functie kan in geen geval de waakzaamheid en verantwoordelijkheid van de bestuurder vervangen; deze moet altijd de controle over zijn auto behouden.

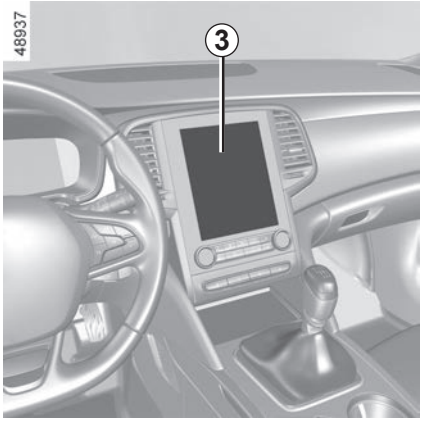

Het systeem in-/uitschakelen via het multimediascherm *3*

Zie de multimedia-instructies voor het in-/uitschakelen van de functie.

Selecteer “ON” of “OFF”.

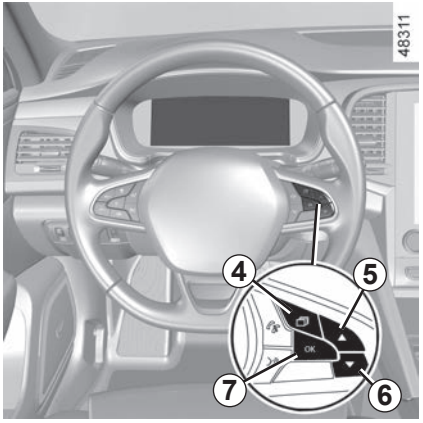

Het systeem in-/uitschakelen via het menu voor aanpassing van voertuiginstellingen

– Zet de auto stil en druk zo vaak als nodig op de schakelaar ***4*** om het tabblad “Voertuig” weer te geven;

– Druk herhaaldelijk op ***5*** of ***6*** om het menu “Instellingen” weer te geven. Druk op de schakelaar ***7*** **OK**;

– Druk herhaaldelijk op ***5*** of ***6*** om het menu “RIJHULPSYSTEMEN” weer te geven. Druk op de schakelaar ***7*** **OK**;

– Druk herhaaldelijk op ***5*** of ***6*** om het menu “Afstand waarsch.” weer te geven. Druk op de schakelaar ***7*** **OK**;

– Druk nogmaals op de schakelaar ***7*** **OK** om de functie in of uit te schakelen:

☑ functie ingeschakeld

☐ functie uitgeschakeld

Telkens wanneer de auto wordt gestart, blijft de functie in de modus die is opgeslagen toen de motor voor het laatst werd uitgeschakeld.

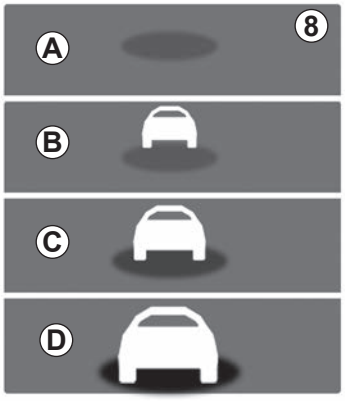

Werking

Als deze functie actief is, wordt de indicator ***8*** op het instrumentenpaneel weergegeven. Deze informeert de bestuurder over de afstand tussen de eigen auto en de voorligger.

– ***A*** (grijs): de functie is niet actief;

– ***A*** (groen): geen auto gedetecteerd;

– ***B*** (groen): het tijdsinterval is groter dan of gelijk aan ongeveer 2 seconden (de afstand tussen de twee voertuigen, aangepast aan uw snelheid);

– ***C*** (oranje): het tijdsinterval is ongeveer 1 tot 2 seconden (onvoldoende afstand tussen de twee voertuigen);

– ***D*** (rood): het tijdsinterval is ongeveer 1 seconde of minder (de afstand tussen de twee voertuigen is veel te kort).

Als de afstand tussen de twee auto's minder is dan ongeveer 0,5 seconde, worden de indicator ***8*** en ***D*** rood op het instrumentenpaneel weergegeven, tezamen met "-.- s".

In bepaalde omstandigheden wordt het tijdsinterval mogelijk niet getoond:

– in een bocht;

– bij het veranderen van rijstrook;

– als de voorligger ver genoeg verwijderd is of buiten bereik is van de radar of camera.

Het interval wordt alleen getoond ter informatie: het systeem kan niet ingrijpen op de auto.

De functie is niet bestemd om gebruikt te worden in de stad of in dynamische rijomstandigheden (bochten, versnellingen, bruusk remmen ...), maar wel in stabiele rijomstandigheden.

De functie heeft geen invloed op het remsysteem.

Het gebied rond de radar en camera moet schoon worden gehouden en in dit gebied mogen geen manipulaties worden uitgevoerd om de goede werking van het systeem te waarborgen.

Alle werkzaamheden die worden uitgevoerd in het gebied waar de radar of camera zich bevindt (reparaties, vervangingen, aanpassingen aan de voorruit en/of bumper, enz.) moeten door een vakman of vakvrouw worden uitgevoerd.

WAARSCHUWING VEILIGHEIDSAFSTAND (4/4)

Deze functie is een extra hulp tijdens het rijden. Deze functie kan in geen geval de waakzaamheid en verantwoordelijkheid van de bestuurder vervangen; deze moet altijd de controle over zijn auto behouden.

Werkzaamheden/reparaties van het systeem

– Bij een botsing wordt de uitlijning van de radar en/of camera mogelijk gewijzigd, wat gevolgen kan hebben voor de correcte werking ervan. Schakel de functie uit en neem contact op met een merkdealer.

– Alle werkzaamheden die worden uitgevoerd in het gebied waar de radar en/of camera zich bevinden/bevindt (reparaties, vervangingen, aanpassingen aan de voorruit en/of bumper, enz.) moeten door een vakman of vakvrouw worden uitgevoerd.

Enkel een merkdealer mag aan het systeem werken.

Storingen van het systeem

– Obstructie van de voorruit of de radarzone (vuil, ijs, sneeuw, condens, enz.)
– een complexe omgeving (metalen brug, tunnel enzovoort);
– slechte weersomstandigheden (sneeuw, hagel, ijzel enzovoort);
– slecht zicht (nacht, mist enzovoort);
– slechte contrast tussen de voorligger en de omgeving (bijvoorbeeld witte auto in een sneeuwgebied, enz.);
– verblinding (felle zon, lichten van tegemoetkomende auto’s enzovoort);
– De weg is smal, bochtig of golvend (scherpe bochten enz.)

Risico van onjuiste vals alarm.

DETECTIE VAN VERKEERSBORDEN (1/4)

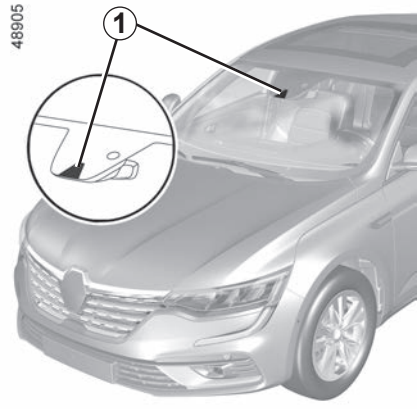

Het systeem detecteert aan de kant van de weg verkeersborden die de maximumsnelheid aangeven en geeft de maximumsnelheid op het instrumentenpaneel weer.

Deze functie gebruikt vooral de informatie van de camera ***1*** op de voorruit, achter de achteruitkijkspiegel.

Plaats van de camera *1*

Zorg ervoor dat de voorruit niet is bedekt (door vuil, modder, condens enz.).

Voor auto's die hiermee zijn uitgerust, wordt ook de informatie van het navigatiesysteem gebruikt.

Als de snelheidsbegrenzer is ingeschakeld, kunt u de ingestelde snelheid aanpassen aan de snelheid aangegeven door het systeem.

Als de maximumsnelheid wordt overschreden, wordt de bestuurder op het instrumentenpaneel gewaarschuwd.

Als een auto met een navigatiesysteem in een land rijdt met andere snelheidseenheden dan die van de auto, wordt de snelheidslimiet weergegeven in de eenheid van het desbetreffende land, samen met de omgerekende snelheidslimiet in de eenheid van het instrumentenpaneel van de auto.

In landen waarin op bepaalde typen wegen langzamer moet worden gereden als het regent, kan de maximumsnelheid automatisch worden aangepast nadat de ruitenwissers enkele seconden zijn gebruikt in auto's met een navigatiesysteem.

Bijzondere omstandigheden

Het systeem houdt geen rekening met uitzonderlijke snelheidsbeperkingen, bijvoorbeeld op dagen waarop de luchtverontreiniging piekt.

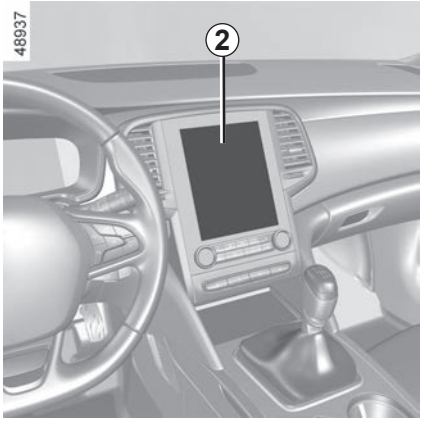

Het systeem in-/uitschakelen via het multimediascherm *2*

Zie de multimedia-instructies voor het in-/uitschakelen van de functie.

Selecteer “ON” of “OFF”.

Als de functie actief is, kunt u afhankelijk van de landelijke wetgeving de optie “Weergave gevarenzone” activeren. Het systeem vertelt u hoe ver u van deze zone bent verwijderd en zodra u deze zone inrijdt.

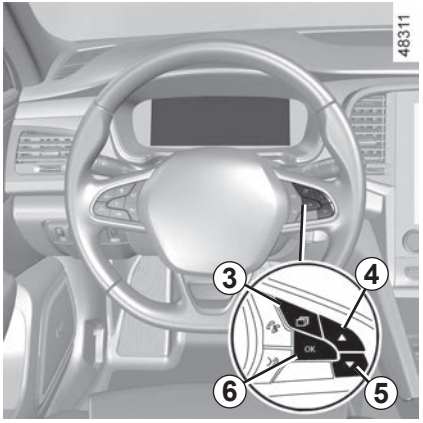

Het systeem in-/uitschakelen via het menu voor aanpassing van voertuiginstellingen

– Zet de auto stil en druk zo vaak als nodig op de schakelaar ***3*** om het tabblad “Voertuig” weer te geven.

– Druk op ***4*** of ***5*** om het menu “Instellingen” weer te geven en druk op de schakelaar ***6*** **OK**;
– Druk op ***4*** of ***5*** om het menu “RIJHULPSYSTEMEN” weer te geven en druk op de schakelaar ***6*** **OK**;
– Druk op ***4*** of ***5*** om het menu “Waarsch. snel.” weer te geven en druk op de schakelaar ***6*** **OK**;
– Druk op de schakelaar ***6*** **OK** om de functie te activeren of te deactiveren:

functie ingeschakeld

functie uitgeschakeld

Werkzaamheden

Controleen waarschuwingslampjes

De functie geeft de volgende waarschuwingslampjes weer:

7 Verkeersborden met een maximumsnelheid

8 Extra verkeersborden (begin of einde van zone “Niet inhalen”, maximumsnelheid op- of afrit, snelheid voor rijden met een caravan, maximumsnelheid geldend voor een bepaalde afstand, enz.).

Als de maximumsnelheid wordt overschreden, knippert de cirkel rond het paneel (waarschuwingslampje ***7***) en is een geluidssignaal te horen om de bestuurder te waarschuwen.

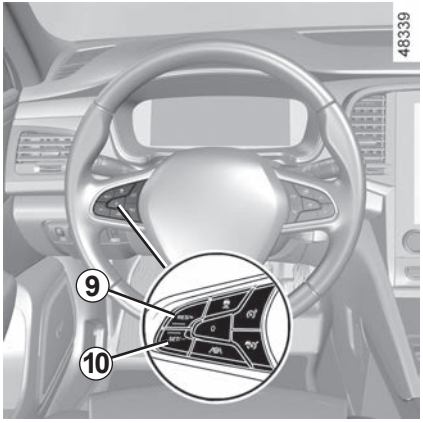

Verandering van de ingestelde maximumsnelheid

Als de melding over de maximumsnelheid afwijkt van de gedetecteerde snelheidswaarde, drukt u op de volgende schakelaars en houdt u deze ingedrukt:

– ***9*** (RES/+) om de snelheid van de melding tot de gedetecteerde snelheid te verhogen;
– ***10*** (SET/-) om de snelheid van de melding tot de gedetecteerde snelheid te verlagen.

storingen

Het systeem kan de snelheidsbeperking niet detecteren:

– de voorruit niet schoon is;

– de camera verblind wordt door de zon;

– bij onvoldoende zicht (‘s nachts, bij mist, enz.);

– als de verkeersborden onleesbaar (door sneeuw, enz.) of verborgen zijn (achter een andere auto of bomen);

– als de informatie van het navigatiesysteem niet actueel is.

Deze functie is een extra hulp tijdens het rijden. Deze functie kan in geen geval de waakzaamheid en verantwoordelijkheid van de bestuurder vervangen; deze moet altijd de controle over zijn auto behouden.

De bestuurder moet zijn snelheid altijd aanpassen aan het verkeer, ongeacht de aanwijzingen van het systeem.

Het systeem detecteert verkeersborden die de maximumsnelheid aangeven, maar geen andere borden (bijv. op- en afritten naar of vanuit stedelijke gebieden, enz.).

Het systeem detecteert mogelijk niet alle snelheidsborden of interpreteert ze mogelijk verkeerd.

De bestuurder mag deze borden die niet door het systeem worden gedetecteerd, niet negeren en moet zich altijd aan de verkeersborden en het verkeersreglement houden.

Bij slecht zicht (mist, sneeuw, vorst ...) geeft het systeem wellicht niet de juiste maximumsnelheid aan.

De bestuurder moet zijn snelheid altijd aanpassen aan het verkeer, ongeacht de aanwijzingen van het systeem.

WAARSCHUWING VERMOEIDHEIDSDETECTIE (1/2)

De vermoeidheidsdetectie is een nuttige functie op eentonige wegen (zoals autosnelwegen).

Het rijgedrag van de bestuurder wordt geanalyseerd, inclusief diverse gebeurtenissen, om u te informeren bij elk risico op vermoeidheid, zoals:
– stuurwielbeweging;
– acties van de bestuurder op andere voorzieningen (richtingaanwijzers, ruitensproeier, enz.);
– gereden tijd zonder pauze;
– ...

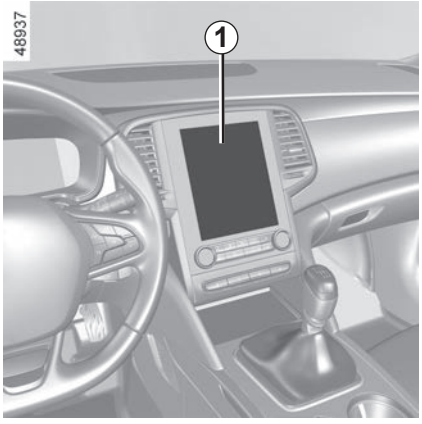

Het systeem in-/uitschakelen via het multimediascherm *1*

Zie de multimedia-instructies voor het in-/uitschakelen van de functie.

Selecteer “ON” of “OFF”.

Deze functie is een extra hulp tijdens het rijden, in geval van vermoeidheid. Deze functie neemt niet de taak van de bestuurder over.

In geen geval kan deze functie de oplettendheid en verantwoordelijkheid van de bestuurder tijdens het rijden vervangen.

Wanneer de motor wordt gestart, blijft het systeem in dezelfde staat als vóór het uitzetten van het contact.

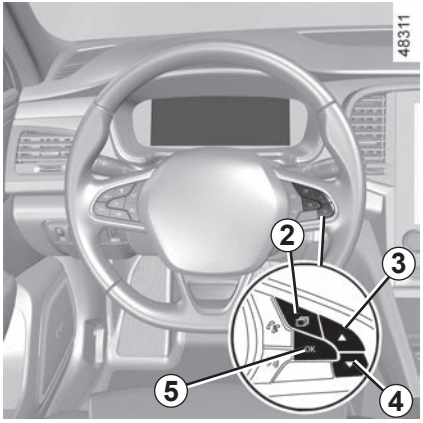

Het systeem in-/uitschakelen via het menu voor aanpassing van voertuiginstellingen

– Zet de auto stil en druk zo vaak als nodig op de schakelaar ***2*** om het tabblad “Voertuig” weer te geven.

– Druk herhaaldelijk op ***3*** of ***4*** om het menu “Instellingen” weer te geven. Druk op de schakelaar ***5*** **OK**;

– Druk herhaaldelijk op ***3*** of ***4*** om het menu “RIJHULPSYSTEMEN” weer te geven. Druk op de schakelaar ***5*** **OK**;

– Druk herhaaldelijk op ***3*** of ***4*** om het menu “Waarschuwing vermoeidheidsdetectie” weer te geven en druk op de schakelaar ***5*** **OK**.

Druk opnieuw op de schakelaar ***5*** **OK** om de functie te in of uit te schakelen:

☑ functie ingeschakeld

☐ functie uitgeschakeld

Werking

De functie is gereed om te waarschuwen als:

– de auto rijdt sneller dan ongeveer 60 km/u;

en

– Na het verwijderen van de vorige waarschuwing zijn er ongeveer 15 minuten verstreken.

De functie geeft een waarschuwing als het systeem herhaaldelijk tekenen van vermoeidheid detecteert bij de bestuurder.

Als het gevaar van vermoeidheid bestaat, verschijnt het bericht “Driver Alert Neem een pauze” op het instrumentenpaneel, samen met een geluidssignaal.

Druk op de schakelaar ***5*** **OK** om de waarschuwing te wissen.

Het is raadzaam om zo snel mogelijk te stoppen voor een pauze.

Opmerking:

– Als de waarschuwing niet verdwijnt als u drukt op ***5*** **OK**, wordt de piep herhaald.

– de functie kan een bepaalde rijstijl interpreteren als een teken van vermoeidheid (sportief rijden, onjuist rijden, enz.) of van rijden op een weg in slechte staat.

Storingen

Wanneer het systeem een storing waarneemt, verschijnt het bericht “Controleer Driver Alert” op het instrumentenpaneel. Raadpleeg een merkdealer.

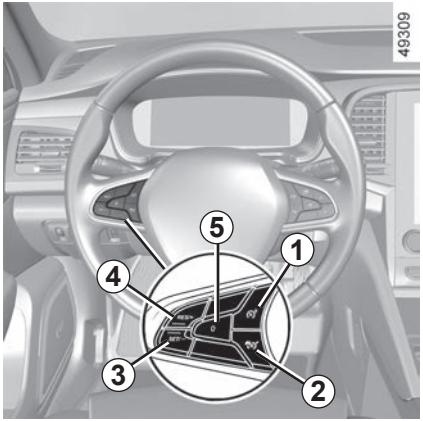

De snelheidsbegrenzer is een functie die u helpt om een door u gekozen **maximumsnelheid** niet te overschrijden.

Bediening

1 Schakelaar Snelheidsbegrenzer aan/uit.

2 Schakelaar Snelheidsregelaar aan/uit.

3 Activering van snelheidsbegrenzer en snelheidsreductie (SET/-).

4 Activering van snelheidsbegrenzer en verhoging van de snelheid of oproepen van vastgelegde snelheidslimiet (RES/+).

5 Uitschakelen van de functie (de ingestelde maximumsnelheid blijft in het geheugen) (0).

U kunt de snelheidsbegrenzer koppelen aan de functie “Detectie van verkeersborden”. ➥ 2.71.

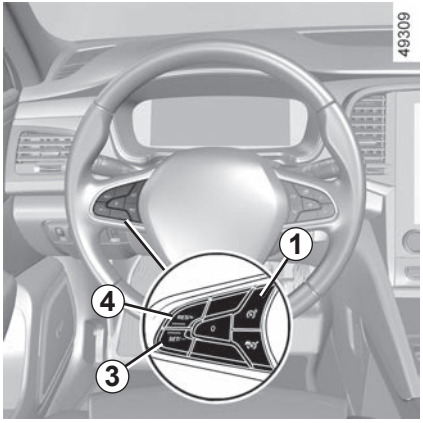

Het rijden

Wanneer een maximumsnelheid is ingesteld maar nog niet is bereikt, gaat het rijden zoals bij een auto zonder de functie snelheidsbegrenzer.

Zodra u de ingestelde snelheid bereikt, overschrijdt de auto de ingestelde snelheid niet, ook niet als u het gaspedaal verder indrukt, behalve indien nodig (raadpleeg de paragraaf “Overschrijding van de maximumsnelheid”).

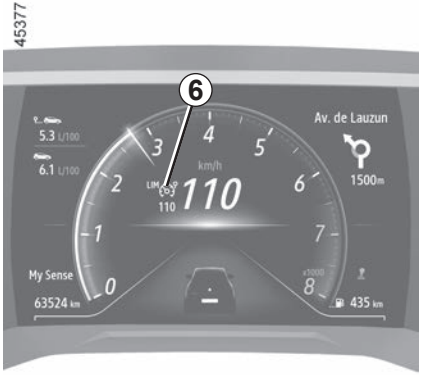

Inschakelen

Gebruik schakelaar ***1***. Het waarschuwingslampje ***6*** wordt grijs weergegeven. Het bericht “Begrenzer Ingeschakeld” verschijnt op het instrumentenpaneel, tezamen met streepjes om aan te geven dat de functie snelheidsbegrenzer werkt en wacht tot een maximumsnelheid wordt opgeslagen.

Als u de huidige snelheid wilt opslaan, drukt u op de schakelaar ***4*** (RES/+) of de schakelaar ***3*** (SET/-): de streepjes worden door de maximumsnelheid vervangen. Afhankelijk van de auto brandt het waarschuwingslampje ***6*** wit.
De minimum te registreren snelheid is 30 km/u.

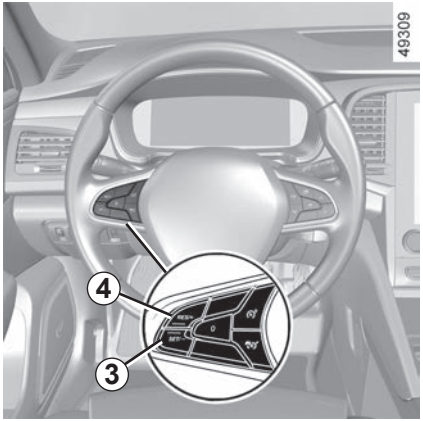

Verandering van de ingestelde maximumsnelheid

U kunt de ingestelde maximum snelheid veranderen door (het achter elkaar indrukken of het lang ingedrukt houden) van:
– de schakelaar ***4*** (RES/+) om de snelheid te verhogen;
– de schakelaar ***3*** (SET/-) om de snelheid te verlagen.

Overschrijden van de ingestelde snelheid

Het blijft altijd mogelijk de ingestelde maximumsnelheid te overschrijden. Ga als volgt te werk: druk het gaspedaal **stevig en volledig** in (tot voorbij het kickdownpunt).
Tijdens het overschrijden van de snelheid knippert de snelheid in het rood op het instrumentenpaneel. Laat vervolgens het gaspedaal los: de functie snelheidsbegrenzer treedt weer in werking zodra u langzamer rijdt dan de in het geheugen opgeslagen snelheid.

Als de functie snelheidsbegrenzer (na verschillende pogingen om deze in te schakelen) niet beschikbaar is, neemt u contact op met een merkdealer.

Onmogelijkheid om de ingestelde maximum snelheid vast te houden

Tijdens een steile afdaling kan het zijn dat het systeem de maximumsnelheid niet kan aanhouden; in dat geval knippert de ingestelde snelheid op het instrumentenpaneel en hoort u een regelmatig een geluidssignaal.

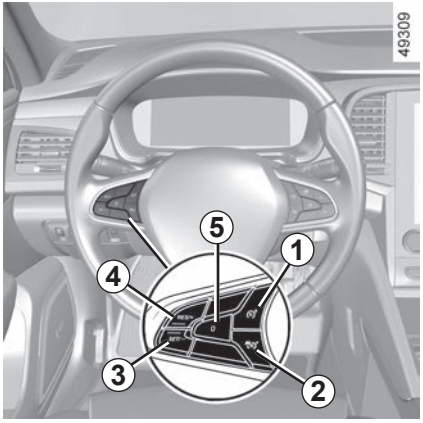

Onderbreken van de functie

De werking van de snelheidsbegrenzer wordt opgeschort als u drukt op de schakelaar ***5*** (0). De maximumsnelheid wordt opgeslagen en op het instrumentenpaneel grijs weergegeven.

Opnieuw inschakelen van de maximum snelheid

Als een snelheid is opgeslagen, kunt u deze oproepen door op de schakelaar ***4*** te drukken.

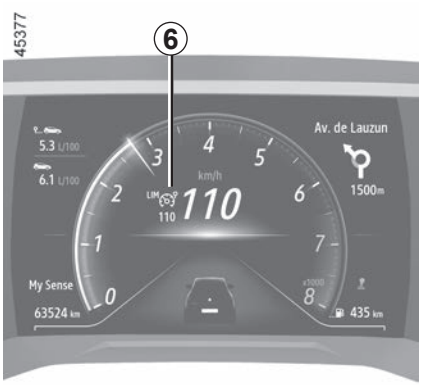

Als de functie snelheidsbegrenzer in de modus stand-by is gezet, drukt u op de schakelaar ***3*** om de functie weer te activeren zonder de opgeslagen snelheid te gebruiken: de actuele snelheid van de auto wordt gebruikt.

Uitschakelen van de functie

De functie snelheidsbegrenzer wordt onderbroken:

– als u op de schakelaar ***1*** drukt. In dit geval is er geen ingestelde snelheid:

– als u op de schakelaar ***2*** drukt. In dit geval wordt de snelheidsregelaar geselecteerd en is er geen ingestelde snelheid.

Het controlelampje ***6*** verdwijnt om te bevestigen dat de functie niet langer actief is.

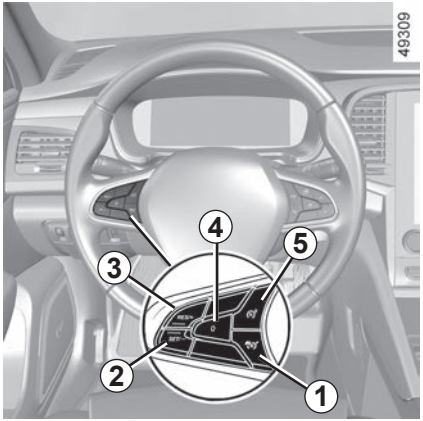

De snelheidsregelaar is een functie die u helpt de door u gekozen rijsnelheid op een constante waarde vast te houden, dit wordt de **ingestelde snelheid** genoemd.

Vanaf 30 km/u kunt u de snelheid traploos instellen.

Bedieningsknoppen

1 Schakelaar Snelheidsregelaar aan/uit.

2 Schakelaar om de ingestelde snelheid (SET/-) te activeren en te verlagen.

3 Schakelaar om de kruissnelheid te activeren en te verhogen of om de kruissnelheid (RES/+) uit het geheugen op te roepen.

4 Uitschakelen van de functie (de ingestelde snelheid blijft in het geheugen) (0).

5 Schakelaar Snelheidsbegrenzer aan/uit.

Deze functie is een extra hulp tijdens het rijden. Deze functie neemt niet de taak van de bestuurder over.

U moet zich ten allen tijde houden aan de voorgeschreven snelheid en blijven opletten (u moet altijd klaar zijn om te remmen in alle omstandigheden), de snelheidsregelaar ontslaat de bestuurder niet van zijn verantwoordelijkheid.

De snelheidsregelaar moet niet gebruikt worden in druk verkeer, op een bochtige of gladde weg (ijzel, aquaplaning, kiezelsteentjes) en als de weersomstandigheden ongunstig zijn (mist, regen, zijwind, enz.).

Kans op ongevallen.

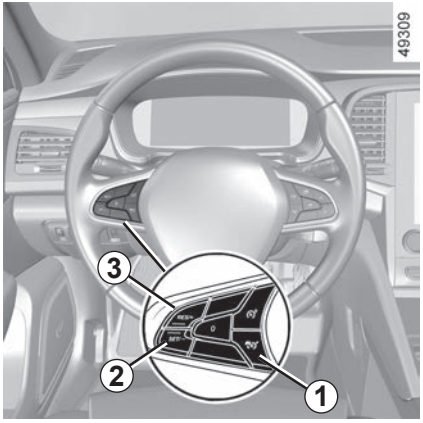

Inschakelen

Gebruik schakelaar ***1***.

Het waarschuwingslampje ***6*** wordt grijs weergegeven.

Het bericht “Regelaar Ingeschakeld” verschijnt op het instrumentenpaneel, tezamen met streepjes om aan te geven dat de snelheidsregelaar actief is en klaar is voor het opslaan van een ingestelde snelheid.

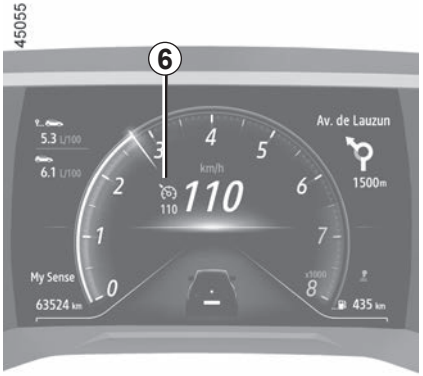

Instellen van de snelheid

Druk, terwijl de auto rijdt met een constante snelheid hoger dan ongeveer 30 km/u, op de schakelaar ***2*** (SET/-) of de schakelaar ***3*** (RES/+) : de functie wordt ingeschakeld en de huidige snelheid wordt gebruikt.
De streepjes worden vervangen door de ingestelde snelheid. De ingestelde snelheid is bevestigd wanneer de opgeslagen snelheid en het waarschuwingslampje groen worden weergegeven ***6***.

Als u de functie probeert in te schakelen wanneer u minder dan 30 km/u rijdt, verschijnt het bericht “Snelh. ongeldig” en blijft de functie uitgeschakeld.

Het rijden

Als een snelheid in het geheugen is vastgelegd en de functie snelheidsregelaar is ingeschakeld, kunt u uw voet van het gaspedaal nemen.

Let op: u moet de voeten dicht bij de pedalen te houden om te kunnen ingrijpen bij noodsituaties.

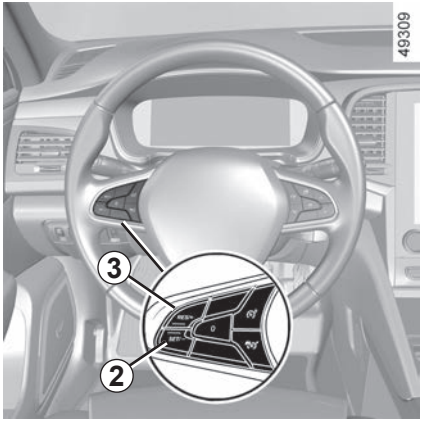

Veranderen van de ingestelde snelheid

U kunt de ingestelde snelheid veranderen door een aantal keren te drukken op:

– de schakelaar ***2*** (SET/-) om de snelheid te verlagen;
– de schakelaar ***3*** (RES/+) om de snelheid te verhogen.

Opmerking: Druk op een van de schakelaars en houd deze ingedrukt om de snelheid trapsgewijs te wijzigen.

Sneller rijden dan de gekozen snelheid

U kunt de snelheid van de auto altijd verhogen door het gaspedaal in te drukken. Zo lang u te snel rijdt, knippert de ingestelde snelheid rood op het instrumentenpaneel.

Laat daarna het gaspedaal los: na enkele seconden gaat de auto automatisch weer tegen de oorspronkelijk ingestelde snelheid rijden.

Onmogelijkheid om de gekozen ingestelde snelheid vast te houden

Tijdens een steile afdaling kan het zijn dat het systeem de ingestelde snelheid niet kan aanhouden: in dat geval knippert de ingestelde snelheid rood op het instrumentenpaneel en hoort u regelmatig een geluidssignaal.

Als de functie snelheidsregelaar niet meer beschikbaar is (na verschillende pogingen om deze te activeren), neemt u contact op met een erkende dealer.

Snelheidsregelaar met vastgehouden kruissnelheid tijdens het schakelen:

Deze functie kan worden gebruikt om de ingestelde snelheid voor en na het schakelen te handhaven, zonder dat de bestuurder iets hoeft te doen.

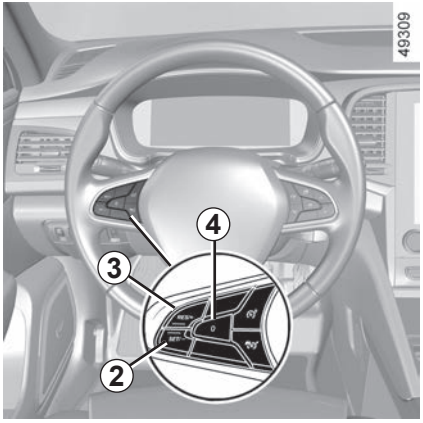

Onderbreken van de functie

De functie wordt uitgeschakeld als u drukt op:

– de schakelaar ***4*** (0);

– het rempedaal;

– het koppelingspedaal voor een langere periode of bij langdurige neutrale stand, op voertuigen met een handgeschakelde versnellingsbak;

– schakelen naar neutraalstand op voertuigen met een automatische versnellingsbak.

De ingestelde snelheid wordt opgeslagen en op het instrumentenpaneel grijs weergegeven.

Oproepen van de ingestelde snelheid

Als een snelheid in het geheugen is opgeslagen, kan deze worden opgeroepen, als de omstandigheden dat toelaten (verkeersdrukte, staat van het wegdek, weersomstandigheden, enz.). Druk op de schakelaar ***3*** (RES/+) als de snelheid van de auto hoger is dan 30 km/u.

Als de snelheid is opgeslagen, verschijnt de kruissnelheid groen op het display om de activering van de snelheidsregelaar te bevestigen. Afhankelijk van de auto verschijnt het controlelampje ***6***.

N.B.: als de eerder opgeslagen snelheid veel hoger is dan de actuele snelheid, trekt de auto snel op naar deze hogere snelheid.

Als de regelaar stand-by is, komt de regelaarfunctie weer in werking door een druk op de schakelaar ***2*** (SET/-), ongeacht de snelheid die in het geheugen is opgeslagen; de actuele snelheid van de auto wordt gebruikt.

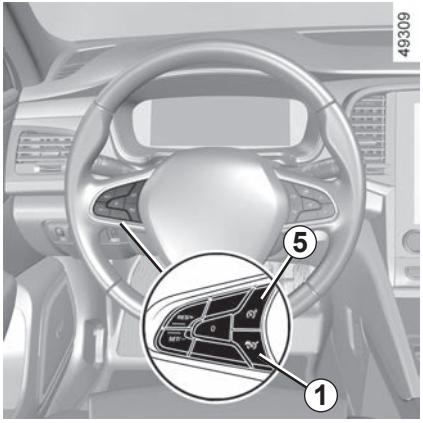

Uitschakelen van de functie

De functie snelheidsregelaar wordt onderbroken:

– als u op de schakelaar ***1*** drukt. In dit geval wordt er geen snelheid meer in het geheugen opgeslagen;

– als u op de schakelaar ***5*** drukt. In dat geval wordt de snelheidsbegrenzer geselecteerd en is er geen opgeslagen snelheid.

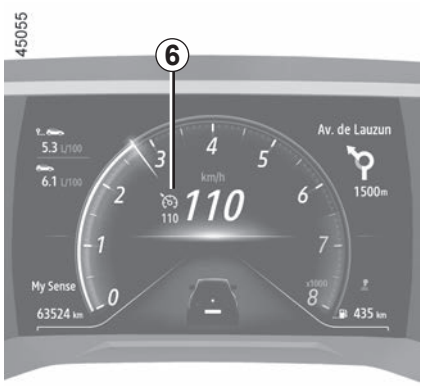

Het controlelampje ***6*** verdwijnt om te bevestigen dat de functie niet langer actief is.

Het onderbreken of uitschakelen van de snelheidsregelaar brengt geen snelle snelheidsvermindering met zich mee: u moet remmen door het rempedaal in te drukken.

Met de adaptieve snelheidsregelaar (of de Stop and Go adaptieve snelheidsregelaar bij voertuigen met een automatische versnellingsbak) kunt u op basis van informatie van een radar of camera, de geselecteerde snelheid (ook bekend als kruissnelheid) handhaven terwijl u op volgafstand blijft van het voertuig voor u in dezelfde rijstrook.

Bij voertuigen met een automatische versnellingsbak kan de Stop and Go adaptieve snelheidsregelaar, als uw voorligger stopt, de auto wellicht volledig afremmen en tot stilstand brengen voordat u weer verder kunt rijden.

Het systeem laat uw auto versnellen en vertragen met behulp van de motor en het remsysteem.

Het maximale bereik van het systeem is ongeveer 150 m. Dit kan variëren afhankelijk van de omstandigheden (het terrein, het weer, enz.).

De adaptieve snelheidsregelaar kan, afhankelijk van de rijomstandigheden (verkeer, weer, enz.), als volgt worden ingeschakeld:
– van 0 tot 170 km/u voor voertuigen met een automatische versnellingsbak;
– van 30 km/u tot 170 km/u voor voertuigen met een handgeschakelde versnellingsbak.

De functie wordt aangeduid met het symbool .

NB:
– de bestuurder moet zich houden aan de maximumsnelheden en veilige afstanden die gelden in het land waar hij rijdt;
– de adaptieve snelheidsregelaar kan het voertuig afremmen tot een derde van het remvermogen. Naargelang van de situatie moet de bestuurder mogelijk zelf harder remmen.

De adaptieve snelheidsregelaar kan geen noodstop activeren en heeft slechts een beperkte remcapaciteit.

Deze functie is een extra hulp tijdens het rijden. Deze functie neemt niet de taak van de bestuurder over.

De bestuurder moet altijd en in alle omstandigheden klaar zijn om te remmen, moet zich altijd houden aan de voorgeschreven snelheid en veilige afstand, en moet altijd blijven opletten. De hulpfuncties ontslaan de bestuurder niet van diens verantwoordelijkheid.

De bestuurder moet altijd controle houden over de auto. De bestuurder moet altijd zijn snelheid aanpassen aan de omgeving en aan de verkeersomstandigheden. De adaptieve snelheidsregelaar mag alleen worden gebruikt op een autosnelweg of een autoweg met meerdere rijstroken en gescheiden rijrichtingen. De snelheidsregelaar mag niet gebruikt worden in druk verkeer, op een bochtige of gladde weg (ijzel, aquaplaning, kiezelsteentjes) en bij slechte weersomstandigheden (mist, regen, zijwind, enz.). **Kans op ongevallen.**

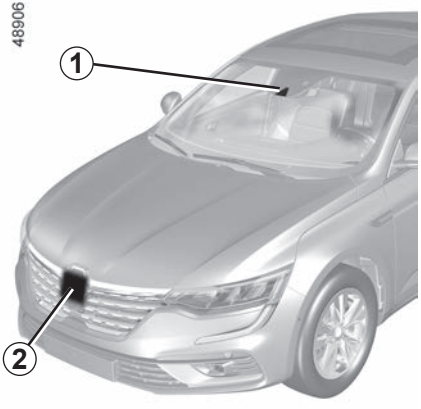

Plaats van de camera *1*

Zorg ervoor dat de voorruit niet is bedekt (door vuil, modder, condens enz.).

Plaats van de radar *2*

Zorg ervoor dat het radargebied niet wordt geblokkeerd (door vuil, modder, sneeuw of een slecht gemonteerde nummerplaat voor) of wordt geraakt, gewijzigd (bijv. met autolak) of afgedekt door accessoires aan de voorzijde van het voertuig (bijv. op de grille of het logo, enz.).

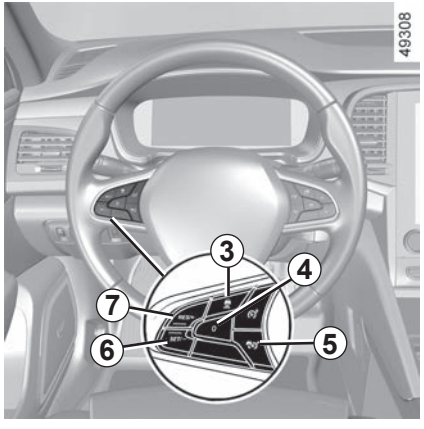

Bedieningsknoppen

3 Veilige afstand instellen

4 Uitschakelen van de functie (de ingestelde snelheid blijft in het geheugen) (0).

5 Adaptieve snelheidsregelaar - hoofdknop voor stoppen/starten .

Het gebied rond de radar en camera moet schoon worden gehouden en in dit gebied mogen geen manipulaties worden uitgevoerd om de goede werking van het systeem te waarborgen.

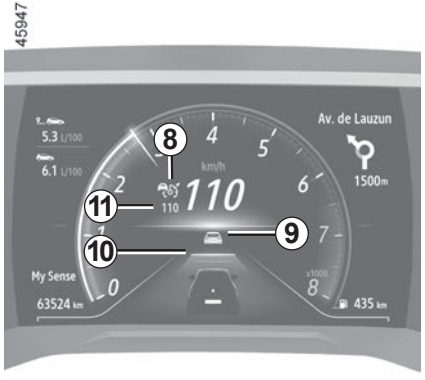

6 Inschakelen, opslaan en verlagen van de kruissnelheid (SET/-).

7 Schakelaar om de kruissnelheid te activeren en te verhogen of om de kruissnelheid (RES/+) uit het geheugen op te roepen.

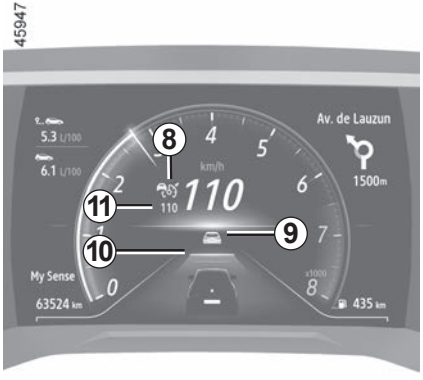

Weergaven

8 Controlelampje van de adaptieve snelheidsregelaar.

9 Voorligger.

10 Opgeslagen veilige afstand.

11 Opgeslagen kruissnelheid.

Belangrijk: houd uw voeten altijd vlakbij de pedalen om voorbereid te zijn op alle mogelijke situaties.

Inschakelen

Gebruik schakelaar ***5***.

Het controlelampje wordt grijs en het bericht “Adaptieve regelaar ON” verschijnt met streepjes die aangeven dat de functie is ingeschakeld en klaar om een kruissnelheid op te slaan.

Deze functie kan niet worden ingeschakeld als:

– de parkeerrem is ingeschakeld;
– De functie Parkeerhulp is al ingeschakeld. ➥ 2.15.

Het bericht “Adaptieve regel. niet beschikbaar” verschijnt op het instrumentenpaneel.

Instellen van de snelheid

Wanneer het voertuig stilstaat (voertuigen uitgerust met een automatische versnellingsbak) of wanneer het voertuig met een constante snelheid rijdt (alle voertuigen), drukt u op de schakelaar ***6*** (SET/-) of ***7*** (RES/+) om de functie te activeren en de huidige snelheid op te slaan. De kruissnelheid moet minstens 30 km/u zijn.

De streepjes worden vervangen door de kruissnelheid ***11*** en de kruissnelheid en het controlelampje worden groen.
Als u de functie probeert te activeren wanneer de voertuigsnelheid hoger is dan 170 km/u of lager dan 30 km/u voor voertuigen met een handgeschakelde versnellingsbak, verschijnt het bericht “Snelh. ongeldig” en wordt de functie niet geactiveerd.
Als er een kruissnelheid is opgeslagen en de regeling ingeschakeld is, kunt u uw voet van het gaspedaal nemen.

Speciale functie op voertuigen met een automatische versnellingsbak: Als de voertuigsnelheid lager is dan ongeveer 30 km/u, wordt de kruissnelheid automatisch ingesteld op 30 km/u. De auto trekt op totdat de ingestelde kruissnelheid is bereikt.

Bewaking veilige afstand inschakelen

Zodra de snelheidsregelaar is ingeschakeld, verschijnt de standaard veilige afstand ***10*** in het groen op het instrumentenpaneel. De standaard veilige afstand komt overeen met ongeveer twee seconden (zie de volgende pagina's).

Als het systeem een voertuig detecteert in uw rijstrook, verschijnt de omtrek van een voertuig ***9*** boven de afstandsmeter ***10*** op het instrumentenpaneel.

De snelheid van uw auto wordt continu aangepast aan de snelheid van uw voorligger. Indien nodig remt uw auto (de remlichten gaan branden) om de afstand die het instrumentenpaneel aangeeft, te bewaren.

Opmerking: de grootte van de omtrek ***9*** varieert afhankelijk van de afstand tussen u en uw voorligger. Hoe groter de omtrek, hoe dichterbij uw voorligger.

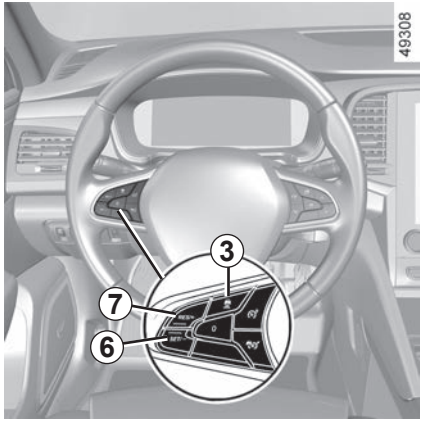

De kruissnelheid instellen

U kunt de snelheid wijzigen door een aantal keren te drukken op de schakelaar ***6*** of ***7*** (voor een kleine wijziging) of de schakelaar ingedrukt te houden (voor een grotere wijziging).

– SET/--schakelaar ***6*** om de snelheid te verlagen;

– RES/+-schakelaar ***7*** om de snelheid te verhogen.

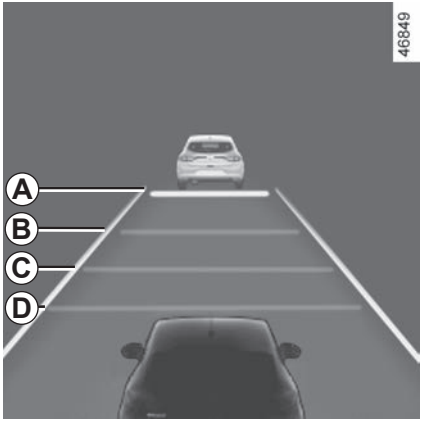

De volgafstand instellen

U kunt op elk moment de veilige afstand ten opzichte van uw voorligger wijzigen door herhaaldelijk op de schakelaar ***3*** te drukken.

De horizontale afstandsmeter op het instrumentenpaneel duidt de beschikbare veilige afstanden aan:

– afstandsmeter ***A***: grote afstand (komt overeen met ongeveer 2,4 seconden);

De veilige afstand aanpassen (vervolg)

– afstandsmeter ***B***: middelgrote afstand 2 (komt overeen met ongeveer 2 seconden);

– afstandsmeter ***C***: middelgrote afstand 1 (komt overeen met ongeveer 1,6 seconden);

– afstandsmeter ***D***: kleine afstand (komt overeen met ongeveer 1,2 seconden).

De geselecteerde afstandsmeter wordt groen. De andere meters blijven grijs.

Opmerking: u moet de ingestelde afstand afstemmen op de verkeersdrukte, de lokale regelgeving en de weersomstandigheden.

De veilige afstand wordt standaard aangepast via de afstandsmeter ***B***.

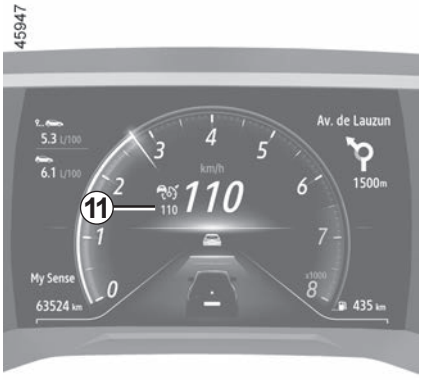

Sneller rijden dan de gekozen snelheid

U kunt de kruissnelheid van de auto altijd verhogen door het gaspedaal in te drukken.

Als de kruissnelheid wordt overschreden, wordt deze ***11*** rood.

De afstandsmeter knippert als de afstand tussen uw auto en uw voorligger kleiner is dan de ingestelde veilige afstand: de functie “veilige afstand” is niet langer actief.

Laat het gaspedaal los: de snelheidsregelaar en veilige afstand gaan automatisch terug naar de eerder gekozen instellingen.

Inhaalmanoeuvre

Als u uw voorligger wilt inhalen, activeert u de indicator om de regeling veilige afstand tijdelijk te annuleren zodat de auto voldoende kan versnellen om de auto in te halen.

Stoppen en starten bij voertuigen met een automatische versnellingsbak

Als uw voorligger vertraagt, wordt de snelheid van uw auto aangepast; indien nodig tot volledige stilstand (bijv. in druk verkeer). De auto stopt op een paar meter van de voorligger. De Stop and Start-functie kan de motor op stand-by zetten. ➥ 2.6.

Als de voorligger weer optrekt:

– als de auto niet langer dan ongeveer drie seconden stilstond, trekt deze automatisch weer op zonder actie van de bestuurder;
– als de auto langer dan ongeveer drie seconden stilstond, moet u drukken op het gaspedaal of op de knop **7** (RES/+) om de auto te laten vertrekken. Het bericht “Druk op RES/+ of accelereer” verschijnt ter bevestiging.

Als de auto langer dan ongeveer drie minuten stilstond, wordt de automatische parkeerrem ingeschakeld en de Stop and Go snelheidsregelaar uitgeschakeld. Het controlelampje verdwijnt om te bevestigen dat de functie uitgeschakeld.

Onderbreken van de functie

U kunt de functie als volgt in stand-by zetten:

– druk op de schakelaar ***4*** (0);
– druk tijdens het rijden op het rempedaal.

De functie wordt uitgeschakeld door het systeem als:

– U zet de automatische versnellingsbak op **P** of **N**.
– U schakelt de achteruitversnelling in.
– de autogordel van de bestuurder wordt losgemaakt;
– een van de portieren of kleppen wordt geopend;
– op de start/stop-knop van de motor wordt gedrukt;
– de helling te steil is;
– de auto harder rijdt dan 180 km/u;
– Bepaalde rijhulpmiddelen en correctiesystemen worden ingeschakeld (actieve noodstop, ABS, ESC, enz.).
– Het koppelingspedaal wordt langdurig ingedrukt of blijft langdurig in neutrale stand, op voertuigen met een handgeschakelde versnellingsbak.

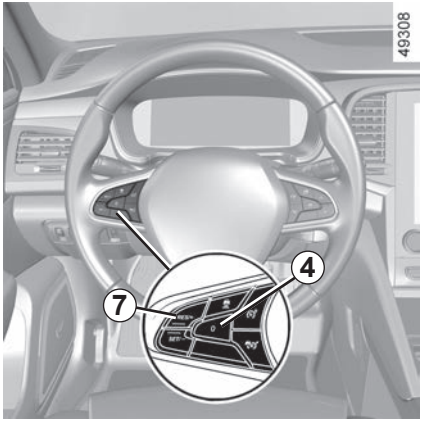

In alle gevallen wordt stand-by bevestigd doordat de controlelampjes grijs worden en het bericht “Adaptieve regel. niet beschikbaar” verschijnt.

Als u de adaptieve snelheidsregelaar in stand-by zet of uitschakelt, leidt dit niet tot een snelle vertraging van de auto: als u wilt remmen, moet u het rempedaal indrukken.

Stand-by afsluiten

Op basis van de opgeslagen kruissnelheid

Als een snelheid in het geheugen is opgeslagen, kan deze in de juiste omstandigheden (verkeersdrukte, staat van het wegdek, weersomstandigheden, enz.) worden opgeroepen. Druk op de schakelaar ***7*** (RES/+) in het bereik van bevestigde snelheden.
Als u de opgeslagen snelheid oproept, wordt het inschakelen van de regelaar bevestigd doordat de ingestelde snelheid groen oplicht.

Opmerking: als de opgeslagen snelheid veel hoger is dan de huidige snelheid, trekt de auto op naar deze hogere snelheid.

Op basis van de huidige snelheid

Als de regelaar stand-by is, komt de regelaarfunctie weer in werking door een druk op de schakelaar ***6*** (SET/-), ongeacht de snelheid die in het geheugen is opgeslagen; de actuele snelheid van de auto wordt gebruikt.

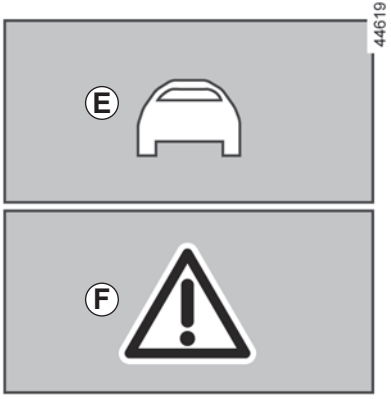

Waarschuwingen “Neem de controle over”

In sommige situaties (u nadert een veel langzamer voertuig, er is een voorligger die snel van rijstrook wisselt, enz.) **heeft het systeem wellicht geen tijd om te reageren.**

Afhankelijk van de situatie geeft het systeem een geluidssignaal in combinatie met:

– de oranje waarschuwing ***E*** als de aandacht van de bestuurder vereist is;

of

– de rode waarschuwing ***F*** samen met het bericht “Remmen”, als onmiddellijke actie van de bestuurder vereist is.

Reageer altijd gepast op alle waarschuwingen en voer de nodige manoeuvres uit.

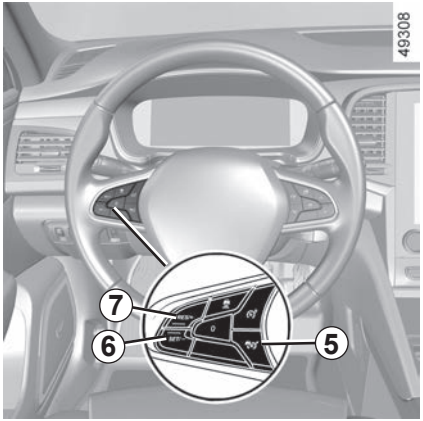

Uitschakelen van de functie

De werking van de adaptieve snelheidsregelaar wordt onderbroken als u drukt op de schakelaar ***6***.

Het controlelampje verdwijnt om te bevestigen dat de functie niet langer actief is.

Tijdelijk niet beschikbaar

De radar kan voertuigen detecteren die vóór uw auto rijden. Het systeem werkt niet goed als de radardetectiezone door iets wordt bedekt of als het signaal wordt gestoord.

Als de radardetectiezone door iets wordt bedekt of als het signaal wordt gestoord, verschijnt het bericht “Radar voor geen zicht” en wordt de adaptieve snelheidsregelaar onderbroken. Het groene controlelampje verdwijnt om te bevestigen dat de functie automatisch is uitgeschakeld.
Zorg ervoor dat het radargebied niet wordt geblokkeerd (door vuil, modder, sneeuw of een slecht gemonteerde nummerplaat voor) of wordt geraakt, gewijzigd (bijv. met autolak) of afgedekt door accessoires aan de voorzijde van het voertuig (bijv. op de grille of het logo, enz.).

In bepaalde geografische omstandigheden kan de functie worden gestoord, zoals:
– droge zones, tunnels, lange bruggen of weinig gebruikte wegen zonder wegmarkeringen, borden of bomen in de buurt;
– een militaire zone of een luchthaven.

Als u deze gebieden verlaat, zal de functie weer werken.

Als het bericht niet verdwijnt nadat de motor opnieuw wordt gestart, moet u altijd een merkdealer raadplegen.

storingen

Als er een storing is in de werking van de adaptieve snelheidsregelaar, verschijnt het bericht “Controleer regelaar” op het instrumentenpaneel en wordt de functie uitgeschakeld.

Als er een storing is in één of meer onderdelen van het systeem, wordt de adaptieve snelheidsregelaar onderbroken.

Het controlelampje verschijnt samen met, afhankelijk van de storing, een van de volgende berichten:

– “Controleer camera voor”;
– “Controleer radar voor”;
– “Controleer camera/radar”;
– “Controleer voertuig”.

Ga naar een merkdealer.

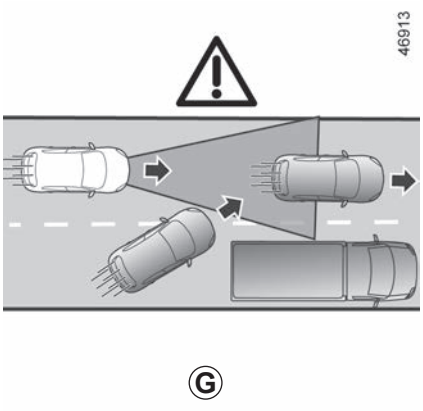

Beperkingen van de werking van het systeem

Autodetectie

Het systeem detecteert alleen voertuigen (auto's, trucks, motoren) die in dezelfde richting rijden als uw auto.

Een auto die invoegt in uw rijstrook (bijv. ***G***) wordt pas door het systeem herkend als deze in de detectiezones van de camera en radar komt.

Het systeem kan de auto abrupt of geleidelijk laten afremmen.

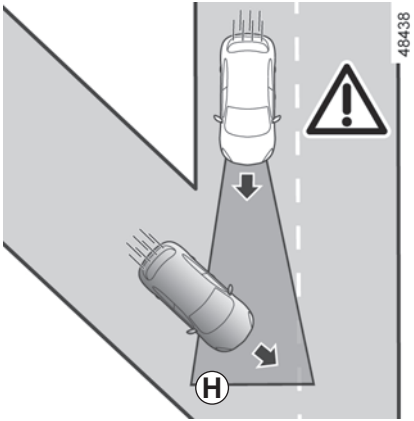

Wat niet door het systeem wordt gedetecteerd:

– voertuigen die op kruispunten aankomen: afritten (bijv. ***H***), enz.;

– auto's die aan de verkeerde kant van de weg rijden of die achteruit naar u toe rijden.

De adaptieve snelheidsregelaar mag alleen worden gebruikt op een autosnelweg of een autoweg met meerdere rijstroken en gescheiden rijrichtingen.

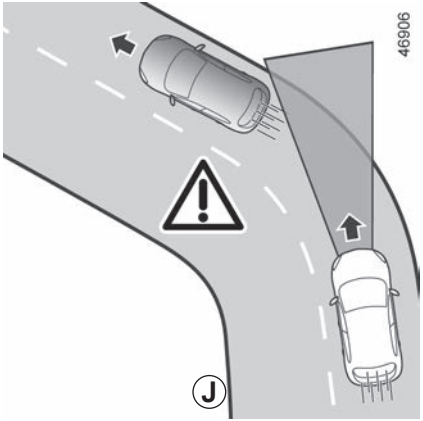

Detectie in een bocht

Als u een bocht inrijdt, kan de radar en/of camera wellicht tijdelijk niet in staat zijn om een voorligger te detecteren (bijv. ***J***).

Het systeem kan de auto laten versnellen.

Als u een bocht uitrijdt, kan de detectie van voorliggers verstoord of vertraagd worden.

Het systeem kan de auto abrupt of geleidelijk laten afremmen.

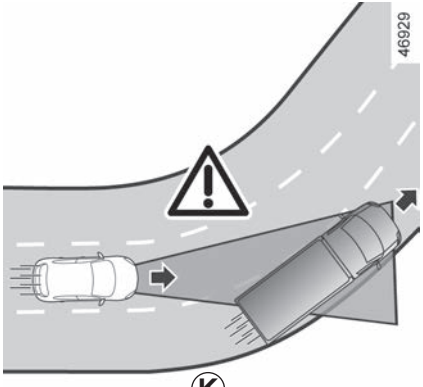

K

Detectie van voertuigen in aangrenzende rijstroken

Het systeem kan voertuigen detecteren die op een aangrenzende rijstrook rijden als:

– u in een bocht rijdt (bijv. ***K***);

– u rijdt op een weg met smalle rijstroken;

– de snelheid van de auto's op de aangrenzende rijstrook lager is en als één van deze auto's te dicht bij een andere rijstrook rijdt.

Het systeem kan de auto ten onrechte laten vertragen of afremmen.

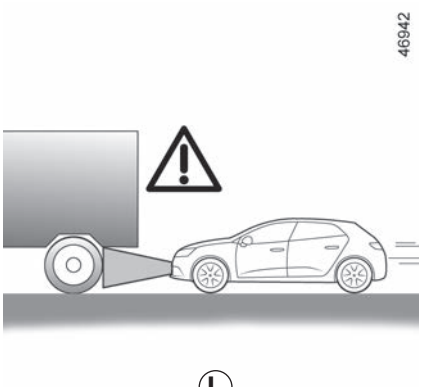

L

Auto's die verborgen zijn door hoogteverschillen in de weg

Het systeem kan geen voertuigen detecteren die verborgen zijn door hoogteverschillen in de weg of die zich buiten de detectiezones van de camera en radar bevinden doordat u een helling op- of afrijdt.

Auto's buiten de detectiezones van camera en radar

Het systeem reageert laat of helemaal niet als de auto's zich buiten de detectiezones van de camera en radar bevinden, met name in deze gevallen:

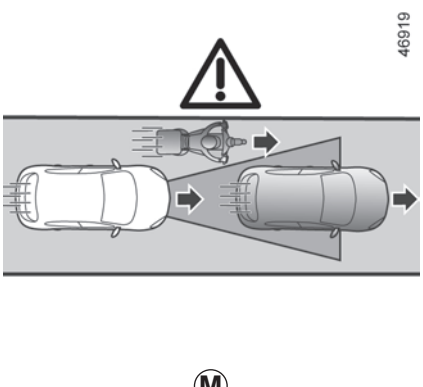

M

– voertuigen die voorwerpen transporteren die langer zijn dan de lijn;

– het gedeelte van een lang voertuig (bijv. ***L***) dat buiten de radardetectiezone valt (bouwmachines, sleepwagens die landbouwmachines verslepen, enz.);

– voertuigen die niet in het midden van de rijstrook rijden;

– smalle voertuigen die zeer dichtbij zijn (bijv. ***M***).

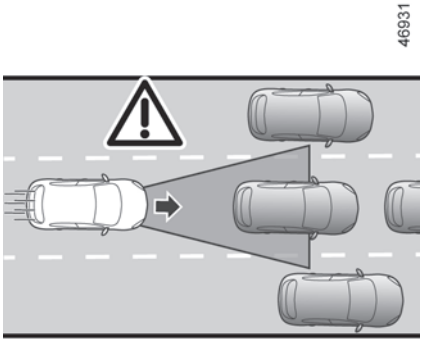

N

Stilstaande en langzaam rijdende voertuigen

Als uw snelheid hoger is dan ongeveer 50 km/u, **detecteert het systeem geen**:

– stilstaande voertuigen (bijv. ***N***);

– zeer langzaam rijdende voertuigen.

Als uw snelheid lager is dan ongeveer 50 km/u, **reageert het systeem wellicht niet of zeer laat** op:

– stilstaande voertuigen (bijv. ***N***);

– zeer langzaam rijdende voertuigen;

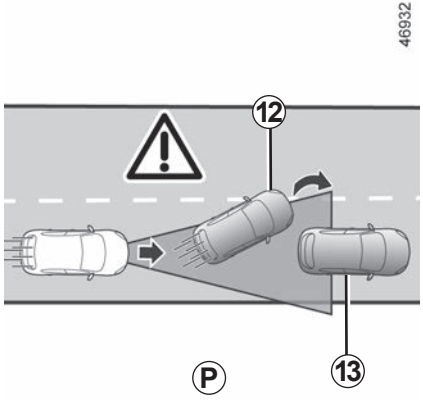

P

– voorliggers***12*** die wisselen van rijstrook en zo een stilstaande auto onthullen ***13*** (bijv. ***P***).

Wees altijd klaar om de bediening van de auto over te nemen bij stilstaande of zeer langzaam rijdende voertuigen (bijv. ***N***).

De adaptieve snelheidsregelaar kan geen noodstop activeren en heeft slechts een beperkte remcapaciteit.

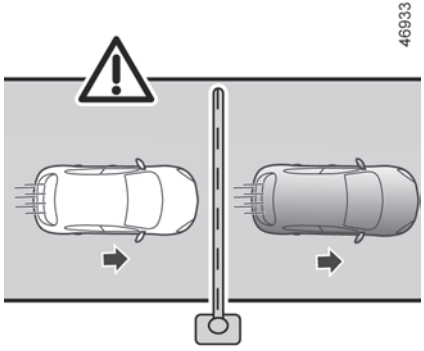

Q

Geen detectie van vaste obstakels en kleine objecten

Wat niet door het systeem wordt gedetecteerd:

– voetgangers, fietsers, scooters, enz.;

– dieren;

– vaste obstakels (tolpoorten, muren, enz.). (bijv. ***Q***).

Deze worden niet herkend door het systeem. Ze kunnen geen alarm of reactie van het systeem activeren.

Deze functie is een extra hulp tijdens het rijden. Dit is een extra hulp tijdens het rijden, die nooit de bestuurder kan ontslaan van de verantwoordelijkheid om zich aan de snelheidslimieten en veilige afstanden te houden en alert te blijven.
De bestuurder moet altijd controle houden over de auto.
De bestuurder moet altijd zijn snelheid aanpassen aan de omgeving en aan de verkeersomstandigheden, ongeacht de aanwijzingen van het systeem.

Met uitzondering van lijnen die rijstroken aanduiden, worden verkeersaanduidingen (verkeerslichten, borden, zebrapaden, enz.) niet herkend door het systeem. Deze kunnen geen alarm of reactie van het systeem activeren.
Het systeem mag in geen geval worden vergeleken met een hindernissensensor of een antibotsingssysteem.
De adaptieve snelheidsregelaar mag alleen worden gebruikt op een autosnelweg of een autoweg met meerdere rijstroken en gescheiden rijrichtingen.

Werkzaamheden/reparaties van het systeem

– Bij een botsing wordt de uitlijning van de radar en/of camera mogelijk gewijzigd, wat gevolgen kan hebben voor de correcte werking ervan. Schakel het systeem uit en neem contact op met een merkdealer.
– Alle werkzaamheden in de buurt van de radar en/of camera (reparaties, vervangingen, aanpassingen aan de voorruit, lakwerk, enz.) moeten worden uitgevoerd door een vakman.

Enkel een merkdealer mag aan het systeem werken.

Uitschakelen van de functie

Schakel de functie uit in deze gevallen:
– de auto op een bochtige weg rijdt;
– de auto wordt gesleept (bij pech);
– de auto een aanhangwagen of caravan trekt;
– de auto rijdt in een tunnel of in de buurt van een metalen structuur;
– de auto bij een tolwegpoort, een gebied met wegwerkzaamheden of in een smalle rijstrook komt;
– de auto een zeer steile helling op- of afrijdt;
– het zicht slecht is (verblindend zonlicht, mist, enz.);
– de auto rijdt op een glad wegdek (regen, sneeuw, grind, enz.);
– de weersomstandigheden slecht zijn (regen, sneeuw, zijwind, enz.);
– de radarzone is beschadigd (schokken, inslagen, enz.);
– de camerazone is beschadigd (bijv. de binnen- of buitenkant van de voorruit);
– de voorruit is gebarsten of vervormd.

Als het systeem abnormaal werkt, schakelt u dit uit en raadpleegt u een merkdealer.

Storingen van het systeem

Bepaalde omstandigheden kunnen het systeem storen of de correcte werking ervan verhinderen, zoals:

– de voorruit of de bumper is bedekt in de radarzone (door vuil, ijs, sneeuw, condensatie, kentekenplaat, enz.);
– een complexe omgeving (tunnel, enz.);
– slechte weersomstandigheden (sneeuw, zware regen, hagel, ijzel, enz.);
– slecht zicht (nacht, mist enz.);
– slechte contrast tussen de voorligger en de omgeving (bijvoorbeeld witte auto in een sneeuwgebied, enz.);
– verblinding (felle zon, lichten van tegemoetkomende auto's, enz.);
– een smalle, bochtige of heuvelige weg (scherpe bochten, enz.);
– een langzame auto met een groot verschil van snelheid;
– gebruik van matten die niet geschikt zijn voor de auto. Aan de bestuurderskant mogen alleen voor de auto geschikte matten worden gebruikt, die moeten worden vastgezet aan de vooraf geïnstalleerde onderdelen. Controleer regelmatig of ze goed vastzitten. Stapel niet meerdere matten op elkaar. **Gevaar van hakende pedalen.**

In deze gevallen kan het systeem ten onrechte grijpen.

Risico van onbedoeld remmen of versnelling.

Onvoorziene situaties kunnen gevolgen hebben voor de werking van het systeem. Bepaalde objecten of auto's die in de herkenningszone van de camera of de radar verschijnen, kunnen verkeerd worden geïnterpreteerd door het systeem. Dit kan leiden tot onterecht versnellen of vertragen.

U moet altijd uitkijken voor plotselinge gebeurtenissen die zich tijdens het rijden kunnen voordoen. Houd altijd de auto onder controle door uw voeten vlakbij de pedalen te houden, zodat u voorbereid bent op elke situatie.

De werking van het systeem

Ultrasone sensoren in de achterbumper en, afhankelijk van de auto, in de voorbumper, meten de afstand tussen de auto en een obstakel.

Deze meting vertaalt zich in geluidssignalen waarvan de frequentie toeneemt naarmate het obstakel dichterbij komt, totdat het een continu geluid wordt wanneer het obstakel ongeveer 20 à 30 cm van de auto verwijderd is.

Het systeem detecteert obstakels voor, achter en naast de auto.

Het systeem van de parkeerhulp wordt pas ingeschakeld als de auto langzamer dan ongeveer 10 km/uur rijdt.

Het systeem houdt geen rekening met sleep- of draagsystemen die niet door het systeem worden herkend.

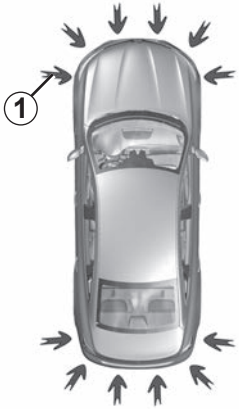

50007

Locatie van de ultrasoonsensoren *1*

Zorg ervoor dat de ultrasoonsensoren, aangeduid door de pijlen ***1***, niet worden afgedekt (door vuil, modder, sneeuw, een slecht gemonteerde kentekenplaat), geraakt, aangepast (inclusief lakwerk) of belemmerd door een accessoire aan de voorkant of (afhankelijk van het voertuig) de achterkant of zijkanten van uw voertuig.

Deze functie is een extra hulp die door middel van geluidssignalen de afstand tussen de auto en een obstakel aangeeft tijdens het achteruitrijden.

Deze functie kan nooit de oplettendheid en verantwoordelijkheid van de bestuurder vervangen bij het achteruit manoeuvreren.

De bestuurder moet altijd op zijn hoede blijven voor plotselinge gebeurtenissen tijdens het rijden: let dus altijd op of er zich bij het manoeuvreren geen kleine, smalle obstakels (zoals een kind, dier, kinderwagen, fiets, steen, paaltje, enz.) in uw blinde hoek bevinden.

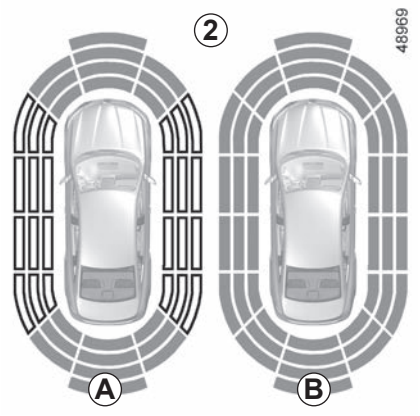

Opmerking: het display ***2*** toont de omgeving van de auto en geeft geluidssignalen.

U moet enkele meters rijden voordat de detectie aan de zijkanten wordt ingeschakeld.

Als alle zones een grijze achtergrond hebben, wordt de volledige omtrek van de auto bewaakt:

– ***A***: de omgeving rondom de auto wordt geanalyseerd;

– ***B***: de omgeving rond de auto is geanalyseerd.

Werking

Het systeem detecteert de meeste obstakels voor, achter en naast de auto.

Naargelang van de afstand van het obstakel zal de frequentie van het geluidssignaal oplopen tot een continu signaal weerklinkt op ongeveer 20 cm voor een obstakel aan de zijkant en circa 30 cm voor obstakels aan de voor- of achterkant. De groene, oranje (of gele (afhankelijk van de auto)) en rode zones worden weergegeven op het display ***C***.

Opmerking: als de rijrichting verandert tijdens een manoeuvre, wordt het risico op een botsing met een obstakel mogelijk te laat gesignaleerd.

Bij het manoeuvreren kan de auto aan de onderkant ergens tegenaan rijden (bijvoorbeeld contact met een paaltje, een trottoir of ander stadsmeubilair) en daardoor beschadigd raken (bijvoorbeeld vervorming van een as).

Om ieder risico van een ongeluk te voorkomen, moet u uw auto door een merkdealer laten controleren.

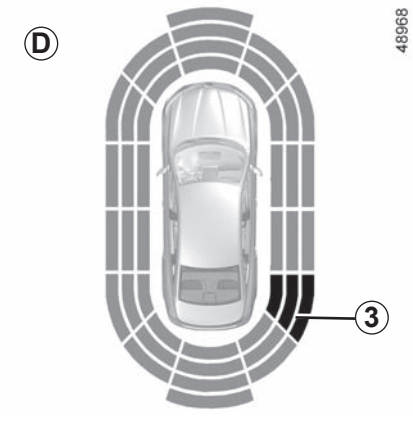

Detectie van obstakels aan de zijkant

Het systeem bepaalt de rijrichting aan de hand van de richting van de wielen en waarschuwt u voor het risico op botsing met een obstakel ***3*** aan de zijkant van de auto.

Als er een obstakel wordt gedetecteerd naast de auto:

– weerklinkt er bij het risico op een botsing een geluidssignaal met een steeds hogere frequentie naargelang u het obstakel nadert, tot het geluidssignaal continu weerklinkt. De groene, oranje en rode zones worden getoond op het display ***D***;

– als er geen risico op een botsing bestaat, wordt er geen signaal afgegeven wanneer u het obstakel nadert. De groene, oranje en rode zones worden gearceerd weergegeven op het display ***D***.

Opmerking: als de rijrichting verandert tijdens een manoeuvre, wordt het risico op een botsing met een obstakel mogelijk te laat gesignaleerd.

Inschakelen/uitschakelen

Zie de gebruiksaanwijzing van het multimediasysteem voor het in- en uitschakelen van de verschillende detectiezones van de ultrasoondetectors via het multimediascherm ***4***.

Selecteer ON of OFF.

Bij het manoeuvreren kan de auto aan de onderkant ergens tegenaan rijden (bijvoorbeeld contact met een paaltje, een trottoir of ander stadsmeubilair) en daardoor beschadigd raken (bijvoorbeeld vervorming van een as).

Om ieder risico van een ongeluk te voorkomen, moet u uw auto door een merkdealer laten controleren.

Afstellen

Afhankelijk van de auto kunt u met draaiende motor sommige parameters instellen via het multimediascherm ***4***. Raadpleeg de gebruiksaanwijzing van het multimediasysteem voor meer informatie.

Geluidsvolume van de parkeerhulp

Regel het volume van de parkeerhulp door op **+** of **-** te drukken.

Geluid van het systeem
Hiermee kunt u het geluid van het systeem kiezen.

Het geluid van het systeem uitschakelen
Schakel het geluid van de parkeerhulp in of uit.

Opmerking: als u het geluid uitschakelt, wordt u niet meer gewaarschuwd met een geluidssignaal wanneer u een obstakel nadert.

Als de auto rijdt met een snelheid van minder dan ongeveer 10 km/u, kunnen sommige geluidsbronnen (motorfiets, vrachtwagen, drilboor, enz.) het piepsignaal van de parkeerhulp opwekken.

Parkeerhulp handmatig uitschakelen

Schakel de functie uit in deze gevallen:

– als er vóór de ultrasone detectoren een trekhaak of een aanhanger- of laadsysteem zit dat niet door het systeem wordt herkend;

– bij schade aan de ultrasone sensoren.

Automatisch uitschakelen van de parkeerhulp

Het systeem schakelt uit:

– als de auto sneller rijdt dan ongeveer 10 km/u;

– naargelang van de auto, als de auto langer dan ongeveer vijf secondes stilstaat en er een obstakel is gedetecteerd (bijvoorbeeld in een file, enz.);

– in de neutrale stand van een voertuig met handgeschakelde versnellingsbak, of in stand **N** of **P** van een automatische transmissie;

– wanneer een bedieningsfout wordt gedetecteerd.

Opmerking: als het voertuig is uitgerust met een trekhaak die niet door het systeem wordt herkend, wordt alleen de parkeerhulp achter uitgeschakeld.

storingen

Als het systeem een storing in de werking detecteert, klinkt elke keer bij het inschakelen van de achteruitversnelling gedurende ongeveer drie seconden een piepgeluid en verschijnt het bericht “Parkeerhulp controleren” op het instrumentenpaneel. Ga naar een merkdealer.

Bij het manoeuvreren kan de auto aan de onderkant ergens tegenaan rijden (bijvoorbeeld contact met een paaltje, een trottoir of ander stadsmeubilair) en daardoor beschadigd raken (bijvoorbeeld vervorming van een as).

Om ieder risico van een ongeluk te voorkomen, moet u uw auto door een merkdealer laten controleren.

Werkzaamheden/reparaties van het systeem

– In geval van een botsing kan de uitlijning van de sensoren mogelijk worden gewijzigd, waardoor deze wellicht niet meer naar behoren werken. Schakel de functie uit en neem contact op met een merkdealer.

– Alle werkzaamheden in de buurt van de opname-elementen (reparaties, vervangingen enz.) moeten worden uitgevoerd door een vakman.

Enkel een merkdealer mag aan het systeem werken.

Storingen van het systeem

Bepaalde omstandigheden kunnen het systeem verstoren of de correcte werking ervan verhinderen, bijvoorbeeld:

– slechte weersomstandigheden (regen, sneeuw, hagel, ijzel enz.);

– bij blootstelling aan sterke elektromagnetische golven (onder hoogspanningsleidingen enz.);

– sommige soorten geluid (motorfiets, vrachtwagen, pneumatische boormachine enz.);

– montage van een niet-compatibele trekhaak of trekhaak;

– ...

Risico van vals alarm of afwezigheid van waarschuwingen

Als het systeem abnormaal werkt, schakelt u dit uit en raadpleegt u een merkdealer.

Beperkingen voor de werking van het systeem

– De zone rond de opname-elementen moet schoon blijven en mag niet worden gewijzigd, om de goede werking van het systeem te waarborgen.
– Kleine voorwerpen die dichtbij de auto bewegen (motoren, fietsen, voetgangers, enz.) worden mogelijk niet door het systeem herkend.
– Het systeem detecteert mogelijk geen objecten die zich te dicht bij het voertuig bevinden.
– Het systeem geeft wellicht geen waarschuwing als de andere auto's of objecten een snelheid hebben die aanzienlijk verschilt van de uwe.
– Tijdens een koerswijziging tijdens een manoeuvre kan het systeem obstakels met vertraging melden.
– Als de auto een aanhanger trekt, moet het parkeerhulpsysteem achter worden uitgeschakeld.

Uitschakelen van de functie

Schakel de functie uit in deze gevallen:

– de omgeving rond de sensoren beschadigd is;
– het voertuig is uitgerust met een trekhaak die niet door het systeem wordt herkend (kogel, haak, adapter, enz.).

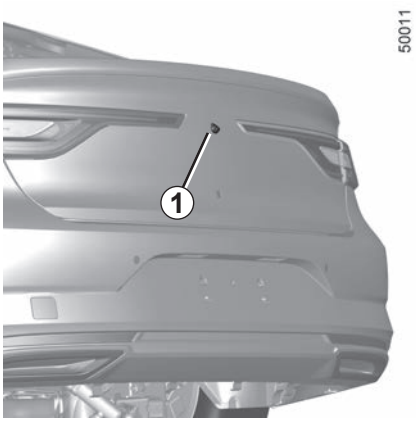

Werking

Bij het achteruitrijden geeft de camera ***1*** op de achterklep of het kofferdeksel, afhankelijk van de auto, een overzicht van de omgeving achter de auto op het bedieningsscherm ***2***, samen met een of twee tekeningen ***3*** en ***4*** (bewegende en vaste tekening).

Dit systeem wordt eerst gebruikt met behulp van een of meer tekeningen (bewegend voor de verplaatsingsrichting en vast voor de afstand). Als de rode zone bereikt is, gebruikt u de afbeelding van de bumper om nauwkeurig te stoppen.

Bijzonderheid

Zorg ervoor dat de camera niet bedekt is (vuil, modder, sneeuw, condens, enz.).

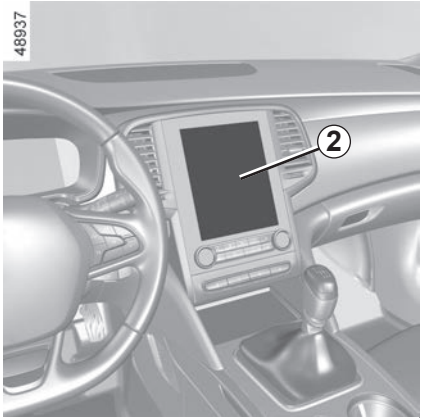

Deze functie is een extra hulpmiddel. De bestuurder moet altijd opletten en blijft verantwoordelijk.

De bestuurder moet altijd op zijn hoede blijven voor plotselinge gebeurtenissen tijdens het rijden: let dus altijd op of er zich bij het manoeuvreren geen kleine, smalle obstakels (zoals een kind, dier, kinderwagen, fiets, steen, paaltje, enz.) in uw blinde hoek bevinden.

Vaste tekening *3*

De vaste tekening bestaat uit gekleurde merktekens ***A***, ***B*** en ***C*** die de afstand achter de auto aangeven:

– ***A*** (rood) op ongeveer 30 centimeter van de auto;
– ***B*** (geel) op ongeveer 70 centimeter van de auto;
– ***C*** (groen) op ongeveer 150 centimeter van de auto.

De tekening blijft staan en geeft de verplaatsingsrichting van de auto aan als de wielen in lijn zijn met de auto.

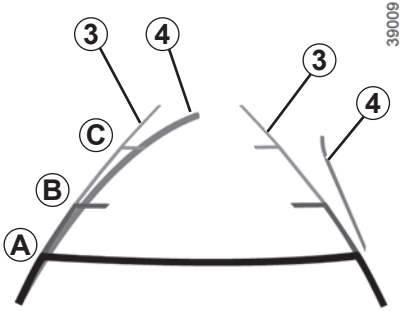

Bewegende tekening *4*

Deze wordt in het blauw getoond op het multimediascherm ***2***. Hij geeft de verplaatsingsrichting van de auto aan afhankelijk van de stand van het stuurwiel.

Inschakelen, uitschakelen van de achteruitrijcamera

Om de functie in of uit te schakelen via het multimediascherm **2**: zie de gebruiksaanwijzing van het multimediasysteem.

Schakel de achteruitrijcamera in of uit en bevestig uw keuze.

U kunt eveneens de instellingen van het beeld van de camera regelen (helderheid, contrast...).

Het scherm geeft een omgekeerd beeld, zoals in een spiegel.

De tekeningen zijn weergaven die op een vlakke ondergrond worden geprojecteerd. Deze informatie is niet geldig als deze wordt weergegeven op een verticaal object of een object op de grond.

De voorwerpen die op de rand van het scherm verschijnen kunnen vervormd zijn.

In geval van te veel licht (sneeuw, auto in de zon, enz.) kan het zicht van de camera gestoord zijn.

Als de achterklep open staat of niet goed gesloten is, verschijnt de boodschap “Achterklep open” en verdwijnt de weergave van de camerabeelden.

Deze functie is een extra hulpmiddel. De bestuurder moet altijd opletten en blijft verantwoordelijk.

De bestuurder moet altijd op zijn hoede blijven voor plotselinge gebeurtenissen tijdens het rijden: let dus altijd op of er zich bij het manoeuvreren geen kleine, smalle obstakels (zoals een kind, dier, kinderwagen, fiets, steen, paaltje, enz.) in uw blinde hoek bevinden.

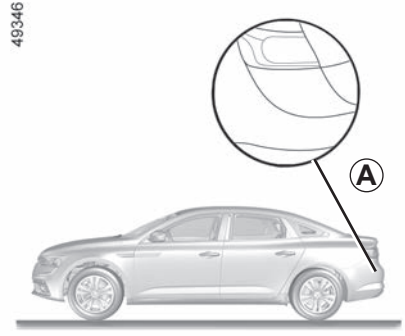

Op basis van de informatie van de radars aan elke kant van de achterbumper (zone ***A***) waarschuwt het systeem de bestuurder als er een andere auto in de detectiezone verschijnt ***B***.

De functie wordt ingeschakeld als:

– de achteruitversnelling is ingeschakeld;

en

– De auto staat stil of rijdt met lage snelheid.

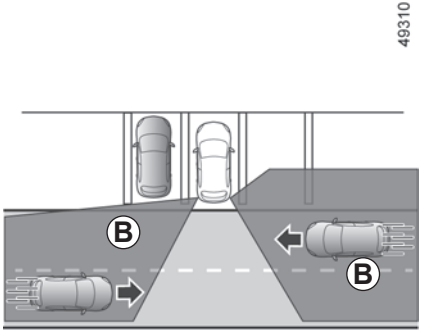

De detectiecapaciteit van het systeem hangt af van de omgeving rond de auto (vaste objecten, enz.), de staat van de bumper, enz.

Deze functie is een extra hulp tijdens het rijden. Deze functie kan in geen geval de waakzaamheid en verantwoordelijkheid van de bestuurder vervangen; deze moet altijd de controle over zijn auto behouden.

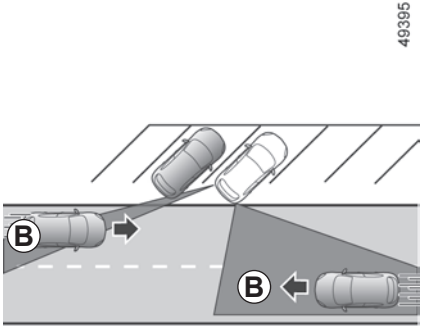

Bijzonderheid

Zorg ervoor dat de radarzone ***A*** niet bedekt is (stickers, modder, sneeuw, enz.).

Als een radar bedekt is, verschijnt het bericht “Zijsensoren geen zicht” op het instrumentenpaneel. Reinig het gebied waar de sensoren zich bevinden.

In-/uitschakelen via het multimediascherm *1*

Zie de multimedia-instructies voor het in-/uitschakelen van de functie.

Selecteer “ON” of “OFF”.

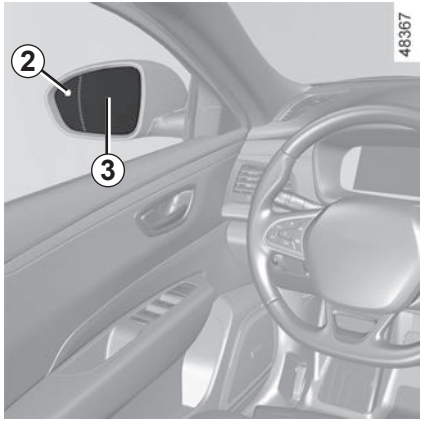

Werking

De functie waarschuwt u als er in de zone ***B*** een auto is die uw auto nadert.

De indicatoren ***2*** verschijnen op beide buitenspiegels ***3***.

Opmerking: reinig de binnenspiegels ***3*** regelmatig zodat de indicatoren ***2*** zichtbaar blijven.

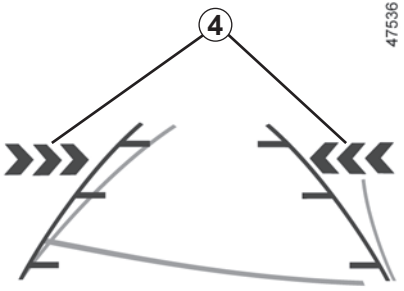

De indicatoren ***4*** op het multimediascherm tonen aan welke kant de naderende auto is gedetecteerd.

Opmerking: reinig de camera regelmatig zodat deze goed zicht heeft.

De indicatoren ***2*** en ***4*** worden gecombineerd met een geluidssignaal als uw auto achteruit rijdt.

storingen

Als het systeem een storing detecteert, verschijnt het bericht “Controleer zijsensoren” op het instrumentenpaneel. Ga naar een merkdealer.

Vanwege de sensoren achter de bumper is het raadzaam om werkzaamheden aan de bumper (reparatie, vervangen, lakwerk, enz.) te laten uitvoeren door een vakman.

In geval van blootstelling aan sterke elektromagnetische golven (zoals onder hoogspanningslijnen) of in erg slechte weersomstandigheden (hevige regen, sneeuw, enz.) kan het systeem tijdelijk niet goed werken. Let op de rijomstandigheden.

Kans op ongevallen.

Deze functie is een extra hulp tijdens het rijden. Deze functie kan in geen geval de waakzaamheid en verantwoordelijkheid van de bestuurder vervangen; deze moet altijd de controle over zijn auto behouden.

Het systeem mag in geen geval worden vergeleken met een hindernissensensor of een antibotsingssysteem.

Werkzaamheden/reparaties van het systeem

– Een botsing kan de positie (en dus de werking) van de radars verstoren. Schakel de functie uit en neem contact op met een merkdealer.
– Alle werkzaamheden in de buurt van de radars (reparatie, vervanging, lakwerk, enz.) moeten door een vakman worden uitgevoerd.

Enkel een merkdealer mag aan het systeem werken.

Uitschakelen van de functie

Schakel de functie uit in deze gevallen:

– Het radargebied ***A*** is beschadigd (achterbumper).
– De auto is uitgerust met een trekhaak die niet door het systeem wordt herkend.

Storingen van het systeem

Bepaalde omstandigheden kunnen het systeem storen of de correcte werking ervan verhinderen, zoals:

– Een complexe omgeving (ondergrondse parkeergarage, stalen structuur, enz.);
– slechte weersomstandigheden (sneeuw, zware regen, hagel, ijzel, enz.).

Beperkingen voor de werking van het systeem

– De radarzone moet schoon blijven en mag niet worden gewijzigd, om de goede werking van het systeem te waarborgen.
– Kleine obstakels (motoren, fietsen, voetgangers, enz.) die naar de auto toe komen, worden mogelijk niet opgemerkt.

Risico van vals alarm of afwezigheid van waarschuwingen

Als het systeem abnormaal werkt, schakelt u dit uit en raadpleegt u een merkdealer.

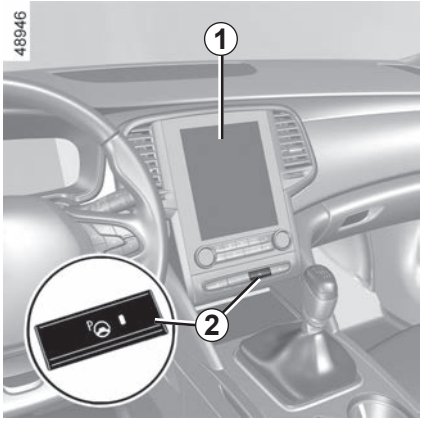

Met behulp van ultrasoon sensoren, zoals aangegeven met de pijlen ***3***, die in de bumpers van de auto zijn gemonteerd, vindt deze functie toegankelijke parkeerplaatsen en biedt deze functie ondersteuning bij het parkeermanoeuvre.

Haal uw handen van het stuurwiel, u bedient alleen:

– het gaspedaal;

– het rempedaal;

– de versnellingshendel.

U kunt op elk moment de controle opnieuw overnemen door aan het stuurwiel te draaien.

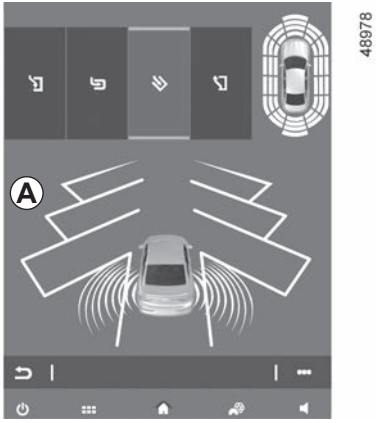

Inschakelen

Bij een stilstaande auto of wanneer u minder dan ongeveer 30 km/u rijdt:

– druk op de schakelaar ***2***. Het schakelaarlampje ***2*** verschijnt en display ***A*** verschijnt op het multimediascherm ***1***;

– zet de richtingaanwijzer aan de kant van de auto waar u wilt parkeren aan.

Bijzonderheden

Zorg ervoor dat de ultrasoonsensoren, aangeduid door de pijlen ***3***, niet worden verborgen (door vuil, modder, sneeuw, een slecht gemonteerde/bevestigde nummerplaat), geraakt, aangepast (inclusief lakwerk) of belemmerd door een accessoire aan de voor- of achterzijde van uw voertuig.

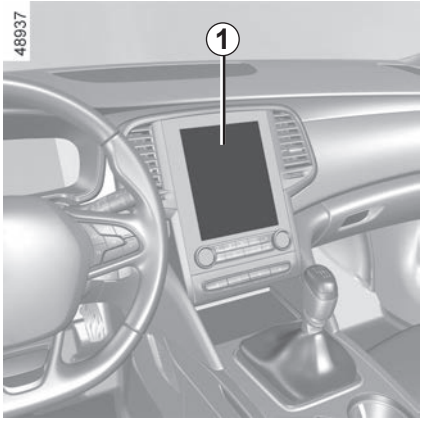

Keuze van het manoeuvre

Het systeem kan vier soorten manoeuvres uitvoeren:
– de auto parallel parkeren;
– de auto achteruit inparkeren;
– de auto schuin inparkeren;
– de parallel geparkeerde auto weer uitrijden.

Selecteer in het ***1*** multimediascherm het manoeuvre dat u wilt uitvoeren.

Opmerking: bij het starten van de auto of na een geslaagde fileparkeermanoeuvre met behulp van het systeem, stelt het systeem standaard het manoeuvre om uit te rijden voor. In andere gevallen kan het standaardmanoeuvre worden ingesteld in het multimediascherm ***1***. Raadpleeg de gebruiksaanwijzing van het multimediasysteem voor meer informatie.

Het systeem start op. De parkeerhulp, en (bij auto's die hiermee zijn uitgerust) de achteruitrijcamera wordt ingeschakeld zodat de bestuurder het manoeuvre beter kan visualiseren. ➥ 2.99, ➥ 2.105.

Werking

Parkeren

Zolang de auto minder dan 30 km/u rijdt, zoekt het systeem naar beschikbare parkeerplaatsen aan de kant van de auto die de bestuurder heeft gekozen.

Opmerking: Als er parkeerplaatsen aan de andere kant van de auto beschikbaar zijn, zet u de richtingaanwijzer voor de andere kant aan zodat het systeem daar naar parkeerplaatsen kan zoeken.

Wanneer een plaats is gevonden, verschijnt deze op het multimediascherm, aangeduid met een kleine letter "**P**". Rijd langzaam, met het knipperlicht ingeschakeld aan de kant waar de parkeerplaats beschikbaar is, totdat het bericht "Stop" wordt weergegeven en een geluidssignaal te horen is.

De parkeerplaats wordt vervolgens op het multimediascherm aangeduid met een hoofdletter “P”.

– Stop de auto;

– schakel de achteruitversnelling in.

Het controlelampje brandt op het instrumentenpaneel in combinatie met een geluidssignaal.

– Laat het stuurwiel los;

– volg de instructies die worden weergegeven op het multifunctionele scherm ***1***.

U mag niet sneller dan ongeveer 7 km/u rijden.

Het controlelampje op het instrumentenpaneel dooft en er weerklinkt een geluidssignaal zodra het manoeuvre is voltooid.

Deze functie is een extra hulp tijdens het rijden.

Deze functie kan daarom tijdens manoeuvres in geen enkele omstandigheid plaatsvervangend zijn voor de waakzaamheid en de verantwoordelijkheid van de bestuurder (de bestuurder moet te allen tijde bereid zijn om te remmen).

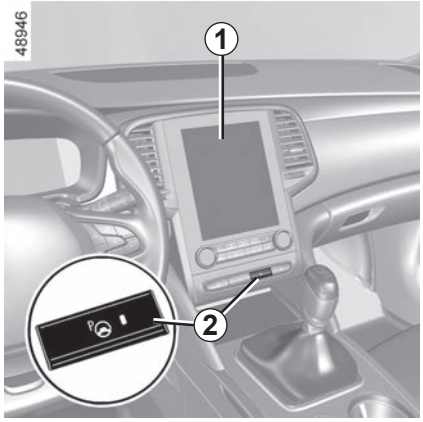

Een parallel geparkeerde auto uitrijden

– Druk kort op de schakelaar ***2***;
– Selecteer de modus “Uitrijden”.
– schakel de richtingaanwijzer in voor de richting waarin u wilt uitrijden;
– houd schakelaar ***2*** ongeveer twee seconden ingedrukt.

Het controlelampje brandt op het instrumentenpaneel in combinatie met een geluidssignaal.

– Laat het stuurwiel los;

– Voer manoeuvres voor en achter uit door de instructies die op het multimediascherm ***1*** worden weergegeven te volgen. Gebruik daarbij de systeemwaarschuwingen van de Parkeerhulp.

U mag niet sneller dan ongeveer 7 km/u rijden.

Zodra de auto zich in een positie bevindt om de parkeerplaats te verlaten, gaat het controlelampje op het instrumentenpaneel uit, klinkt er een geluidssignaal en verschijnt er een bericht op het multimediascherm ***1*** om te bevestigen dat het manoeuvre voltooid is.

Tijdens het manoeuvreren kan het stuurwiel snel draaien; steek uw handen niet door de spaken en let erop dat er niets in vast komt te zitten.

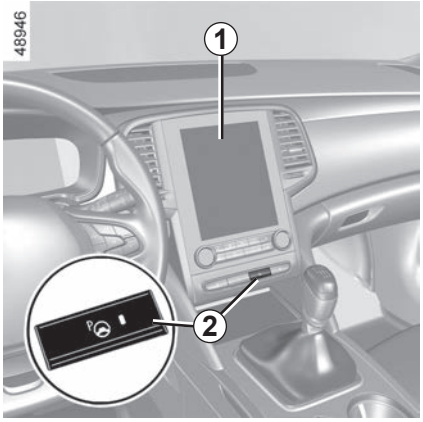

Het manoeuvre onderbreken/ hervatten

Het manoeuvre wordt onderbroken in de volgende gevallen:

– u neemt het stuur vast;

– de auto staat te lang stil;

– een obstakel op de route maakt het onmogelijk om het manoeuvre af te maken;

– de motor stopt;

– een portier of de bagageruimte wordt geopend.

Het controlelampje in de schakelaar ***2*** wordt uitgeschakeld, het controlelampje op het instrumentenpaneel gaat uit en er klinkt een geluidssignaal dat bevestigt dat het manoeuvre is onderbroken. De reden voor de onderbreking van het manoeuvre wordt weergegeven op het multimediascherm ***1***.

Zorg ervoor dat:

– u het stuur loslaat;

en

– alle deuren en de achterklep gesloten zijn;

en

– er zich geen obstakels op de route bevinden;

en

– de motor gestart is.

Als het controlelampje in de schakelaar ***2*** knippert, geeft dit aan dat het systeem opnieuw beschikbaar is om het manoeuvre te hervatten.

Als u het manoeuvre wilt hervatten, drukt u op de schakelaar ***2*** en houdt u deze ingedrukt. Het controlelampje van de schakelaar ***2*** gaat branden en het controlelampje wordt weergegeven op het instrumentenpaneel.

Volg de instructies die op het multimediascherm ***1*** worden weergegeven.

Het manoeuvre annuleren

Het manoeuvre wordt in de volgende gevallen geannuleerd:

– als u sneller dan 7 km/u rijdt;

– door op de schakelaar ***2*** te drukken;

– u hebt meer dan tien bewegingen vooruit/achteruit uitgevoerd tijdens één manoeuvre;

– als de sensoren van de parkeerhulp vuil zijn of bedekt zijn;

– de wielen van de auto zijn geslipt;

– het manoeuvre is gedurende een te lange periode onderbroken.

Het controlelampje van de schakelaar ***2*** wordt uitgeschakeld, het controlelampje op het instrumentenpaneel gaat uit en er klinkt een geluidssignaal dat bevestigt dat het manoeuvre is geannuleerd. De reden voor de annulering van het manoeuvre wordt weergegeven op het multimediascherm ***1***.

Deze functie is een extra hulp tijdens het rijden. Deze functie kan in geen geval de waakzaamheid en verantwoordelijkheid van de bestuurder vervangen; deze moet altijd de controle over zijn auto behouden. Zorg ervoor dat tijdens het manoeuvre de verkeersregels worden gevolgd die gelden in het land waarin u zich bevindt.

De bestuurder moet altijd op zijn/haar hoede zijn voor plotselinge gebeurtenissen tijdens het rijden: let er altijd op dat er zich bij het manoeuvreren geen kleine, smalle bewegende obstakels in de blinde hoek bevinden, zoals een kind, dier, kinderwagen, fiets, kei, paaltje, trekhaak, enz.

Werkzaamheden/reparaties van het systeem

– In geval van een botsing kan de uitlijning van de sensoren mogelijk worden gewijzigd, waardoor deze wellicht niet meer naar behoren werken. Schakel de functie uit en neem contact op met een merkdealer.
– Alle werkzaamheden in de buurt van de sensoren (reparaties, vervangingen, aanpassingen aan de buitenbekleding, enz.) moeten door een vakman/vakvrouw worden uitgevoerd.

Enkel een merkdealer mag aan het systeem werken.

Storingen van het systeem

Bepaalde condities kunnen de werking van het systeem verstoren of belemmeren, zoals slechte weersomstandigheden (sneeuw, hagel, ijs, enz.).
Als het systeem abnormaal werkt, schakelt u dit uit en raadpleegt u een merkdealer.

Risico van onjuiste vals alarm.

Beperkingen van de werking van het systeem

– Het systeem kan geen voorwerpen detecteren in de dode hoeken van de sensoren.
– Controleer altijd eerst of de parkeerplaats die het systeem voorstelt nog steeds vrij is en er geen obstakels in de weg staan.
– Het systeem mag niet worden gebruikt bij het trekken van een aanhangwagen of als een aanhanger- of laadsysteem aan de auto of omringende auto’s is gemonteerd.

VERINGEN VOOR ELEKTRONISCHE SCHOKDEMPING

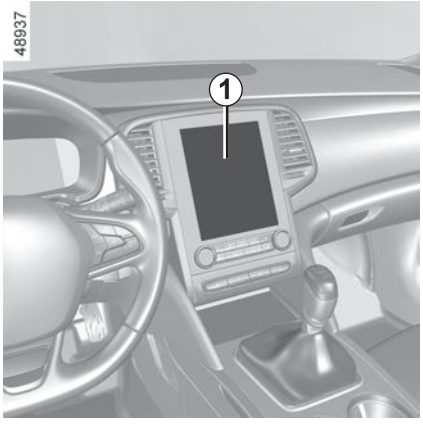

De veringen voor elektronische schokdemping passen de vering automatisch aan de rijomstandigheden en aan uw rijstijl aan.

Vooraf ingestelde rijstijl kiezen

In het menu van het multimediascherm ***1*** kunt u een vooraf ingestelde rijstijl kiezen.

De configuratie van de schokdemping hangt af van de modus die is geselecteerd in menu MULTI-SENSE. ➥ 3.2.

Storingen

Bij een storing schakelt het systeem automatisch naar de modus Neutral MULTI-SENSE.

Als het bericht “Controleer actieve demping” verschijnt op het instrumentenpaneel, raadpleeg dan een merkdealer.

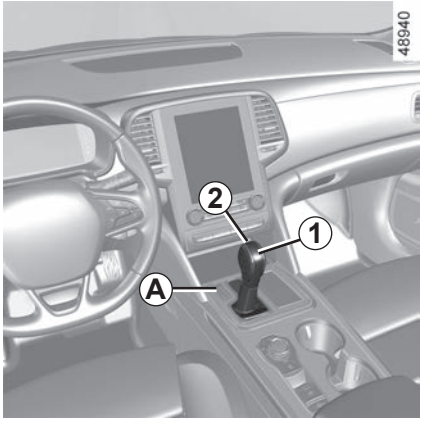

Selecteurhendel *1*

P: parkeren

R: achteruitrijden

N: neutraal

D: automatische werking

M: handbediend

+: omhoog bijstellen

–: omlaag bijstellen

De ingeschakelde versnelling wordt weergegeven op het instrumentenpaneel ***B*** en op het display ***A***.

Opmerking: druk op de knop ***2*** om van de stand **D** of **N** naar **R** of **P** te gaan.

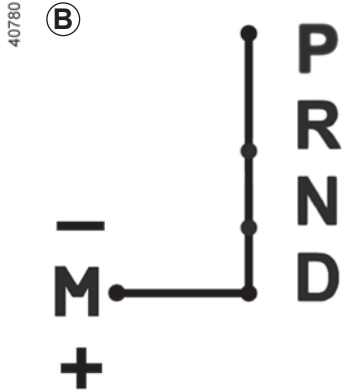

Werkzaamheden

Met de selecteurhendel ***1*** in stand **P**, start u de motor.

Om de selecteurhendel uit stand **P** te verplaatsen, moet u het rempedaal indrukken voordat u de ontgrendelknop ***2*** indrukt.

Houd uw voet op het rempedaal (het lampje op het display dooft) als u de stand **P** verlaat.

Schakel D of R alleen in als de auto stilstaat, het rempedaal is ingedrukt en het gaspedaal niet, en de motor draait.

Stand automatisch

Zet de hendel ***1*** in stand **D**.

U hoeft de selecteurhendel niet meer te verplaatsen. Er wordt automatisch geschakeld in overeenstemming met de belasting van de auto, de hoeveelheid gas die u geeft en de helling van de weg.

Zuinig rijden

Laat de selecteurhendel voor normaal gebruik in stand **D** staan. Als het gaspedaal iets wordt ingedrukt, schakelt de transmissie bij een lage snelheid naar de volgende versnelling.

Accelereren en inhalen

Druk het gaspedaal snel en diep in (voorbij het zware punt van het pedaal).

Hierdoor wordt, binnen de mogelijkheden van de motor, teruggeschakeld naar de optimale versnelling.

Stand handgeschakeld

Verplaats de selecteurhendel ***1*** naar stand **D** en vervolgens naar links, naar stand **M**.
Door de hendel even te verplaatsen, kunt u handmatig de versnellingen bedienen.

– om naar een lagere versnelling te schakelen, duwt u de hendel even naar voren.
– om naar een hogere versnelling te schakelen, trekt u de hendel even naar achteren.

De ingeschakelde versnelling verschijnt op het display op het instrumentenpaneel.

Bijzondere gevallen

In sommige gevallen (zoals ter bescherming van de motor, bij werking van het elektronisch stabiliteitsprogramma: ESC, enz.) wordt automatisch de juiste versnelling gekozen.
Ook kan, om verkeerde manoeuvres te voorkomen, het schakelen door het systeem geweigerd worden. In dit geval knippert de aanduiding van de versnelling enkele seconden om u te waarschuwen.

Controleer of het controlelampje **P** op het instrumentenpaneel wordt geactiveerd, voordat u de auto verlaat.

Risico dat de auto wegrolt.

Bijzondere omstandigheden

– **Als door de helling van de weg of in bochten** de automatische werking niet gehandhaafd kan worden (bijv. in de bergen) is het raadzaam om op handmatig schakelen over te gaan. Hiermee voorkomt u het automatisch achter elkaar schakelen door de versnellingsbak bij stijgen en is het mogelijk op de motor te remmen bij lange afdalingen.
– Om **bij erg koud weer** te voorkomen dat de motor afslaat, raden wij u aan na het starten van de motor even te wachten voordat u de hendel verplaatst van **P** of **N** naar **D** of **R**.

Laat om op een helling stil te blijven staan uw voet niet op het gaspedaal rusten.

Risico van oververhitting van de automatische versnellingsbak.

Parkeren van de auto

Als de auto stilstaat, houdt u het rempedaal ingedrukt en zet u de selecteurhendel in stand **P** (parkeren): de versnellingsbak staat in neutraal en de voorwielen zijn mechanisch geblokkeerd.

Controleer of de elektronische parkeerrem is vastgezet.

Om veiligheidsredenen mag u nooit het contact uitzetten voordat de auto compleet stilstaat.

Bij het manoeuvreren kan de auto aan de onderkant ergens tegenaan rijden (bijvoorbeeld: contact met een paaltje, een trottoir of ander stadsmeubilair) en daardoor beschadigen (bijvoorbeeld: vervorming van een as, enz.).

Om ieder risico van een ongeluk te voorkomen, moet u uw auto door een merkdealer laten controleren.

Onderhoudsintervallen

Raadpleeg het onderhoudsdocument voor uw auto of een geautoriseerde dealer om na te gaan of periodiek onderhoud noodzakelijk is voor de automatische transmissie.

Als de transmissie geen onderhoud nodig heeft, hoeft geen olie te worden bijgevuld.

Storingen

– **als tijdens het rijden** het bericht "CONTROLLARE AUT_ TRANSMISSIE" verschijnt op het instrumentenpaneel, duidt dit op een defect.

  Raadpleeg zo spoedig mogelijk een merkdealer;

– als **tijdens het rijden** het bericht "Oververhitting auto.transmissie" verschijnt op het instrumentenpaneel, stop dan zo snel mogelijk om de versnellingsbak te laten afkoelen en wacht totdat het bericht verdwenen is.

– **Storingen oplossen bij een auto met een automatische transmissie** ➥ 5.35.

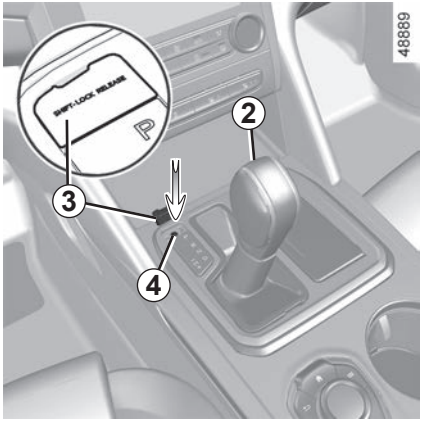

Indien voor het wegrijden de hendel niet uit **P** kan worden verplaatst als u het rempedaal indrukt, dan kunt u de hendel als volgt met de hand vrijzetten. Maak daarvoor het klepje ***3*** los, steek een gereedschap (met een onbuigzame stang) in het gat ***4*** en druk tegelijkertijd op de knop ***2*** om de hendel te ontgrendelen.

Raadpleeg zo spoedig mogelijk een merkdealer.

NOODOPROEP (1/3)

Als de auto hiermee is uitgerust, worden de hulpdiensten via het noodoproepsysteem automatisch of handmatig verwittigd (kosteloos) bij een ongeval of ziekte, zodat ze zo snel mogelijk kunnen komen.

Als u de functie voor noodoproep gebruikt om te melden dat u een ongeval hebt gezien, houdt dit in dat u stopt zodra de verkeersomstandigheden dit toestaan, zodat de hulpdiensten uw auto kunnen vinden en daarmee de locatie van het gemelde ongeval.

Houd u altijd aan de ter plaatse geldende wetgeving.

Gebruik de noodoproep alleen in een noodgeval, als u betrokken bent bij een ongeval of als u getuige bent van een ongeval of in fysieke nood bent.

In geval van een ongeluk blijft u, als de plaats en het verkeer dit toestaan, dicht bij de auto om eventuele oproepen van het callcenter snel te kunnen beantwoorden.

1 Waarschuwingslampje werking systeem:
- groen: in werking (netwerk beschikbaar);
- uit: niet in werking (netwerk niet beschikbaar);
- rood: in werking storing;
- groen knipperend: bellen.

2 Controlelampje automatische modus.
3 SOS-knop.
4 Microfoon.
5 Luidspreker

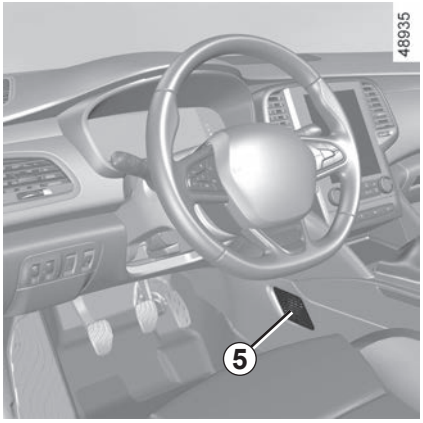

Een oproep gebeurt altijd als volgt:

- de noodoproep wordt ingesteld;
- verstuurt gegevens over het incident (constructeursplaatje van de auto, tijd van het gesprek, laatste locaties, richting van de auto);
- gesproken communicatie met de hulpdiensten;
- indien nodig wordt een hulpdienst gebeld.

De noodoproep heeft twee modi:

- automatische modus;
- Handmatige modus.

Automatische modus

Als de waarschuwingslampje automatische modus ***2*** groen oplicht, bevestigt dit dat het automatische systeem is ingeschakeld.

De noodoproep wordt automatisch gedaan als de beschermende uitrusting (gordelspanners, airbag, enz.) werd geactiveerd vanwege een ongeval.

Handmatige modus

De noodoproep wordt uitgevoerd door:

– de ***3***-knop in te drukken en ten minste drie seconden ingedrukt te houden;

of

– de ***3***-knop vijf keer binnen tien seconden in te drukken.

In geval van onbedoelde activering kunt u de oproep annuleren door 2 seconden lang te drukken op de ***3***-knop voordat de verbinding met het callcenter tot stand komt.

Zodra de oproep is ingesteld, kan alleen het callcenter de oproep beëindigen.

Testmodus
(afhankelijk van lokale wetgeving)

De testmodus is exclusief gereserveerd voor goedgekeurde dealers, om te controleren of de noodoproepfunctie goed werkt.

De testmodus activeren:

– drie keer kort op de ***3***-knop te drukken;

– ongeveer 15 seconden te wachten;

– drie keer kort op de ***3***-knop te drukken.

De testmodus wordt automatisch afgesloten.

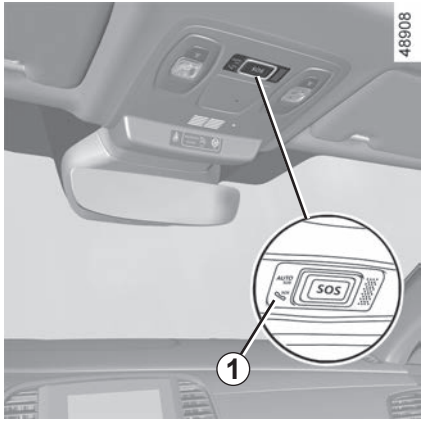

Storingen

In sommige gevallen werkt de noodoproep niet (bijvoorbeeld bij een zwakke accu).

Als het systeem een storing ontdekt, krijgt u langer dan 30 minuten het rode controlelampje ***1***. Raadpleeg zo snel mogelijk een merkdealer;

Het systeem werkt met een speciale accu. De gebruiksduur van de accu is ongeveer vier jaar (het waarschuwingslampje ***1*** wordt rood als deze vier jaar bijna voorbij zijn).
Raadpleeg een merkdealer.

Voor uw veiligheid en een goede werking van het systeem, moeten alle werkzaamheden aan de accu (uitbouwen, loskoppelen enz.) worden uitgevoerd door een gespecialiseerd vakman.

Risico op brandwonden door elektrische schokken.

U moet zich verplicht houden aan de vervangingsintervallen die worden aangegeven in het onderhoudsboekje zonder deze te overschrijden.

De accu is van een speciaal type. Zorg dat deze wordt vervangen door een van hetzelfde type.

Roep de hulp in van een merkdealer.

Zonder de functie noodoproep is het systeem niet te volgen en zal niet constant worden bewaakt. Gegevens worden voortdurend en automatisch gewist en het systeem slaat alleen de laatste drie locaties van de auto op.

Volgens de lokale wetgeving worden gegevens alleen verzonden in geval van een noodoproep. Gegevens die worden verzonden naar het callcenter worden behandeld overeenkomstig de privacywetgeving die van toepassing is in het land waarin u zich bevindt. Het systeem slaat de activiteitengeschiedenis maar voor 13 uur op.

De eigenaar van de auto heeft het recht zijn gegevens in te zien. Hij heeft het recht de gegevens te laten corrigeren, verwijderen of blokkeren.

Hoofdstuk 3: Uw comfort

MULTI-SENSE 3.2
Ventilatieroosters 3.4
Automatische airconditioning 3.6
Airconditioning: informatie en tips voor het gebruik 3.21
Functies kwaliteit van de buitenlucht en luchtzuiveringscyclus 3.23
Multimedia-uitrusting 3.24
Elektrische ruiten 3.26
Elektrisch bediend open dak 3.28
Binnenverlichting 3.31
Zonnekleppen 3.33
Opbergruimtes, indeling interieur 3.34
Accessoireaansluiting 3.38
Asbak 3.38
Aansteker 3.38
Hoofdsteunen - Achterstoelen 3.39
Achterbank 3.40
Bagageruimte 3.42
Gemotoriseerde achterklep 3.47
Bagage-afdekplaat 3.52
Bagagebevestigingsnet 3.54
Opbergkist 3.56
Vervoer van bagage 3.60
Vervoer van voorwerpen: trekhaak 3.61
Dakdragers 3.62

MULTI-SENSE (1/2)

Met het systeem MULTI-SENSE kunt u kiezen uit drie of vier rijstijlmodi waarmee u deze items kunt instellen: rijstijl, sfeerverlichting, comfort en motorgeluid (afhankelijk van de auto):
– de modi Eco, Sport en Comfort (afhankelijk van de auto) zijn vooraf geconfigureerd en kunnen deels worden aangepast (sfeerverlichting, enz.);
– De modus My Sense kan worden aangepast.

De rijstijlen zijn van invloed op:
– de stuurbekrachtiging
– ESC (elektronisch stabiliteitsprogramma);
– de reactiviteit van de motor en de transmissie.

Zij zijn eveneens van invloed op:
– de verlichting van het interieur en het instrumentenpaneel;
– informatie weergegeven op het multimediascherm en, afhankelijk van de geselecteerde modus, op het instrumentenpaneel;
– Afhankelijk van de auto, het motorgeluid.

stand Sport

In deze werkingsstand reageren de motor en de versnellingsbak beter. De besturing is krachtiger.

Werkingsstand Eco

Eco modus gericht op energiebesparing. De besturing is soepel en de motor en versnellingsbak zijn zo ingesteld dat er minder brandstof wordt verbruikt. ➥ 2.20.

In alle modi is het mogelijk om de kleur van de sfeerverlichting te wijzigen en de standaardinstellingen te herstellen. De stijl van het instrumentenpaneel kan alleen worden gewijzigd via de modus My Sense.

stand My Sense

Deze modus, met standaard auto-instellingen, kan worden gebruikt om rijstijl, sfeerverlichting, comfort en motorgeluid handmatig in te stellen (afhankelijk van de auto).

Werkingsstand Comfort

(afhankelijk van de auto)
Deze werkingsstand is gericht op een soepele vering en besturing. De sfeerverlichting binnenin is zacht. Afhankelijk van de auto is de massagefunctie van de bestuurdersstoel ingeschakeld.

Motorinstellingen zijn specifiek voor elk van de rijstijlmodi en kunnen niet worden aangepast.

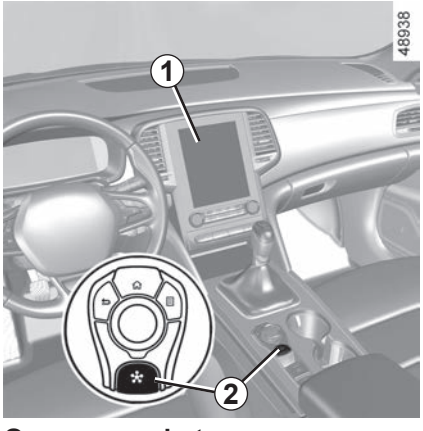

Openen van het menu

U hebt afhankelijk van de auto als volgt toegang tot MULTI-SENSE:
– via het multimediascherm ***1***;
– Met de schakelaar **2**.

Raadpleeg de gebruiksaanwijzing van het multimediasysteem voor meer informatie.

Nadat de motor is uitgezet, wordt de auto altijd gestart in de modus My Sense.

VENTILATIEROOSTERS: luchtuitgangen (1/2)

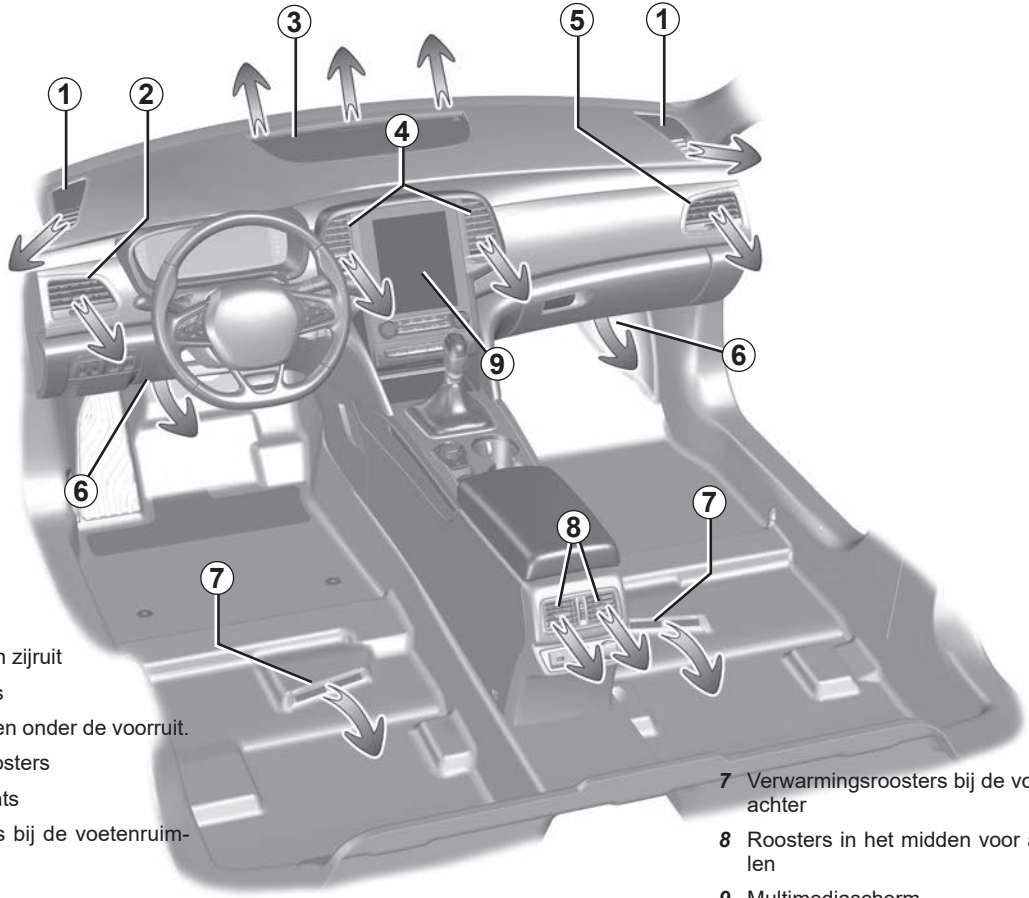

1 Ventilatieroosters van zijruit

2 Ventilatierooster links

3 Ontwasemingssleuven onder de voorruit.

4 Centrale ventilatieroosters

5 Ventilatierooster rechts

6 Verwarmingsroosters bij de voetenruimtes voor

7 Verwarmingsroosters bij de voetenruimte achter

8 Roosters in het midden voor achterstoelen

9 Multimediascherm

VENTILATIEROOSTERS: luchtuitgangen (2/2)

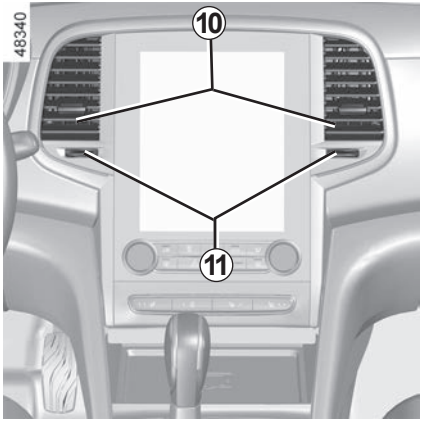

Plaatsen voor

Richting

Richten rechts/links

Beweeg de cursor ***10***.

Richten omhoog/omlaag

Beweeg de cursor ***10***.

Stop niets in het ventilatiecircuit van de auto (bijvoorbeeld in geval van stank enz.).

Risico van explosie of brand.

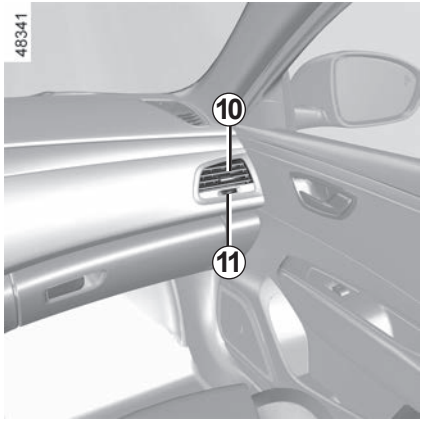

Hoeveelheid lucht

Draai de knop ***11***:

naar : helemaal open;

naar : dicht.

Gebruik, in geval van stankoverlast in de auto, alleen speciaal hiervoor bestemde middelen. Raadpleeg een merkdealer.

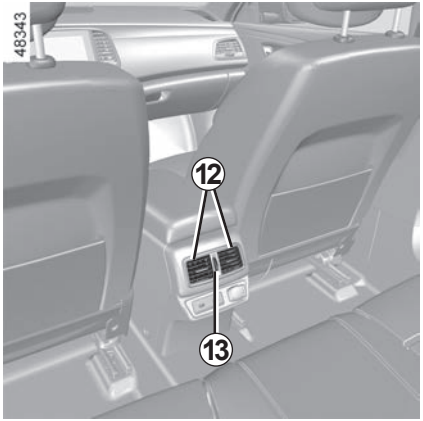

Plaatsen achter

Richten rechts/links

Draai de lipjes ***12***.

Richten omhoog/omlaag

Draai de lipjes ***12***.

Hoeveelheid lucht

Draai de knop ***13***.

Omhoog: helemaal open

Omlaag: dicht

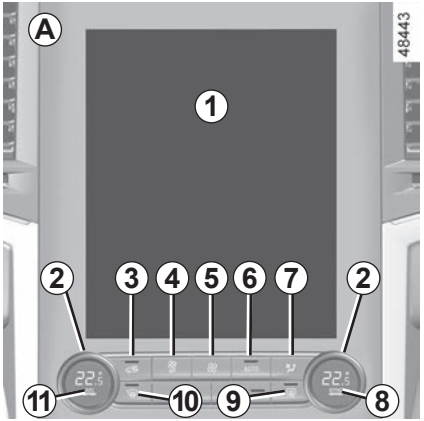

Knoppen *A*

Zie voor toegang tot de instellingen van de automatische klimaatregeling via het multimediascherm ***1***, de gebruiksaanwijzing van het multimediasysteem.
De onderstaande bedieningen zijn al dan niet aanwezig naargelang van de uitvoering van de auto.

2 Temperatuurregeling links en rechts.
3 Luchtkringloop.
4 Verlaagt de ventilatiesnelheid totdat het systeem uitschakelt.
5 Start de ventilator en verhoog de ventilatorsnelheid.
6 Inschakelen van de automatische werking.

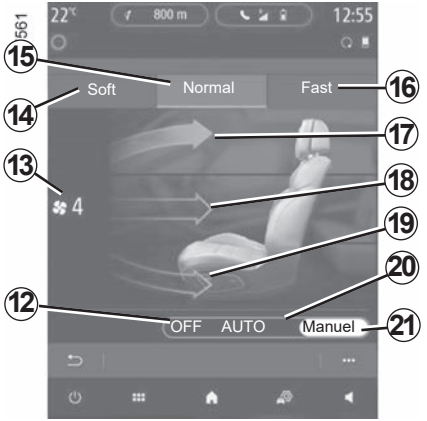

7 Snelkoppeling naar pagina Airconditioning.
8 SYNC: synchronisatiefunctie.
9 Ontdooien/ontwasemen van de achterruit en, afhankelijk van de auto, van de spiegels.
10 Functie “Helder zicht”.
11 Airconditioning
12 Airco-modus OFF
13 Display ventilatiesnelheid.
14, Programma’s ***15*** en ***16*** in automatische modus
17,***18*** en ***19*** Luchtverdeling in het interieur.
20 Airco-modus Auto
21 Airco-modus Manual

Sommige toetsen zijn voorzien van een controlelampje dat de toestand van de functie aangeeft.

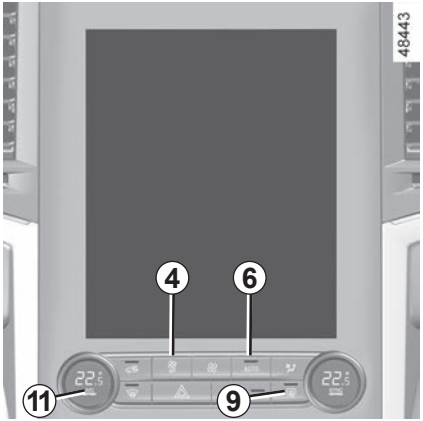

In- en uitschakelen van de airconditioning

Druk op de toets ***11*** om:

– de airconditioning handmatig in te schakelen (het controlelampje op de knop ***11*** gaat aan);

– de airconditioning handmatig uit te schakelen (het controlelampje op de knop ***11*** gaat uit);

Opm: in de automatische modus wordt het starten of stoppen van de airconditioning geregeld op basis van de weersomstandigheden buiten het voertuig.

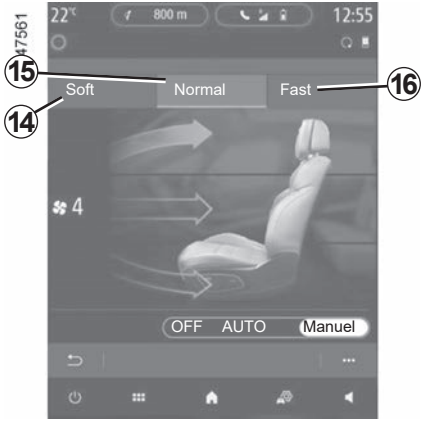

Uitschakelen van het systeem

Druk herhaaldelijk op schakelaar ***4*** om het systeem te stoppen.

Achterruitverwarming

Gebruik schakelaar ***9***. Het ingebouwde controlelampje gaat aan. De achterruit wordt nu snel ontwasemd en de elektrische buitenspiegels worden verwarmd (afhankelijk van de uitvoering).

Druk, **om deze functie uit te schakelen** , opnieuw op de schakelaar ***9***. De verwarming schakelt na enige tijd automatisch uit.

Gebruik bij voorkeur een van de automatische programma's NORMAL, SOFT of FAST.

In de automatische modus (het schakelaarlampje ***6*** is aan) worden alle functies van de airconditioning bestuurd door het systeem.

U kunt het geselecteerde programma of de automatische modus op elk gewenst moment verlaten door te drukken op schakelaar ***4*** of ***5***. Het ***6*** waarschuwingslampje in de schakelaar dooft.

Om terug te gaan naar de automatische werkstand, drukt u op een van de programma's (**NORMAL *15***, **SOFT *14*** of **FAST *16***) of op schakelaar ***6***.

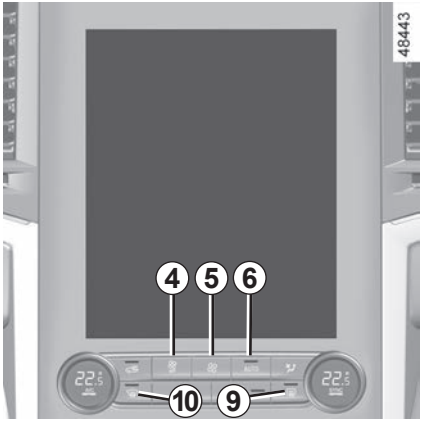

Functie “helder zicht”

Hiermee worden de voorruit, de achterruit en de zijruiten voor snel ontwasemd.

De airconditioning en de achterruitverwarming worden automatisch ingeschakeld en afhankelijk van de auto, de verwarming van de voorruit en de buitenspiegels.

Gebruik schakelaar ***10***. Het ingebouwde controlelampje gaat aan.

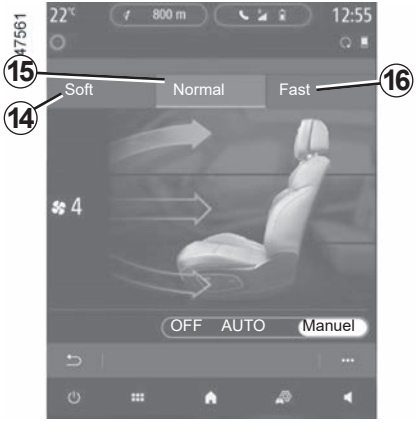

Druk op de knop ***9*** om de achterruitverwarming uit te schakelen. Het ingebouwde controlelampje gaat uit.

De ventilatiesnelheid wijzigen: druk op de schakelaar ***4*** of ***5***.

Uitschakelen van deze functie

druk op een van deze:

– schakelaar ***6***;

– nogmaals schakelaar ***10***;

– op een van de toetsen ***14***, ***15*** of ***16***.

Automatische werking

De automatische airconditioning garandeert (met uitzondering van extreme gevallen) een temperatuurcomfort in het interieur en het helder houden van de ruiten, bij een zo optimaal mogelijk brandstofverbruik.
Het systeem werkt op de ventilatiesnelheid, de luchtverdeling, de luchtkringloop, het inschakelen of uitschakelen van de airconditioning en de luchttemperatuur.

In de automatische modus zijn drie programma’s beschikbaar:

NORMAL: kan worden gebruikt om optimale comfortniveaus vast te houden, ongeacht de weersomstandigheden buiten. Druk op schakelaar ***6*** of op toets ***15***.

SOFT: bereikt de gewenste temperatuur rustiger en stiller. Druk op de knop ***14***.

FAST: verhoogt de luchtstroom in het interieur. Deze stand wordt in het bijzonder aangeraden voor meer comfort voor de passagiers achterin. Druk op de knop ***16***.

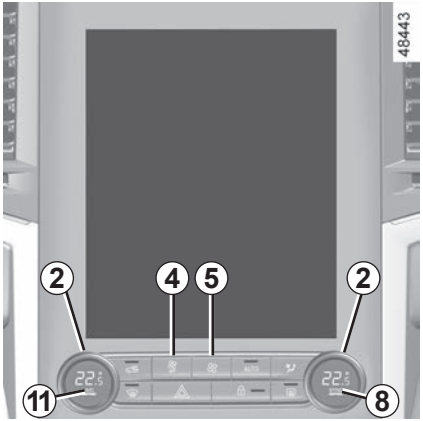

Regeling van de ventilateursnelheid

Normaal zorgt het systeem automatisch voor de juiste ventilateursnelheid om de ingestelde temperatuur te bereiken en te handhaven.

U kunt de ventilatorsnelheid op elk moment aanpassen door te drukken op schakelaar ***4*** of ***5*** (het systeem schakelt terug naar stand Manual).

Opmerking: de configuratie van de airconditioning is afhankelijk van de gekozen modus in het menu MULTI-SENSE. ➥ 3.2.

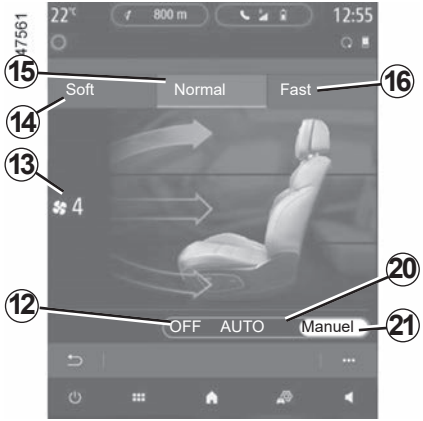

Regeling van de temperatuur

Druk op de schakelaars ***2*** om de passagierszijde onafhankelijk van de bestuurderszijde te regelen.

SYNC -functie
Druk op knop ***8*** om de passagierszijde en de bestuurderszijde te synchroniseren.
U kunt de temperatuur wijzigen door te drukken op de knop ***2*** (bestuurderszijde).

Druk nogmaals op ***8*** om de functie uit te schakelen of op ***2*** om de rechterkant apart van de linkerkant te regelen.
Het waarschuwingslampje ***2*** in de knop dooft.

Opmerking: de configuratie van de airconditioning is afhankelijk van de gekozen modus in het menu MULTI-SENSE. ➥ 3.2.

Het display geeft aan welke temperatuur is ingesteld.
Als na het starten van de auto de aangegeven temperatuur wordt verhoogd of verlaagd, heeft dit geen invloed op de snelheid waarmee de gewenste temperatuur wordt bereikt. Het systeem zorgt altijd voor het optimaal verhogen of verlagen van de temperatuur (de ventilatie start niet direct met de maximale snelheid: deze wordt geleidelijk hoger), dat kan van enkele secondes tot een paar minuten duren.
Onder normale omstandigheden, tenzij dit als hinderlijk wordt ondervonden, moeten de roosters in het dashboard open blijven.

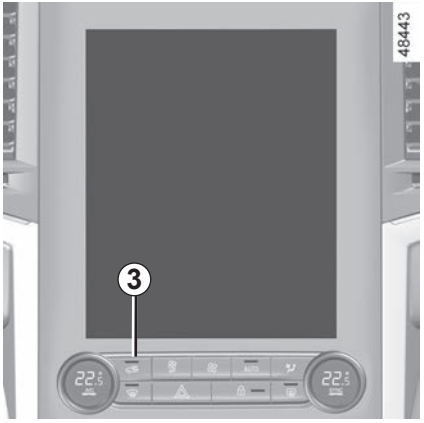

Wijzigen van de verdeling van de lucht in het interieur

Druk op de knoppen ***17***, ***18*** en ***19*** om de gewenste luchtdistributie te selecteren (de gekozen stand wordt getoond).

17 De lucht wordt hoofdzakelijk naar de ontwasemingssleuven onder de voorruit en de zijruiten voorin gevoerd.

18 De lucht wordt hoofdzakelijk naar de ontwasemingsroosters in het dashboard geleid.

19 De lucht wordt voornamelijk naar de voetenruimtes gevoerd.

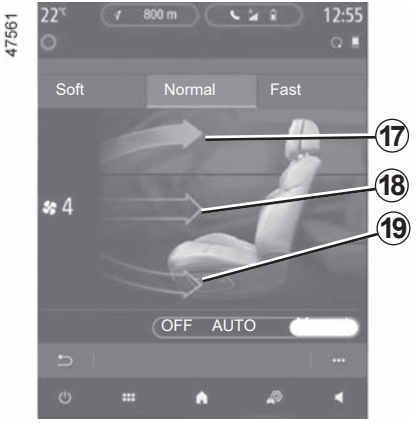

Opmerking:

– Luchtstroommodus ***17*** kan worden gecombineerd met luchtstroommodus ***18*** of ***19***.

– Luchtstroommodus ***18*** kan worden gecombineerd met luchtstroommodus ***19***.

Luchtkringloop

Deze functie wordt automatisch geregeld, maar u kunt ze ook handmatig inschakelen.

Afstelling voor interieur

Druk op

Opmerking:

– in de kringloopstand wordt de lucht aangevoerd vanuit de auto en zonder bijmenging van buitenlucht teruggevoerd in het interieur van de auto.

– de lucht circuleert in de auto zonder bijmenging van buitenlucht (als u in een gebied met verontreinigde lucht rijdt enz.) en doet de temperatuur in het interieur sneller dalen.

Handmatig gebruik

Gebruik schakelaar ***3***. Het schakelaarlampje ***3*** gaat aan.
Bij langdurig gebruik van deze stand kunnen de ruiten aan de binnenkant beslaan of weer aanvriezen. Ook zal het in de auto, door gebrek aan frisse lucht, kunnen gaan stinken.
Wij adviseren om terug te gaan naar de automatische modus zodra de luchtkringloop niet langer nodig is, door te drukken op schakelaar ***3***.
Druk om deze functie uit te schakelen opnieuw op de schakelaar ***3***.

Het ontwasemen/ontdooien heeft altijd voorrang boven de luchtkringloop.

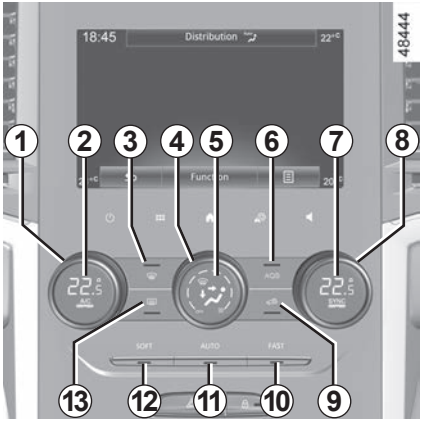

Bedieningsknoppen

(afhankelijk van de auto)

1 Regeling van de luchttemperatuur aan bestuurderszijde.

2 Airconditioning.

3 Functie “Helder zicht”.

4 Regeling van de ventilatiesnelheid

5 Verdeling van de lucht in het interieur.

6 Kwaliteit van de buitenlucht.

7 **SYNC**: synchronisatiefunctie.

8 Afstellen van de luchttemperatuur aan passagierszijde.

9 Luchtkringloop.

10 “**FAST**" automatische modus.

11 “**AUTO**" automatische modus.

12 “**SOFT**" automatische modus.

13 Ontdooien/ontwasemen van de achterruit en, afhankelijk van de auto, van de spiegels.

Drukken op een andere knop dan de knop **AUTO** zorgt ervoor dat de automatische modus wordt uitgeschakeld.

Automatische werking

De automatische airconditioning garandeert (met uitzondering van extreme gevallen) een temperatuurcomfort in het interieur en het helder houden van de ruiten, bij een zo optimaal mogelijk brandstofverbruik. Het systeem werkt op de ventilatiesnelheid, de luchtverdeling, de luchtkringloop, het inschakelen of uitschakelen van de airconditioning en de luchttemperatuur.

Hierbij kunt u kiezen uit drie programma’s:

AUTO: maakt het mogelijk om een optimaal comfortniveau te bereiken en te behouden, ongeacht de externe omstandigheden. Druk op de knop ***11***.

SOFT: bereikt de gewenste temperatuur rustiger en stiller. Druk op de knop ***12***.

FAST: verhoogt de luchtstroom in het interieur. Deze stand wordt in het bijzonder aangeraden voor meer comfort voor de passagiers achterin. Druk op de knop ***10***.

Regeling van de ventilateursnelheid

Normaal zorgt het systeem automatisch voor de juiste ventilateursnelheid om de ingestelde temperatuur te bereiken en te handhaven.

U kunt altijd de ventilatiesnelheid verhogen of verlagen door aan de knop ***4*** te draaien.

Regeling van de temperatuur

Draai aan schakelaar ***1*** of ***8***, afhankelijk van de gewenste temperatuur.

Hoe verder u de knop rechtsom draait, hoe warmer het wordt.

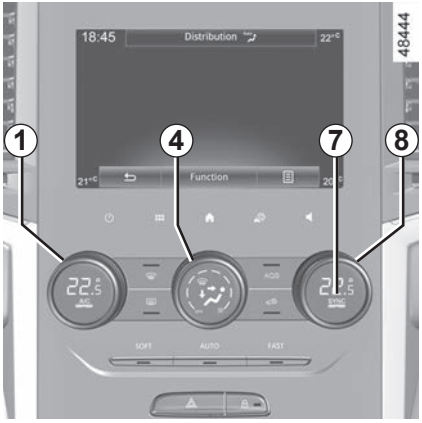

SYNC -functie

Druk op de knop ***7*** om een uniforme instelling van het passagierscompartiment mogelijk te maken. Het lampje in de knop ***7*** verschijnt.

Druk nogmaals op ***7*** om de functie uit te schakelen of gebruik knop ***8*** om de rechterkant apart van de linkerkant te regelen.
Het waarschuwingslampje ***7*** in de knop dooft.

Opmerking: de configuratie van de airconditioning is afhankelijk van de gekozen modus in het menu MULTI-SENSE. ➥ 3.2.

Functie “helder zicht”

Druk op de knop ***3***: het ingebouwde controlelampje gaat branden.

Met deze functie worden de voorruit, de zijruiten voor, de achterruit en de buitenspiegels snel ontdooid en ontwasemd (afhankelijk van de auto). Hierdoor worden automatisch de airconditioning en de achterruitverwarming ingeschakeld.

Druk op de toets ***13*** om de werking van de achterruitverwarming te stoppen, het ingebouwde controlelampje dooft.

U schakelt deze functie uit met een druk op de toets ***3*** of ***11***.

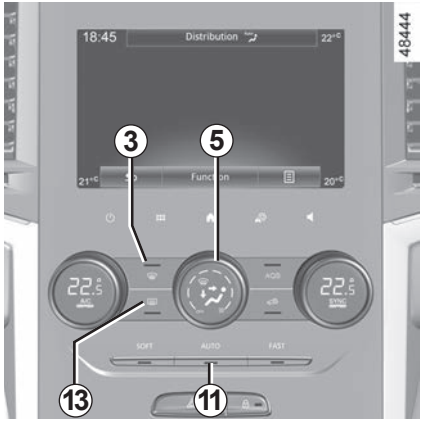

Wijzigen van de verdeling van de lucht in het interieur

Druk zo vaak als nodig op de knop ***5*** om de luchtverdelingsmodus van het passagierscompartiment te selecteren. ***5*** verschijnt om de geselecteerde modus aan te geven.

De lucht wordt naar de uitstroomsleuven onder de voorruit en de voorste zijruiten gevoerd.

De lucht wordt naar de roosters van de zijruiten voorin, de ontwasemingssleuven onder de voorruit en naar de voetenruimtes gevoerd.

De luchtstroom wordt naar de ventilatieroosters van het dashboard gevoerd, naar de voeten van de inzittenden voorin en afhankelijk van de auto, van de inzittenden op de stoelen van de tweede rij.

De lucht wordt hoofdzakelijk naar de ontwasemingsroosters in het dashboard geleid.

De lucht wordt voornamelijk naar de voetenruimtes gevoerd.

Sommige toetsen hebben een ingebouwd controlelampje dat de staat van de functie aangeeft.

Achterruitverwarming

Druk op de knop ***13***: het ingebouwde controlelampje gaat branden. De achterruit wordt nu snel ontwasemd en de elektrische buitenspiegels worden verwarmd (afhankelijk van de uitvoering).

U schakelt deze functie uit door opnieuw op de toets ***13*** te drukken. De verwarming schakelt na enige tijd automatisch uit.

In- en uitschakelen van de airconditioning

Normaal schakelt het systeem automatisch de airconditioning in of uit, afhankelijk van de weersomstandigheden.

Druk op de knop ***2*** om de airconditioning uit te schakelen. Het ingebouwde controlelampje dooft.

Luchtkringloop

Deze functie wordt automatisch geregeld, maar u kunt ze handmatig inschakelen. In dat geval wordt de inschakeling bevestigd door het controlelampje in de toets ***9***. ➥ 3.2

Handbediening

Druk op de knop ***9***: het ingebouwde controlelampje gaat branden.

Bij langdurig gebruik van deze stand kunnen de ruiten aan de binnenkant beslaan of weer aanvriezen. Ook zal het in de auto, door gebrek aan frisse lucht, kunnen gaan stinken.

Het wordt daarom aangeraden om terug te gaan naar de automatische werkingsstand door op de toets ***9*** te drukken zodra de luchtkringloop niet langer nodig is.

Uitschakelen van het systeem

Draai de knop ***4*** naar “**OFF**” om het systeem te stoppen. U schakelt het systeem weer in door de knop ***4*** te draaien en de ventilatiesnelheid in te stellen of door op de toets ***11*** te drukken.

Het ontwasemen/ontdooien heeft altijd voorrang boven de luchtkringloop.

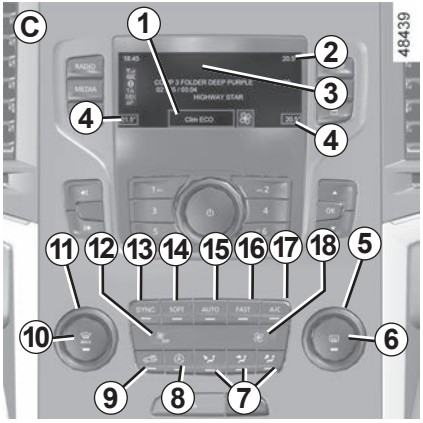

Knoppen *C*

5 en ***11*** Temperatuurregeling links en rechts.

6 Ontdooien/verwarmen van de achterruit en, afhankelijk van de auto, van de spiegels.

7 Verdeling van de lucht in het interieur.

8 Functie “Automatische kringloopstand”.

9 Luchtkringloop.

10 Functie “helder zicht”.

12 en ***18*** ventilatiesnelheden.

13 SYNC: synchronisatiefunctie.

Automatische modi ***14***, 1***5*** en ***16***.

17 Airconditioning.

Knipperlichten

De volgende indicatoren worden weergegeven op het scherm ***3***:

1 Actieve modus, ventilatiesnelheid en luchtverdeling in het interieur (tijdelijk display nadat u op de bijbehorende bedieningsknoppen hebt gedrukt).

2 Temperatuur van de buitenlucht.

4 Luchttemperatuur, links en rechts.

Sommige toetsen zijn voorzien van een controlelampje dat de toestand van de functie aangeeft.

Automatische werking

De automatische airconditioning garandeert (met uitzondering van extreme gevallen) een temperatuurcomfort in het interieur en het helder houden van de ruiten, bij een zo optimaal mogelijk brandstofverbruik. Het systeem werkt op de ventilatiesnelheid, de luchtverdeling, de luchtkringloop, het inschakelen of uitschakelen van de airconditioning en de luchttemperatuur.

Hierbij kunt u kiezen uit drie programma’s:

AUTO: kan worden gebruikt om optimale comfortniveaus vast te houden, ongeacht de weersomstandigheden buiten. Druk op de schakelaar ***15***.

SOFT: bereikt de gewenste temperatuur rustiger en stiller. druk op de knop ***14***.

FAST: verhoogt de luchtstroom in het interieur. Deze stand wordt in het bijzonder aangeraden voor meer comfort voor de achterpassagiers. druk op de knop ***16***.

Regeling van de ventilateursnelheid

Normaal zorgt het systeem automatisch voor de juiste ventilateursnelheid om de ingestelde temperatuur te bereiken en te handhaven.

U kunt de ventilatiesnelheid altijd aanpassen met de schakelaar ***12*** of ***18***.

Regeling van de temperatuur

Er zijn twee typen instellingen:
– passagierszijde en bestuurderszijde afzonderlijk aanpassen;
– synchrone afstelling van passagiers- en bestuurderszijde (functie SYNC).

Afstelling voor interieur
Gebruik knop ***5*** en ***11***
om de rechter- en linkerkant afzonderlijk af te stellen.

SYNC -functie

Druk op knop ***8*** om de passagierszijde en de bestuurderszijde te synchroniseren.

U kunt de temperatuur wijzigen door te drukken op de knop ***2*** (bestuurderszijde).

Druk nogmaals op ***13*** om de functie uit te schakelen of draai de knop ***5*** om de rechterkant afzonderlijk te regelen.

Opmerking: de configuratie van de airconditioning is afhankelijk van de gekozen modus in het menu MULTI-SENSE. ➥ 3.2.

Het display geeft aan welke temperatuur is ingesteld.

Als na het starten van de auto de aangegeven temperatuur wordt verhoogd of verlaagd, heeft dit geen invloed op de snelheid waarmee de gewenste temperatuur wordt bereikt. Het systeem zorgt altijd voor het optimaal verhogen of verlagen van de temperatuur (de ventilatie start niet direct met de maximale snelheid: deze wordt geleidelijk hoger), dat kan van enkele secondes tot een paar minuten duren.

Onder normale omstandigheden, tenzij dit als hinderlijk wordt ondervonden, moeten de roosters in het dashboard open blijven.

Functie “helder zicht”

Met deze functie worden de voorruit, de zijruiten vooraan, de achterruit en de buitenspiegels snel ontdooid en ontwasemd (afhankelijk van de auto). Hiermee worden automatisch de airconditioning en de achterruitverwarming ingeschakeld en wordt, afhankelijk van de auto, de elektrische voorruitverwarming ingeschakeld.

Druk op de knop ***10***, het ingebouwde controlelampje brandt.

Druk op de toets ***6*** om de werking van de achterruitverwarming te stoppen, het ingebouwde controlelampje dooft.

De ventilatiesnelheid wijzigen: druk op ***12*** of ***18***.

Om deze functie te verlaten, drukt u ofwel:

– opnieuw op de toets ***10***;

– een van de knoppen ***14***, ***15*** of ***16***.

In- en uitschakelen van de airconditioning

Druk op de toets ***17*** om:

– de airconditioning inschakelen (het controlelampje verschijnt in de zone ***1***).

– de airconditioning handmatig deactiveren (het controlelampje in de zone ***1*** gaat uit).

Opm: in de automatische modus wordt het starten of stoppen van de airconditioning geregeld op basis van de weersomstandigheden buiten het voertuig.

Uitschakelen van het systeem

Druk op de schakelaar ***12*** totdat het bericht OFF verschijnt in zone ***1***.

Gebruik bij voorkeur een van de automatische programma's AUTO, SOFT of FAST.

In de automatische modus (schakelaarlampje ***14***, ***15*** of ***16*** aan) worden alle aircofuncties geregeld door het systeem.

U kunt het geselecteerde programma of de automatische modus op elk gewenst moment verlaten door te drukken op schakelaar ***12*** of ***18***. Het schakelaarlampje ***14***, ***15*** of ***16*** verdwijnt.

Om terug te gaan naar de automatische werkingsstand, drukt u op een van de programma's **AUTO** ***15***, **SOFT** ***14*** of **FAST** ***16***.

Achterruitverwarming

Druk op de knop ***6***, het ingebouwde controlelampje brandt. De achterruit wordt nu snel ontwasemd en de buitenspiegels worden verwarmd (afhankelijk van de uitvoering).

U schakelt deze functie uit door opnieuw op de toets ***6*** te drukken. De verwarming schakelt na enige tijd automatisch uit.

Wijzigen van de verdeling van de lucht in het interieur

Druk op de toetsen ***7*** om de gewenste verdeling te kiezen (er licht een controlelampje op in zone ***1***):

De lucht wordt hoofdzakelijk naar de ontwasemingssleuven onder de voorruit en de zijruiten voorin gevoerd.

De lucht wordt hoofdzakelijk naar de ontwasemingsroosters in het dashboard geleid.

De lucht wordt voornamelijk naar de voetenruimte gevoerd.

Luchtkringloop

Deze functie wordt automatisch geregeld, maar u kunt ze ook handmatig inschakelen.

NB:

– in de kringloopstand wordt de lucht aangevoerd vanuit de auto en zonder bijmenging van buitenlucht teruggevoerd in het interieur van de auto.

– de lucht circuleert in de auto zonder bijmenging van buitenlucht (als u in een gebied met verontreinigde lucht rijdt enz.) en doet de temperatuur in het interieur sneller dalen.

Automatische werking

Druk op de toets ***8*** (een controlelampje licht op in zone ***1***).

Het ontwasemen/ontdooien heeft altijd voorrang boven de luchtkringloop.

Handmatig gebruik

Druk eenmaal op schakelaar ***9*** om luchtrecirculatie te activeren.

Bij langdurig gebruik van deze stand kunnen de ruiten aan de binnenkant beslaan of weer aanvriezen. Ook zal het in de auto, door gebrek aan frisse lucht, kunnen gaan stinken.

Wij adviseren om terug te gaan naar de automatische modus zodra de luchtrecirculatie niet langer nodig is, door nogmaals te drukken op schakelaar ***8*** of ***9***.

Om de functie uit te schakelen, drukt u opnieuw op de schakelaar ***8*** of ***9***.

Tips voor het gebruik

In sommige gevallen, (airconditioning uit, luchtkringloop in werking, ventilatiesnelheid nul of laag, enz.) kunnen de ruiten van de auto beslaan.

Als de ruiten beslagen zijn, gebruikt u de functie **“helder zicht”** om het doorzicht te verbeteren; gebruik bij voorkeur de airconditioning in de automatische werkstand om het beslaan te voorkomen.

Stop niets in het ventilatiecircuit van de auto (bijvoorbeeld in geval van stank enz.).

Risico van explosie of brand.

Verbruik

Het is normaal dat het brandstofverbruik hoger is (vooral in stadsverkeer) als u de airconditioning gebruikt.

Voor auto’s met een airconditioning zonder automatische werkstand, zet het systeem uit, als u het niet meer nodig hebt.

Tips voor zuinig rijden en minder luchtverontreiniging

Rijd met open ventilatierooster en gesloten ruiten.

Open bij zeer warm weer of als de auto in de zon heeft gestaan enkele minuten de portieren voordat u start, zodat de hete lucht uit de auto kan ontsnappen.

Onderhoud

Raadpleeg voor de controle-intervallen het onderhoudsdocument van uw auto.

Gebruik de airconditioning regelmatig, ook bij koud weer; laat de airco ten minste eenmaal per maand gedurende ongeveer 5 minuten draaien.

Storingen

Raadpleeg bij een storing altijd een merkdealer.

– **Minder goede werking van ontdooien, ontwasemen of airconditioning.**
Dit kan het gevolg zijn van een vervuild patroon van het interieurfilter.

– **Geen gekoelde lucht**.
Controleer of alle bedieningsorganen in de juiste stand staan en de zekeringen goed zijn. Als dit niet zo is moet u het systeem stoppen.

Water onder de auto

Maak u zich niet ongerust als er condenswater onder de auto druppelt, dit is normaal na langdurig gebruik van de airconditioning.

Maak nooit de slangen van de airconditioning los. Dit is gevaarlijk voor de ogen en de huid.

AIRCONDITIONING: informatie en bedieningsinstructies (2/2)

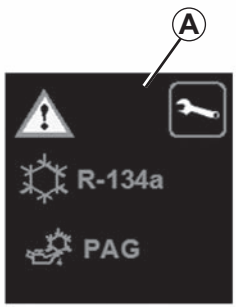

42430

Het koelvloeistofcircuit (waarvan sommige componenten hermetisch zijn afgesloten) kan fluorhoudende broeikasgassen bevatten.

Afhankelijk van het voertuig, u kunt de volgende informatie vinden op sticker ***A*** in de motorruimte.

De aanwezigheid en de plaats van de informatie op sticker ***A*** zijn afhankelijk van de auto.

Maak het airconditionings-systeem nooit open. Dit is gevaarlijk voor de ogen en de huid.

Voordat u iets doet onder de motorkap, moet u het contact afzetten. ➥ 2.3

Type airconditioningsvloeistof

Type olie in de slangen van de airconditioning

Ontvlambaar product

Raadpleeg het instructieboekje

Onderhoud

x,xxx kg	Hoeveelheid airconditioningsvloeistof aanwezig in de auto.
GWP xxxxx	Global Warming Potential oftewel aardopwarmingsvermogen (CO2-equivalent).
CO2-equivalent x,xx t	Hoeveelheid in gewicht en CO2-equivalent.

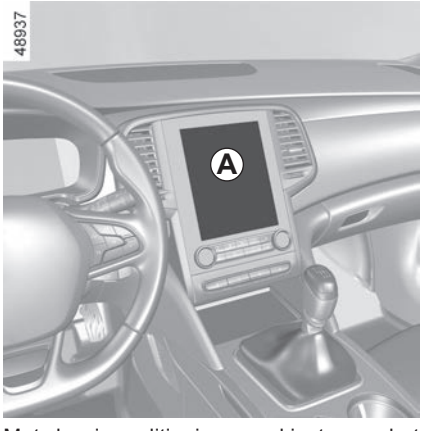

Met de airconditioning aan kiest u op het multimediascherm ***A***, “Voertuig” en daarna “Luchtkwaliteit”.

Kwaliteit van de buitenlucht

De luchtkwaliteit in de auto wordt getoond via een verklarende tekst en een animatie op het multimediascherm.

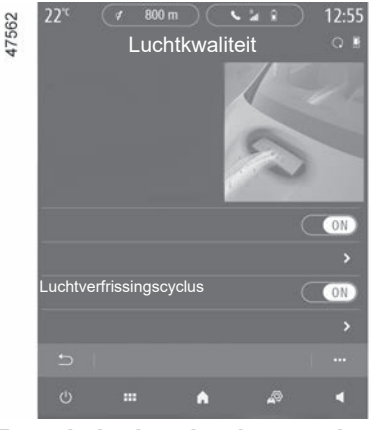

Functie luchtzuiveringscyclus

Hiermee kunt u onaangename geuren in het interieur verminderen.

Luchtverfrissingscyclus

Deze functie helpt om onaangename geuren sneller te verwijderen uit het interieur.

Druk op “ON” of “OFF” om deze functie te activeren of deactiveren.

N.B.

De functie wordt na enige tijd automatisch uitgeschakeld. Ze stopt automatisch na enkele minuten.

Raadpleeg de gebruiksaanwijzing van het multimediasysteem voor meer informatie.

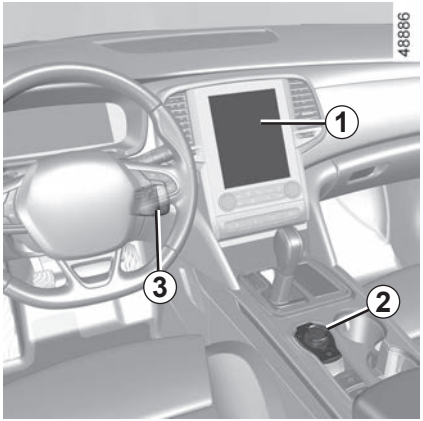

Multimedia systemen

1 Multimediascherm;
2 Centrale bediening;
3 Bediening onder het stuurwiel;
4 Bediening bij het stuurwiel;
5 Microfoon.

Raadpleeg de gebruiksaanwijzing van het multimediasysteem voor meer informatie.

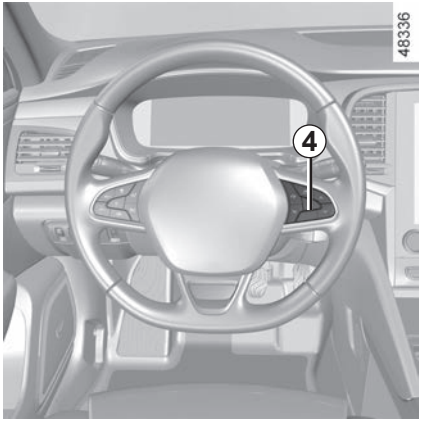

Geïntegreerde bediening van handsfree telefoon

Gebruik de bedieningen van het stuur ***4*** voor de auto's die hiermee uitgerust zijn.

Gebruik van de telefoon

Houd u altijd aan de wettelijke voorschriften met betrekking tot het gebruik van dit apparaat.

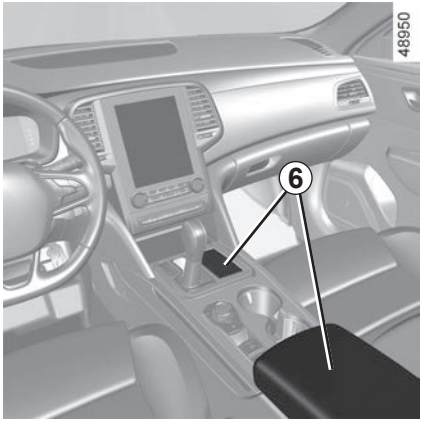

Multimedia-aansluitingen *6*

U kunt de USB-aansluitingen gebruiken om toegang te krijgen tot de multimedia-inhoud van uw accessoires en om het systeem bij te werken.

De verschillende bronnen kunnen worden geselecteerd op het multimediascherm en via de bediening onder het stuur.

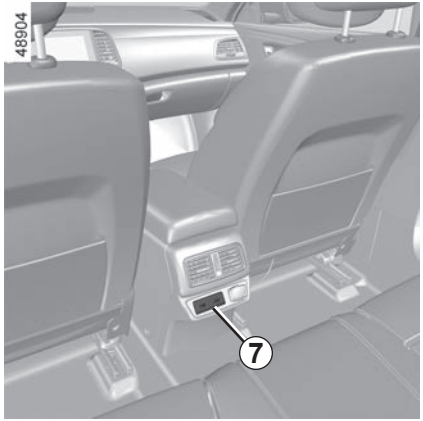

Multimedia-aansluitingen *7*

Via de USB-poorten kunnen ook apparaten worden opgeladen die door onze technische dienst zijn goedgekeurd, met een maximum-vermogen van 12 watt (spanning: 5 V) per aansluiting.

Met de Jack-aansluiting kunt u naar audio luisteren met behulp van een aux-kabel.

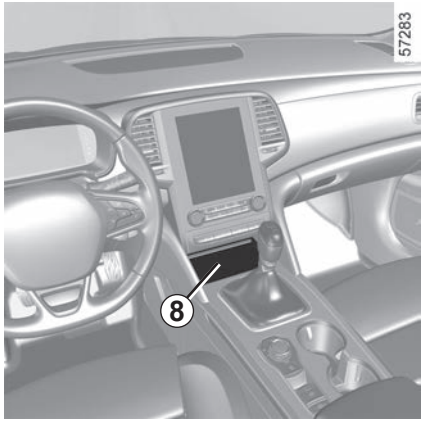

Draadloze oplader *8*

➥ 3.34

Sluit alleen accessoires aan met een vermogen van maximaal 12 watt.

Risico op brand.

ELEKTRISCHE RUITBEDIENING (1/2)

Deze systemen werken:

– bij draaiende motor;

– nadat de motor is uitgezet totdat een voorportier wordt geopend (beperkt tot ongeveer 12 minuten);

– met de motor uit, met gesloten portieren, nadat lang op de startknop is gedrukt.

Druk of trek aan de schakelaar van een ruit om deze omhoog of omlaag te zetten tot de gewenste hoogte: de achterruiten kunnen niet helemaal omlaag.

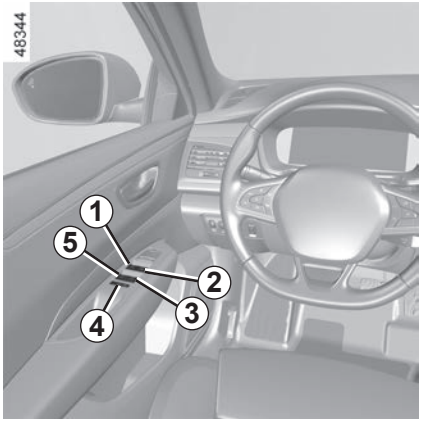

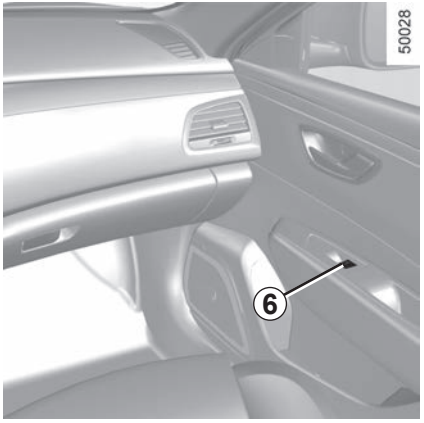

Vanaf de bestuurdersplaats bedient u de schakelaar:

1 voor de bestuurderskant;

2 voor de passagierskant voor;

3 en ***5*** voor de passagiers achter.

Vanaf de passagiersplaatsen bedient u de schakelaar ***6***.

Veiligheid inzittenden achter

De bestuurder kan de werking van de ruitbediening achter uitschakelen door de schakelaar ***4*** in te drukken. Op het instrumentenpaneel wordt een bevestigingsboodschap weergegeven.

Verantwoordelijkheid van de bestuurder

Verlaat uw voertuig nooit met de handsfree kaart erin en met een kind, afhankelijke volwassene of huisdier in het voertuig, zelfs niet voor een korte tijd. Zij kunnen zichzelf of anderen in gevaar brengen door de motor te starten of apparatuur te bedienen zoals de versnellingshendel of de ruitbediening. In geval van beknelling van een lichaamsdeel draait u direct de bewegingsrichting van de ruit om door te drukken op de betreffende schakelaar.

Gevaar van ernstige verwondingen.

Leg nooit iets op de bovenkant van een ruit: risico van beschadiging van de ruitbediening.

Werking van de sneltoets

Dit is een aanvulling op de elektrische ruitbediening die hiervoor is beschreven.

Druk of trek kort en krachtig aan de schakelaar van een ruit: de ruit gaat geheel omlaag of omhoog. Een actie op de schakelaar stopt de werking van de ruit.

De elektrische ruitbediening werkt niet.

De sneltoets van de elektrische ruitbediening is voorzien van hittebescherming: als u de ruitschakelaar meer dan zestien keer na elkaar indrukt, gaat deze in de beveiligde modus (de ruit wordt vergrendeld).

Wat kunt u doen:
– Gebruik de elektrische ruitschakelaar kort en met tussenpozen van ongeveer 30 seconden.
– Bij draaiende motor wordt de ruit ontgrendeld nadat de schakelaar van de elektrische ruitbediening circa 20 minuten niet is gebruikt.

Opmerking: Als de ruit tijdens het sluiten op weerstand stuit (bijv. een boomtak enz.), stopt de ruit en schuift deze daarna enkele centimeters terug.

Op afstand sluiten van de ruiten

(Auto's met vier elektrische ruiten met sneltoets).

Als de portieren van buitenaf vergrendeld zijn en u **twee keer drukt op vergrendelknop voor het bestuurdersportier** of als u **twee keer drukt op de vergrendelknop van de kaart in handsfree modus**, worden alle ruiten (en afhankelijk van de auto, het open dak) automatisch gesloten.

Het is raadzaam het systeem alleen in te schakelen als de gebruiker de auto goed ziet en er niemand in de auto zit.

Storingen

Als het sluiten van de ruit niet goed werkt, schakelt het systeem over op werking zonder sneltoets. U kunt dan de werking als volgt herstellen: bedien de schakelaar van de betrokken ruit zo lang tot de ruit geheel is gesloten en houd de schakelaar dan ongeveer één seconde ingedrukt (aan de gesloten kant). Daarna opent en sluit u de ruit volledig om het systeem te resetten.

Indien nodig, raadpleeg uw merkdealer.

Wanneer u de ruiten sluit, moet u erop letten dat er geen enkel lichaamsdeel (arm, hand, enz.) uit het voertuig steekt.

Gevaar van ernstige verwondingen.

Verschuiven van het gordijn *1*

Contact aan:

– **Volledig openen:** zet het merkteken ***3*** op de knop ***2*** in stand ***A***. De tussenliggende punten komen overeen met een geleidelijk verder geopend gordijn (drie standen);

– **sluiten:** zet het merkteken ***3*** van de knop ***2*** terug in de stand ***0***.

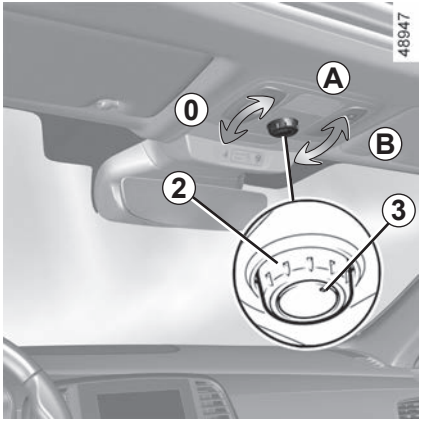

Verschuiven van het open dak

Contact aan:

– **om te openen:** zet het merkteken ***3*** op de knop ***2*** in de stand ***B***, afhankelijk van de benodigde afstand. De tussenliggende punten komen overeen met een geleidelijke verdere opening (vijf standen);

– **sluiten:** zet het merkteken ***3*** van de knop ***2*** terug in de stand ***A***.

Als u rechtstreeks van stand ***0*** naar stand ***B*** gaat, gaan het gordijn en het dak gelijktijdig open.

Verantwoordelijkheid van de bestuurder tijdens het parkeren of stoppen van de auto

Laat nooit, zelfs niet eventjes, een kind, een afhankelijke volwassene of een dier in de auto achter als u deze verlaat.

Het kan zichzelf of anderen in gevaar brengen door de motor te starten, door organen te bedienen zoals bijvoorbeeld de ruitbediening, of de portieren te vergrendelen.

In geval van beknelling, draait u direct de bewegingsrichting om door de knop ***2*** helemaal naar rechts te draaien (stand ***B***).

Gevaar van ernstige verwondingen.

Bijzonderheden

Door een druk op de knop ***2*** wordt het gordijn automatisch verplaatst naargelang het openen van het open dak.

Als u op de knop ***2*** drukt terwijl het dak en het gordijn even ver geopend zijn, kan het gordijn volledig worden geopend.

Op afstand sluiten van het open dak

(afhankelijk van de auto)
Als u **twee keer drukt op vergrendelknop voor het bestuurdersportier** of als u **twee keer drukt op de vergrendelknop van de kaart in handsfree modus**, worden alle ruiten (en afhankelijk van de auto, het open dak) automatisch gesloten.
Het is raadzaam het systeem alleen in te schakelen als de gebruiker de auto goed ziet en er niemand in de auto zit.

Bijzonderheden
De auto is uitgerust met een krachtbegrenzer: als het dak weerstand ondervindt tijdens het sluiten (bijv. een boomtak), stopt het dak en gaat dit weer een paar centimeter open.
Na het sluiten op afstand van het open dak zorgt een druk op de knop ***2*** ervoor dat het open dak weer de gekozen stand inneemt als voor het sluiten.

Voorzorgsmaatregelen voor het gebruik

– **Auto met beladen dakdragers.**

  Open het dak niet als het dak beladen is.

  Controleer voordat u het open dak gebruikt, de objecten en/of accessoires (fietsdrager, dakkoffer, enz.) op de dakdragers: deze moeten op de juiste wijze zijn geplaatst en vastgemaakt en mogen de beweging van het open dak niet hinderen.

  Laat u door uw merkdealer informeren over de verschillende toepassingsmogelijkheden;

– **let op** dat het dak goed gesloten is als u de auto verlaat;

– **reinig** het afdichtrubber eens per drie maanden met een door onze technische diensten goedgekeurd product;

– **open het zonnedak niet** direct na een wasbeurt of een regenbui.

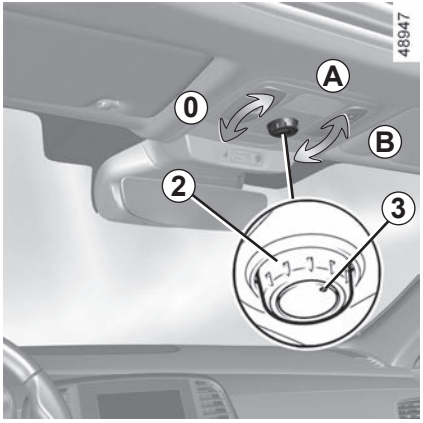

Storingen

– Als het open dak niet wil sluiten, draait u de schakelaar ***2*** in stand ***B*** om het dak te openen en draait u de schakelaar ***2*** vervolgens in stand ***0*** tot het dak volledig gesloten is.

– Als het gordijn niet wil sluiten, draait u de schakelaar ***2*** in stand ***A*** om het te openen en draait u de schakelaar ***2*** vervolgens in stand ***0*** tot het gordijn volledig gesloten is.

Als het geblokkeerd blijft, houdt u de schakelaar ***2*** ingedrukt tot het gordijn volledig gesloten is.

Raadpleeg een merkdealer.

Wanneer u het dak sluit, moet u erop letten dat er geen enkel lichaamsdeel (arm, hand enzovoort) uit de auto steekt.

Gevaar van ernstige verwondingen.

Let op, tijdens deze handeling is de krachtbegrenzer van het open dak uitgeschakeld. Raadpleeg zo snel mogelijk een merkdealer.

Verantwoordelijkheid van de bestuurder tijdens het parkeren of stoppen van de auto

Laat nooit, zelfs niet eventjes, een kind, een afhankelijke volwassene of een dier in de auto achter als u deze verlaat.

Het kan zichzelf of anderen in gevaar brengen door de motor te starten, door organen te bedienen zoals bijvoorbeeld de ruitbediening, of de portieren te vergrendelen.

In geval van beknelling, draait u direct de bewegingsrichting om door de knop ***2*** helemaal naar rechts te draaien (stand ***B***).

Gevaar van ernstige verwondingen.

Leesspots

Met de schakelaar ***1***, kunt u kiezen voor:

– een constant brandende verlichting;

– het onmiddellijk uitgaan.

Het ontgrendelen en het openen van de portieren en de achterklep zorgen voor het tijdelijk branden van de leeslampjes en de lichten.

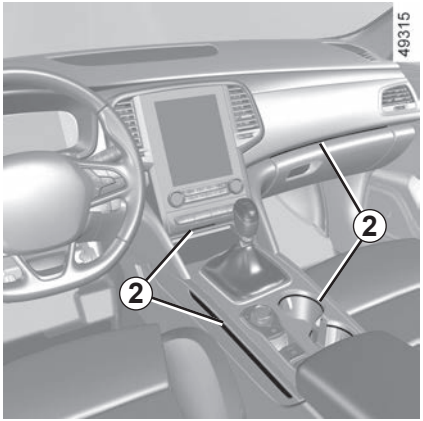

Sfeerverlichting *2*

Opmerking: op voertuigen uitgerust met een multimediasysteem kunt u via het multimediascherm (➥ 1.77) het volgende:

– activering van de binnenverlichting bij openen van de bagageklep uit- of inschakelen;

– afhankelijk van het voertuig: uit- of inschakelen, kleur wijzigen (8 mogelijke keuzes) en de helderheid van de omgevingsverlichting instellen.

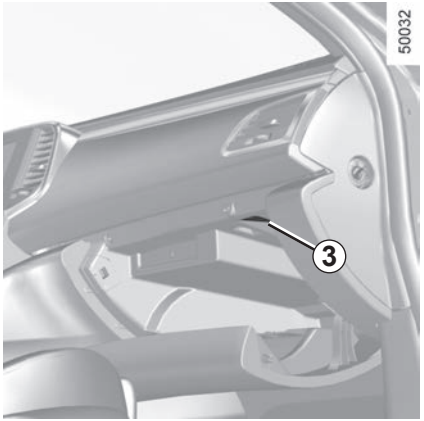

Verlichting dashboardkastje

Het lampje ***3*** gaat branden bij het openen van de klep.

Bagageverlichting

Het lampje ***4*** gaat branden bij het openen van de bagageruimte.

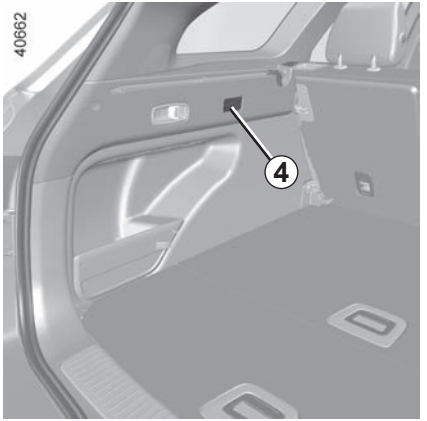

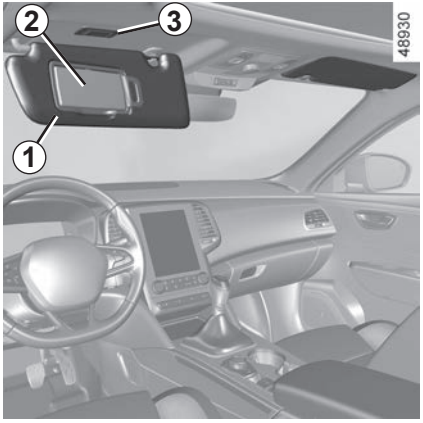

Zonneklep voor

Kantel de zonneklep ***1*** omlaag tegen de voorruit of maak hem los en zet hem omlaag tegen de zijruit.

Make-up spiegel

Til het deksel ***2*** omhoog.

De verlichting ***3*** werkt automatisch.

Tijdens het rijden moet het klepje van de make-up spiegel gesloten zijn.

Verwondingsgevaar

Opbergruimte in portieren *1*

Hierin kunt u een fles plaatsen.

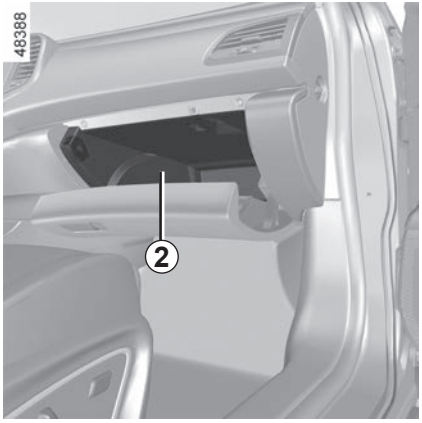

Dashboardkastje *2*

Trek aan de handgreep van het dashboardkastje om dit te openen. In deze lade passen documenten van A4-formaat. Afhankelijk van de auto, wordt hij geventileerd en gekoeld.

Laat geen spullen op de vloer (bij de bestuurder) liggen. In geval van plotseling remmen zouden deze onder de pedalen terecht kunnen komen, waardoor de bestuurder deze niet meer goed kan bedienen.

Let op dat er geen harde, zware of scherpe voorwerpen in de “open” bergruimtes geplaatst zijn, zodat zij tegen de inzittenden geslingerd kunnen worden bij het rijden door een bocht, bij plotseling remmen of bij een botsing.

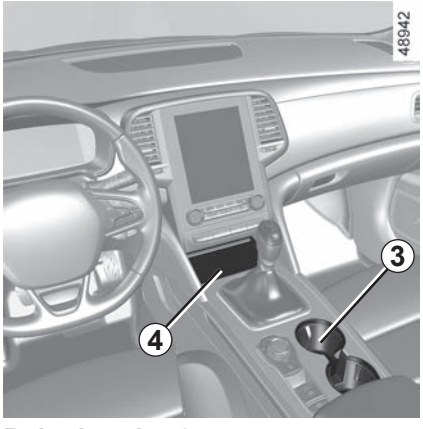

Bekerhouder *3*

Hierin kunnen een losse asbak, blikjes enz. worden geplaatst.

Let op bij het accelereren of het rijden in een bocht, dat de inhoud van de beker of het blikje niet over de rand stroomt.

Risico van brandwonden als de vloeistof warm is en/of vlekken.

Opbergruimte middenconsole/ inductielaadzone *4*

Raadpleeg voor meer informatie over de inductielaadzone de gebruiksaanwijzing van het multimediasysteem.

Zorg vooral dat er niets (startkaart, USB-stick, SD-kaart, creditcard, juwelen, sleutels, munten, enz.) in de inductieoplaadzone ***4*** ligt terwijl de telefoon wordt opgeladen. Verwijder alle magnetische kaarten of creditcards uit het hoesje voordat u de telefoon in de inductielaadzone plaatst ***4***.

Voorwerpen die achterblijven in de inductieoplaadzone ***4*** kunnen oververhit raken. U wordt geadviseerd om deze in de daarvoor bestemde zones te plaatsen (opbergruimte, opbergruimte achter zonneklep enz.).

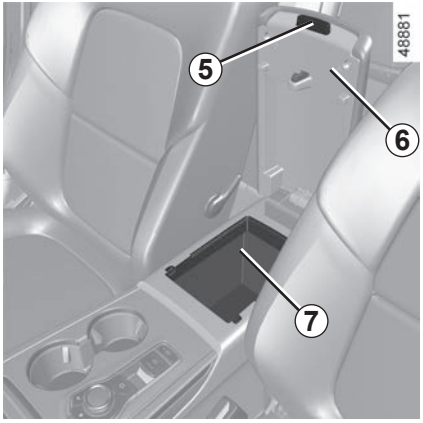

Opbergruimte *7*

Druk op de schakelaar ***5*** en trek de armsteun ***6*** omhoog.

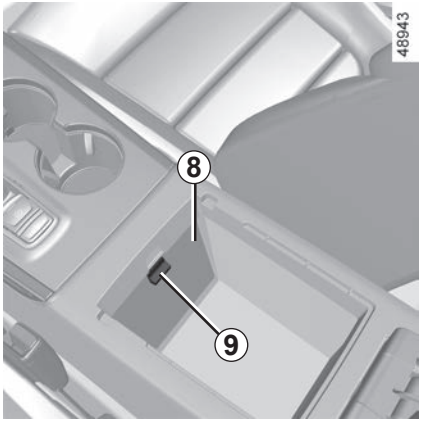

Opbergruimte *8*

Druk met de armsteun ***6*** omhoog, afhankelijk van de auto, op de knop ***9*** om bij de opbergruimte ***8*** te komen.

Handgreep *10*

Hieraan kan men zich vasthouden tijdens het rijden.

Gebruik deze niet bij het in- of uitstappen.

Kledinghaken *11*

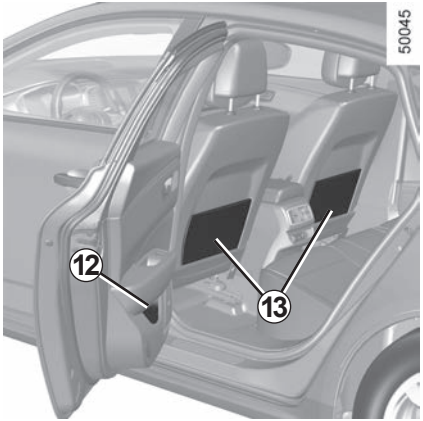

Opbergruimte van het achterportier *12*

Opbergvakken *13* in voorstoelen

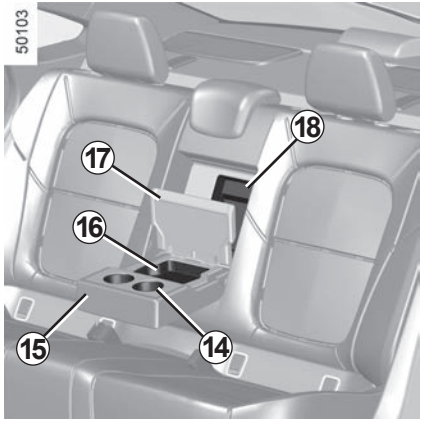

Centrale armsteun achterin *15*

Bekerhouder *14*

Klap de centrale armsteun ***15*** achterin omlaag.

Opbergruimtes in de armsteun achterin *16*

Klap de centrale armsteun achterin omlaag en til het deksel ***17*** omhoog.

Skibox *18*

Als u lange voorwerpen (ski's, enz.) in de bagageruimte wilt vervoeren, klapt u de armsteun ***15*** omlaag, drukt u op de klep ***18*** en kantelt u deze naar achteren.

Zet geen bagage en vooral geen zware of harde voorwerpen op de hoedenplank. Bij plotseling remmen of in geval van een ongeluk kunnen rondslingerende spullen de inzittenden in gevaar brengen.

Let op dat er geen harde, zware of scherpe voorwerpen in de "open" bergruimtes geplaatst zijn, zodat zij tegen de inzittenden geslingerd kunnen worden bij het rijden door een bocht, bij plotseling remmen of bij een botsing.

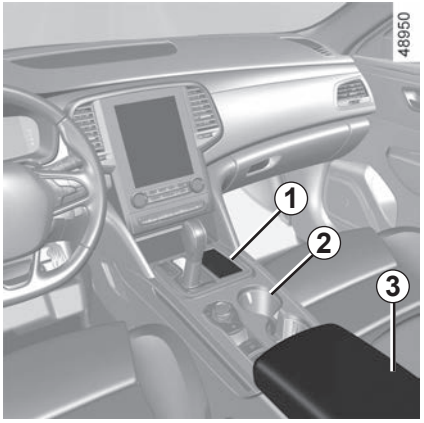

Plaats voor asbak *2*

Aansteker

Druk met contact aan op het deksel ***1*** of zet de armsteun omhoog ***3*** om de aansteker te gebruiken, afhankelijk van de auto. Trek eraan. Plaats hem na gebruik in de houder zonder hem er helemaal in te drukken.

Als uw auto geen aansteker en asbak heeft, kan uw merkdealer u deze leveren.

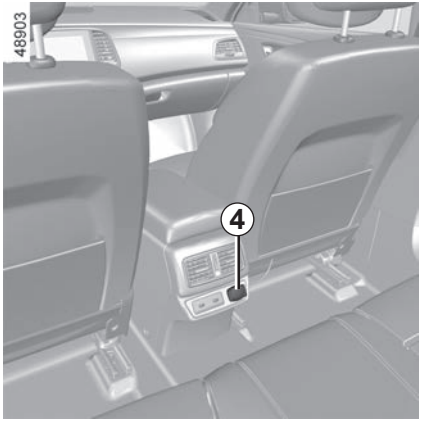

Accessoireaansluiting

U kunt de aansteker gebruiken of een van de aansluitingen ***4***. Deze zijn bedoeld voor aansluiting van accessoires die zijn goedgekeurd door onze technische dienst.

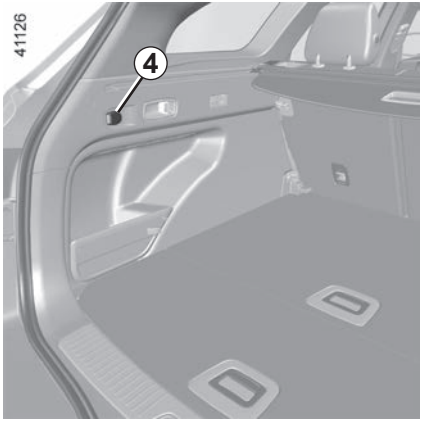

Sluit alleen accessoires aan met een vermogen van maximaal 120 watt (12 V).
Als verschillende accessoireaansluitingen tegelijk worden gebruikt, mag het totale vermogen van de aangesloten accessoires niet meer zijn dan 180 watt.
Risico van brand.

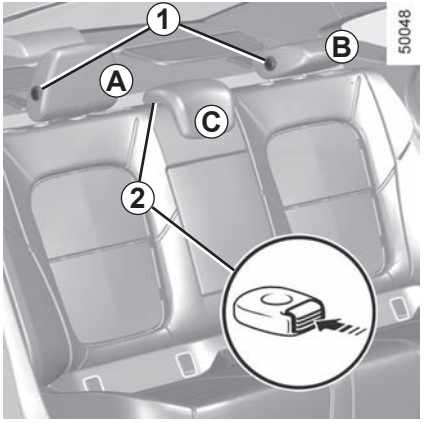

Gebruiksstand *A*

Zet de hoofdsteun geheel omhoog om hem in de hoogste stand te gebruiken. Controleer de vergrendeling.

Opbergstand *B*

Druk op de knop ***1*** in en laat de hoofdsteun helemaal zakken.

De hoofdsteun in de onderste stand is een opbergstand: Indien er een passagier op de stoel zit, mag de hoofdsteun niet in de onderste stand gebruikt worden.

Hoofdsteun middelste stoel *C* opbergstand

Druk het lipje ***2*** in en laat de hoofdsteun helemaal zakken.

De hoofdsteun in de onderste stand is een opbergstand: Indien er een passagier op de stoel zit, mag de hoofdsteun niet in de onderste stand gebruikt worden.

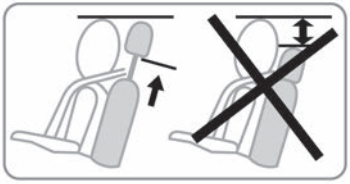

De hoofdsteun is een veiligheidsorgaan, dat altijd op zijn plaats moet zitten en goed moet zijn afgesteld. De bovenkant van de hoofdsteun moet op gelijke hoogte zijn met de kruin.

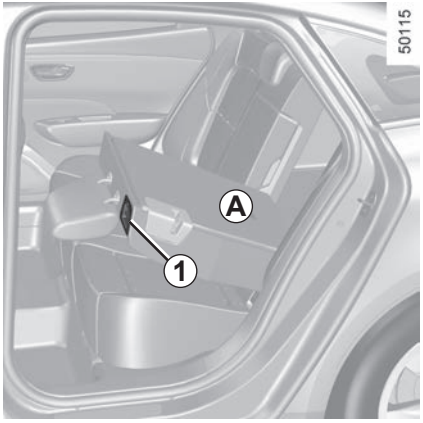

Rugleuningen handmatig neerklappen

Schuif de voorstoelen voldoende naar voren.

Plaats de zij-hoofdsteunen in de hoogste stand. Bij een vlakke bodem verwijdert u de centrale hoofdsteun helemaal.

Trek aan de hendel ***1*** en laat de rugleuning zakken ***A***.

Voer deze verstellingen uitsluitend uit als de auto stilstaat.

Voordat u een stoel aan de zijkant achter neerklapt:

– bij 4-deurs uitvoeringen: **bevestig de gordel** van de betrokken stoel in de juiste sluiting;

– op breakuitvoeringen: **bevestig NIET de gordel**van de betrokken stoel.

Hiermee worden voorkomen dat de gordel vastraakt als de stoel weer in de gebruiksstand wordt gezet.

Controleer in elk geval of de autogordels correct werken.

Bij de achterbank in de stand twee zitplaatsen met de kleine rugleuning ***A*** naar beneden geklapt, is het verboden de middelste zitplaats achter te gebruiken, omdat het onmogelijk is de gordel vast te maken (sluitingen van de gordel niet toegankelijk).

Rugleuning weer omhoog zetten

Voor het terugplaatsen van de rugleuning, gaat u in omgekeerde volgorde te werk.

Zet de rugleuning weer omhoog en klik deze vast tegen zijn steun.

Controleer na het terugkantelen van de rugleuning of deze weer goed is vergrendeld.
Als u stoelhoezen gebruikt, moet u opletten dat deze de vergrendeling van de rugleuning niet belemmeren.
Let op de juiste stand van de autogordels.
Plaats de hoofdsteunen terug.

Zorg dat tijdens het bewegen van de achterstoelen, er niets het verankeren kan hinderen (lichaamsdeel, dier, steentje, doek, speelgoed, enz.).

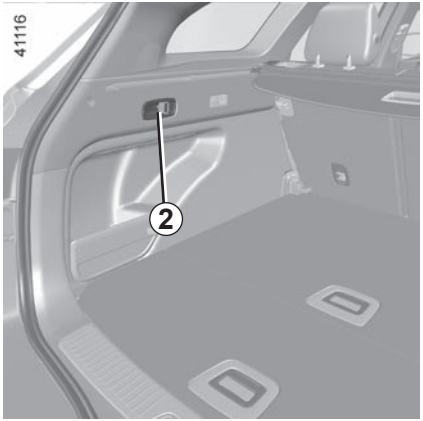

Om de rugleuningen automatisch neer te klappen (stand vlakke vloer)

Schuif de voorstoelen voldoende naar voren.

Zet de zij-hoofdsteunen omhoog en verwijder de centrale hoofdsteun helemaal.

U kunt de rugleuningen van de achterbank automatisch ontgrendelen om een vlakke vloer te krijgen door vanuit de bagageruimte aan de hendel ***2*** te trekken.

Gebruiksomstandigheden

– Stilstaande auto;
– met de achterklep open;
– autogordels achter ontgrendeld.

Storingen

Als aan alle gebruiksvoorwaarden is voldaan en de stoelen niet worden neergeklapt, neemt u contact op met een merkdealer.

Zorg dat tijdens het bewegen van de achterstoelen, er niets het verankeren kan hinderen (lichaamsdeel, dier, steentje, doek, speelgoed, enz.).

ACHTERKLEP: 4-deurs uitvoeringen (1/3)

Afhankelijk van de auto kan de achterklep op diverse manieren worden bediend:

– via de externe bediening van de achterklep;

– met de “handsfree”-functie

Let erop dat tijdens het openen/sluiten van de achterklep niets de beweging belemmert.

Uit veiligheidsoverwegingen mag u de deur alleen openen en sluiten als de auto stilstaat.

Risico van verwonding.

Controleer bij het openen/sluiten van de achterklep of niemand zich in de buurt van de bewegende delen bevindt.

Risico van verwonding.

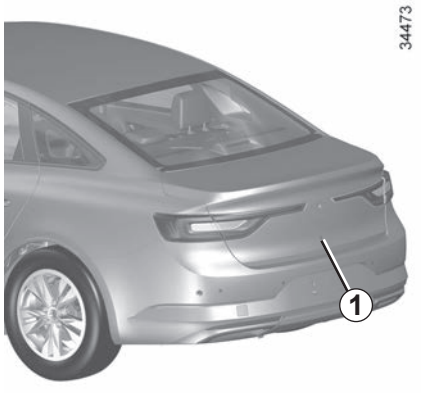

Via de externe bediening van de achterklep

Open zetten

Druk met de portieren niet vergrendeld op de knop ***1***. De achterklep wordt volledig en automatisch geopend.

N.b.: voordat u de achterklep opent, moet u zorgen dat er genoeg ruimte om de auto heen is voor een geopende achterklep.

Sluiten

Trek de achterklep omlaag, waarbij u gebruik maakt van de handgreep in de klep.

Met de “handsfree”-functie

Met de handsfree-functie kunt u de bagageruimte openen wanneer u de handen vol hebt.
De kaart moet op een afstand van ongeveer 1 meter zijn van het middelste deel van de achterbumper (zone ***B***). Ga met het contact uit op ongeveer 45 cm van de achterbumper van de auto staan en beweeg uw voet naar voren en achteren in zone ***A***.

De sensor detecteert dat u uw voet dichterbij en vervolgens weer verderaf brengt en schakelt het openen van de achterklep in.

Houd uw voet niet in de lucht. Voer de beweging uit zonder te stoppen en zonder de achterbumper te raken.

Schakel de handsfree-functie uit als u het volgende wilt doen:

– rijden door een wasstraat;

– de auto met de hand wassen;

– de trekhaak gebruiken;

– ...

Risico van onbedoeld openen van de achterklep, wat letsel kan veroorzaken.

De “handsfree”-functie in- en uitschakelen

Zie de multimedia-instructies voor het in-/uitschakelen van de functie.
Selecteer “ON” of “OFF”.

Bijzonderheden van het gebruik van de “handsfree”-functie

– De handsfree functie is niet langer beschikbaar als de auto meerdere dagen niet gebruikt is of na ongeveer 15 minuten als de auto ontgrendeld is. U schakelt de functie opnieuw in met de ontgrendelknop op de kaart.

– De handsfree functie is uitsluitend beschikbaar als de auto stilstaat en de motor is afgezet (en niet op stand-by met de functie Stop and Start).

– De handsfree-functie werkt wellicht niet als de auto is uitgerust met een trekhaak of zich in een gebied met een sterk elektromagnetisch veld bevindt.

Voorzorgsmaatregelen voor het gebruik

– Controleer voor het openen van de achterklep dat er voldoende ruimte is om de bediening mogelijk te maken. Zo niet dan stopt u de beweging van de achterklep voordat deze contact maakt.

– Het systeem kan tijdelijk problemen ondervinden als één van de opnameelementen in de achterkant van de bumper is bedekt (vuil, modder, sneeuw, Strooiwagens zout, enz.). Reinig de sensoren. Als het probleem aanhoudt, moet u een merkdealer raadplegen.

Opmerking: Bij zeer koud weer werkt het automatisch openen mogelijk niet als de afdichtrubbers van de achterklep vastgevroren zijn.

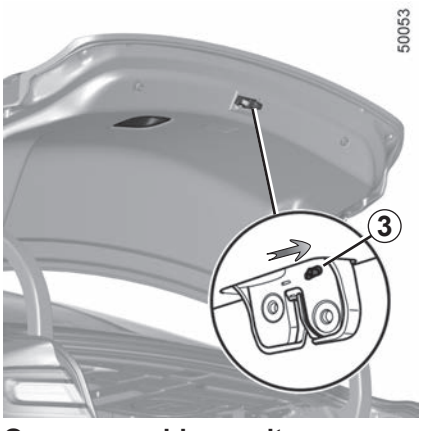

Openen van binnenuit

Bij een elektrische storing, kunt u de achterklep met de hand van binnenuit openen.

– kantel de rugleuning(en) van de achterbank naar voren, zodat u in de bagageruimte kunt komen,

– schuif het lipje ***3*** naar rechts;

– duw tegen de achterklep om hem te openen.

Uit veiligheidsoverwegingen mag u de deur alleen openen en sluiten als de auto stilstaat.

Risico van verwonding.

Controleer bij het openen/sluiten van de achterklep of niemand zich in de buurt van de bewegende delen bevindt.

Risico van verwonding.

Openen/sluiten

Open zetten

Druk bij ontgrendelde portieren op de knop ***1*** en trek de achterklep omhoog.

Sluiten

Trek de achterklep omlaag met de handgreep aan de binnenkant ***2***.

Bijzonderheid van auto's met een aangedreven achterklep

➥ 3.47

Het aansluiten van een drager (fietsdrager, bagagekoffer, enz.) die rust op de achterklep is verboden. Om een drager te installeren op uw auto, neemt u contact op met een merkdealer.

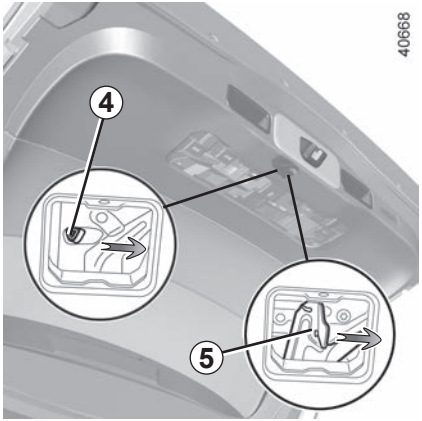

Met de hand openen van binnenuit

Bij een elektrische storing, kunt u de achterklep met de hand van binnenuit openen.

– kantel de rugleuning(en) van de achterbank naar voren, zodat u in de bagageruimte kunt komen,
– Maak de bekleding los bij ***3***;
– schuif het lipje ***4*** naar rechts of, afhankelijk van de auto, het lipje ***5***;
– duw tegen de achterklep om hem te openen.

GEMOTORISEERDE ACHTERKLEP (1/5)

Als de auto hiermee is uitgerust, wordt de achterklep tegelijk met de portieren elektrisch vergrendeld of ontgrendeld.

Afhankelijk van de auto zijn er verschillende manieren om de achterklep te bedienen:

– met de kaart voor afstandsbediening;

– met de schakelaars op de achterklep

– met de schakelaar op het dashboard

– met de “handsfree”-functie

Het aansluiten van een drager (fietsdrager, bagagekoffer, enz.) die rust op de achterklep is verboden. Om een drager te installeren op uw auto, neemt u contact op met een merkdealer.

Gebruiksomstandigheden

– Zet de auto stil.

– Indien de achterklep door ijs of sneeuw niet kan openen, moet u beslist de achterklep ijs- of sneeuwvrij maken.

– Als de accu leeg is of is vervangen, moet de achterklep gesloten worden (handmatig indien nodig) om de gemotoriseerde bediening opnieuw in te schakelen.

Controleer bij het openen/sluiten van de achterklep of niemand zich in de buurt van de bewegende delen bevindt.

Risico van verwonding.

Openen/sluiten

Wanneer de gemotoriseerde achterklep wordt geopend of gesloten door op de schakelaar op het dashboard te drukken of met behulp van de kaart, klinken er **drie geluidssignalen** net voordat de achterklep in beweging komt.

Let erop dat tijdens het openen/sluiten van de achterklep niets de beweging belemmert.

Om beschadiging van de achterklep te voorkomen, mag u ze niet handmatig openen of sluiten terwijl ze in beweging is.

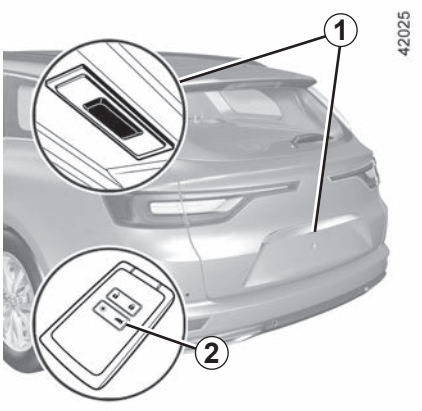

Met de externe schakelaar om de achterklep te openen

Druk op de schakelaar ***1***.

Met de kaart voor afstandsbediening

Houd, met het contact uit, de schakelaar ***2*** op de kaart ingedrukt.

Uit veiligheidsoverwegingen mag u de deur alleen openen en sluiten als de auto stilstaat.

Risico van verwonding.

Met de schakelaar in de auto om de achterklep te sluiten

Druk op de schakelaar ***3***.

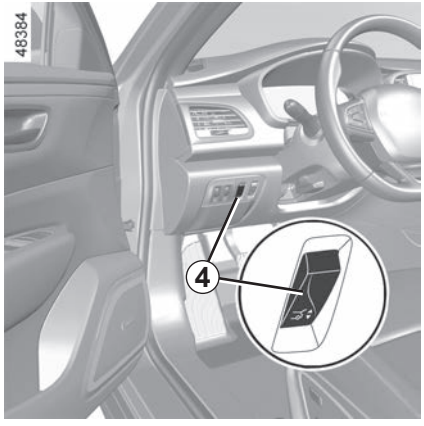

Met de schakelaar op het dashboard

Gebruik schakelaar ***4***.

Met de “handsfree”-functie

Met de functie “handsfree” kunt u de bagageruimte openen of sluiten als u uw handen vol hebt.
De kaart moet op een afstand van ongeveer 1 meter zijn van het middelste deel van de achterbumper (zone ***B***). Ga met het contact uit op ongeveer 45 cm van de achterbumper van de auto staan en beweeg uw voet naar voren en achteren in zone ***A***.

De sensor detecteert dat u uw voet dichterbij en vervolgens weer verderaf brengt en schakelt het openen of sluiten van de achterklep in.

Houd uw voet niet in de lucht. Voer de beweging uit zonder te stoppen en zonder de achterbumper te raken.

Opmerking: nadat de opdracht tot sluiten is gedetecteerd blijft de achterklep nog ongeveer 3 seconden open voordat het sluiten wordt ingezet (er weerklinkt elke seconde een geluidssignaal).

De “handsfree”-functie in- en uitschakelen

Zie de multimedia-instructies voor het in-/uitschakelen van de functie.

Selecteer “ON” of “OFF”.

Bijzonderheden van het gebruik van de “handsfree”-functie

– de “handsfree”-functie is niet langer beschikbaar als de auto meerdere dagen niet gebruikt is of na ongeveer 15 minuten als de auto ontgrendeld is. U schakelt de functie opnieuw in met de ontgrendelknop op de kaart;

– de handsfree functie is uitsluitend beschikbaar als de auto stilstaat en de motor is afgezet (en niet op stand-by met de functie Stop and start);

– De handsfree-functie werkt wellicht niet als de auto is uitgerust met een trekhaak of zich in een gebied met een sterk elektromagnetisch veld bevindt.

De beweging van de achterklep onderbreken

U kunt de beweging van de gemotoriseerde achterklep op elk moment onderbreken door kort op een van de schakelaars te drukken. Afhankelijk van de positie van de portieren, de achterklep kan echter nog steeds met de hand worden geopend.

Als de achterklep stilstaat in een tussenstand, zal de achterklep bij de volgende druk in de omgekeerde richting bewegen als toen u de beweging van de achterklep stopte.

Handbediening

Nadat de achterklep is gestopt, kunt u ze indien u dat wenst handmatig bewegen.

U kunt de automatische beweging op elk moment hervatten door op een van de schakelaars te drukken.

Waarneming van obstakels

Als de ruit van de achterklep tijdens het verplaatsen een obstakel (de aanwezigheid van een voorwerp of een persoon) bemerkt, stopt deze. Afhankelijk van de positie van de portieren, de achterklep kan echter nog steeds met de hand worden geopend.

Druk op een schakelaar voor het openen/sluiten van de achterklep om de beweging van de achterklep te hervatten in dezelfde richting als voordat het obstakel werd gedetecteerd.

De detectie van het obstakel is een hulp bij het openen en sluiten van de achterklep, en vervangt in geen geval de oplettendheid en verantwoordelijkheid van de gebruiker.

Beperking van de openingshoek van de achterklep.

U kunt de maximale opening van de achterklep instellen. De achterklep stopt systematisch in de gekozen stand:

– open de achterklep gedeeltelijk;
– zet de achterklep handmatig in de gewenste stand;
– druk langer dan 3 seconden op de schakelaar ***3*** van de gemotoriseerde achterklep om de stand op te slaan.
  Er weerklinken twee geluidssignalen om aan te geven dat de stand correct werd opgeslagen.

Voorzorgsmaatregelen voor het gebruik

– Controleer voor het openen/sluiten van de achterklep dat er voldoende ruimte is om het uitvouwen mogelijk te maken. Als dit niet het geval is, stopt u de beweging van de achterklep met de bediening voor de achterklep en houdt u de achterklep met de hand op zijn plaats (de achterklep kan nog steeds met de hand worden geopend).

– Als de achterklep in beweging is en de motor wordt gestart, wordt de beweging enkele seconden gestopt en vervolgens hervat.

– Voorkom herhaaldelijk handmatig stilleggen van de automatische beweging van de achterklep (risico op beschadiging van het systeem van de achterklep).

– Het systeem kan tijdelijk problemen ondervinden als één van de opnameelementen in de achterkant van de bumper is bedekt (vuil, modder, sneeuw, Strooiwagens zout, enz.). Reinig de sensoren. Als het probleem aanhoudt, moet u een merkdealer raadplegen.

Storingen

Als u de gemotoriseerde achterklep voortdurend beweegt gedurende ongeveer een minuut (herhaaldelijk openen en sluiten), wordt ze geblokkeerd om oververhitting te voorkomen en wordt de normale werking hersteld na ongeveer een minuut.

De gemotoriseerde achterklep werkt niet als de accu niet genoeg geladen is. In dat geval dient u de gemotoriseerde achterklep te bedienen terwijl de motor draait.

Schakel de handsfree-functie uit als u het volgende wilt doen:
– rijden door een wasstraat;
– de auto met de hand wassen;
– de trekhaak gebruiken;
– ...

Risico van onbedoeld openen of sluiten van de achterklep waardoor letsel kan worden veroorzaakt.

Opmerking: Bij zeer koud weer werkt het automatisch openen mogelijk niet als de afdichtrubbers van de achterklep vastgevroren zijn.

Verantwoordelijkheid van de bestuurder tijdens het parkeren of stoppen van de auto

Laat nooit een kind, een niet-autonome volwassene of een dier achter de achterklep van de auto staan en laat ze nooit alleen achter in de auto, zelfs niet voor eventjes.

Zij kunnen zichzelf of anderen in gevaar brengen door bijvoorbeeld de motor te starten, door apparatuur te bedienen, zoals bijvoorbeeld de ruitbediening en de gemotoriseerde achterklep of door de portieren te vergrendelen.

LEVENSGEVAAR OF GEVAAR VAN ERNSTIG LETSEL.

Oprollen van het soepele deel van de bagage-afdekking *1*

Druk op de handgreep ***2*** om de pennen vrij te maken van hun bevestigingspunten aan elke kant van de bagageruimte.

Geleid de oprolbeweging van de bagage-afdekplaat tot halverwege, en druk dan op de handgreep ***2*** om het oprollen te beëindigen.

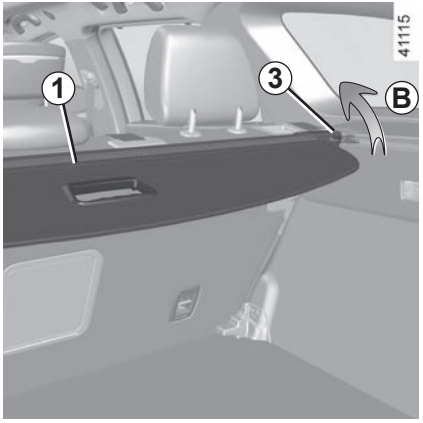

De bagage-afdekplaat *1* verwijderen/terugplaatsen

Verschuif de knop ***3*** en til tegelijk de rechterkant (beweging ***B***) van het oprolmechanisme op.
Til daarna de linker kant van het oprolmechanisme op en verwijder het geheel.
Voor het terugplaatsen van de bagageafdekplaat, voert u deze handelingen in omgekeerde volgorde uit.

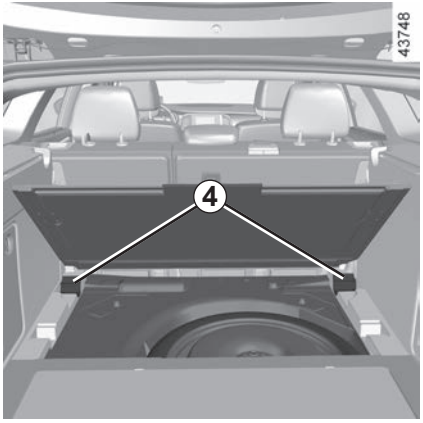

De harde bagageafdekplaat opslaan *1*

U kunt de bagageafdekplaat ***1*** bewaren onder de losse bodemplaat.

Om dit te doen, steekt u de uiteinden van de bagageafdekplaat ***1*** in de houders ***4*** aan beide kanten zodat de handgreep ***2*** zichtbaar is en naar de achterkant van de auto wijst.

Opmerking: de bagageafdekplaat ***1*** kan alleen worden opgeslagen als de losse bodemplaat is gekanteld. Plaats de bagageafdekplaat ***1*** niet in de houders ***4*** met de losse bodemplaat in een andere stand. ➥ 3.56

Voor auto's met een bagageafdekplaat

Leg geen zware of harde voorwerpen op de bagage-afdekking. Bij plotseling remmen of in geval van een ongeluk kunnen rondslingerende spullen de inzittenden in gevaar brengen.

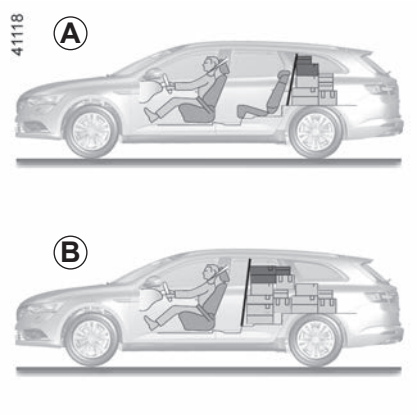

Afhankelijk van de auto, is het handig bij het vervoer van dieren of bagage om deze af te scheiden van het passagiersdeel.

Het net kan op twee manieren geplaatst worden:

– achter de achterbank ***A***;

– achter de voorstoelen ***B***.

Het bagagescheidingsnet kan een massa van maximaal 10 kg tegenhouden.

Verwondingsgevaar

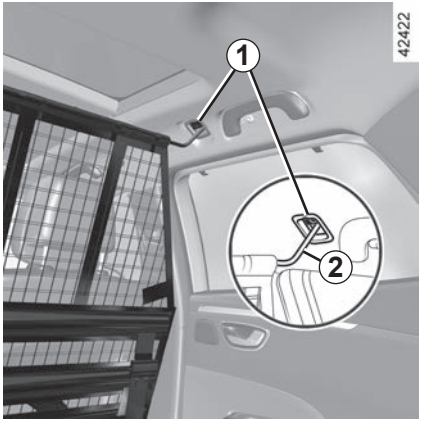

Aanbrengen van het scheidingsnet achter de voorstoelen

Aan beide kanten in de auto:

– til het kapje ***1*** omhoog om bij de verankeringspunten voor de bevestiging aan de bovenkant van het net te komen;

– steek het bovenste stangetje van het net ***2*** in de verankeringspunten;

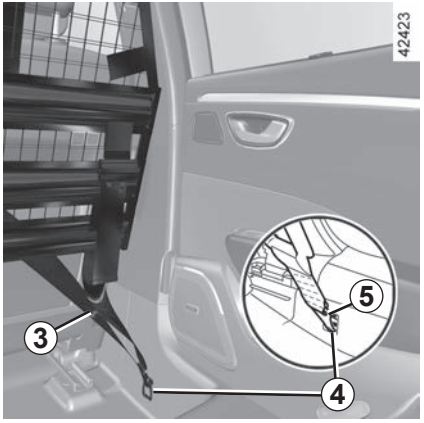

– bevestig de twee haken ***5*** van de netbanden ***3*** aan de verankeringen ***4*** onder de mat;

– stel de band ***3*** van het net zo af, dat het goed strak staat.

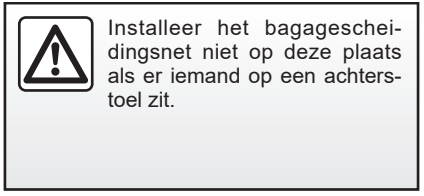

Installeer het bagagescheidingsnet niet op deze plaats als er iemand op een achterstoel zit.

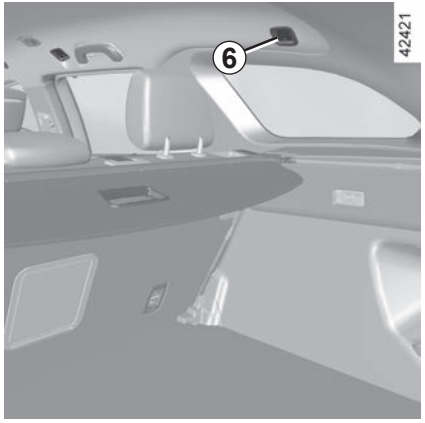

Aanbrengen van het scheidingsnet achter de achterstoelen

Aan beide kanten in de auto:

– til het kapje ***6*** omhoog om bij de rail voor de bevestiging aan de bovenkant van het net te komen;

– steek het bovenste stangetje ***7*** van het net in de rail;

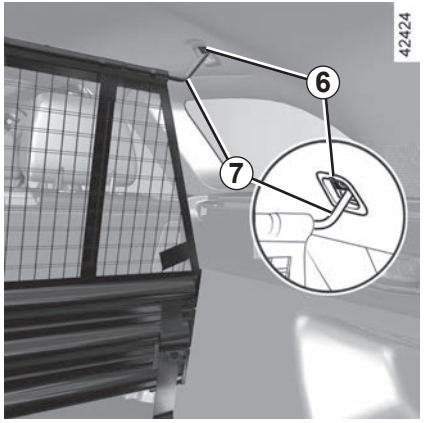

– bevestig de haak ***9*** van de netband aan de verankeringen ***10***;

– stel de netband ***8*** af zodat deze goed gespannen is. De rugleuningen mogen het bagagescheidingsnet niet raken.

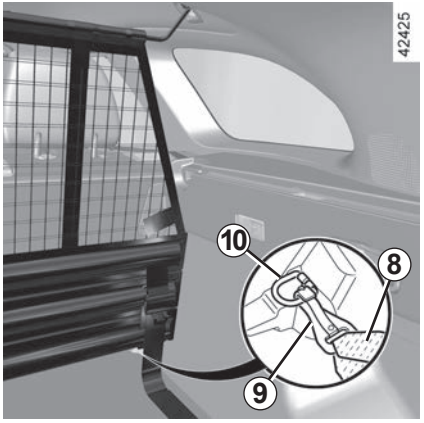

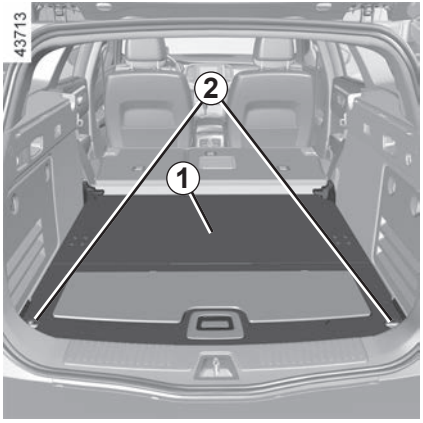

Losse bodemplaat *1*

Gekantelde stand

Draai de vergrendelingstoetsen ***2*** aan de uiteinden van de losse bodemplaat ***1*** een kwartslag. Til de bodemplaat op met de handgreep ***4*** en plaats deze op de nokken ***3***. Plaats de losse bodemplaat ***1*** terug en zet de vergrendelingstoetsen ***2*** vast op hun plaats.

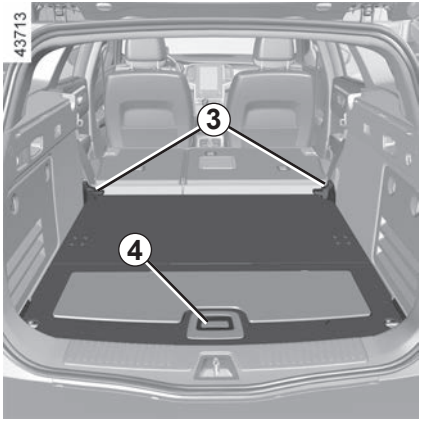

Opm: in de gekantelde positie kunt u de bagageafdekking opbergen in een opbergvak onder de mobiele vloer. ➥ 3.52

Maximale massa op de beweegbare vloer in gekantelde stand: 80 kg, gelijkmatig verdeeld.

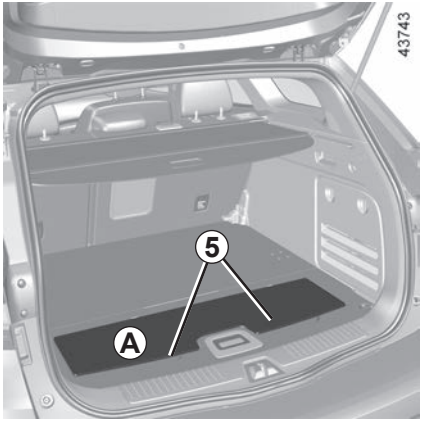

Tussenstand

Hiermee kunt u de bagageruimte in twee afzonderlijke ruimtes onderverdelen.

Til deel ***A*** op met behulp van de aansluitingen in de zone ***5*** en kantel het weer verticaal (beweging ***B***). Dit is vastgezet met scharnieren ***6***.

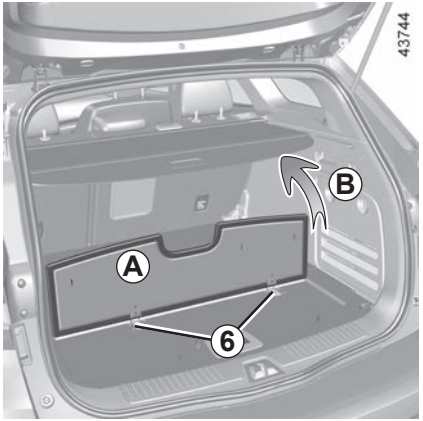

Om het deel ***A*** weer in de bodemplaat te plaatsen, voert u dit in omgekeerde volgorde uit.

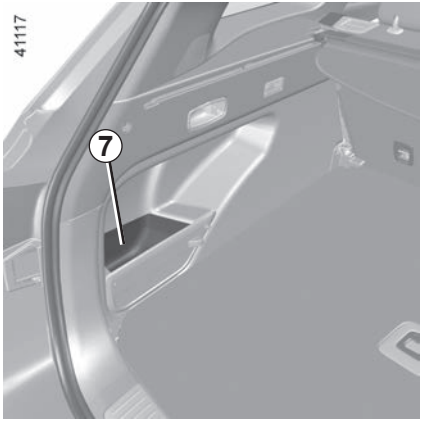

Opbergruimte *7*

(afhankelijk van de auto)

Open, indien aanwezig, het deksel ***8*** om bij de opbergruimte ***7*** te komen.

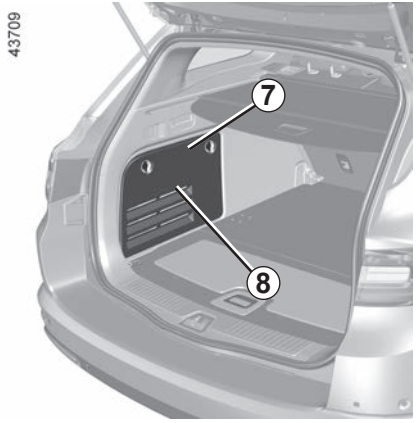

Als de auto is uitgerust met een subwoofer, bevindt deze zich achter de kap ***8*** van de opbergruimte ***7***.

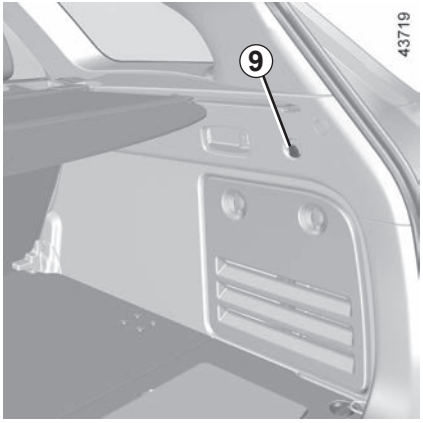

Tassenhaak *9*

Maximale massa: 5 kg.

Bevestigingshaken

Bevestigingspunten ***10***.

Plaats de te vervoeren voorwerpen altijd zo dat de zwaarste tegen de rugleuning van de achterbank steunen.

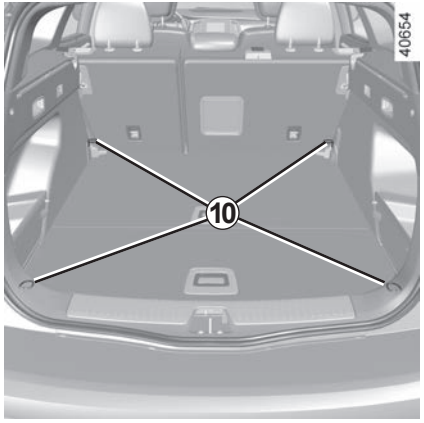

Als uw auto geen bevestigingshaken heeft, kunt u deze bij uw merkdealer kopen.

De zwaarste voorwerpen plaatst u zo laag mogelijk op de laadvloer. Zet de lading indien mogelijk vast aan de bevestigingspunten ***10*** (indien aanwezig) op de vloer van de laadruimte. De lading moet zo geplaatst zijn dat niets naar voren geslingerd kan worden in geval dat de bestuurder plotseling moet remmen. Maak de autogordels van de zitplaatsen achter vast, ook als deze niet bezet zijn.

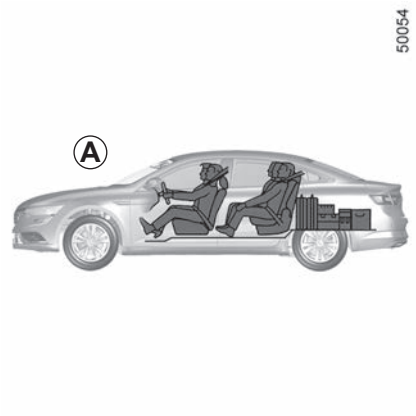

Let er bij het vervoer op dat de voorwerpen met hun langste zijde steunen tegen ofwel:

– de rugleuning van de achterbank bij normale ladingen (voorbeeld ***A***).

– De rugleuningen van de voorstoelen met de rugleuningen van de achterstoelen neergeklapt en de losse bodemplaat in de stand vlakke vloer staat (geval ***B***).

Als u voorwerpen op de neergeklapte rugleuning wilt plaatsen, moet u eerst de hoofdsteunen verwijderen voordat u de rugleuning neerklapt, zodat de rugleuning zo dicht mogelijk tegen het zitkussen kan kantelen.

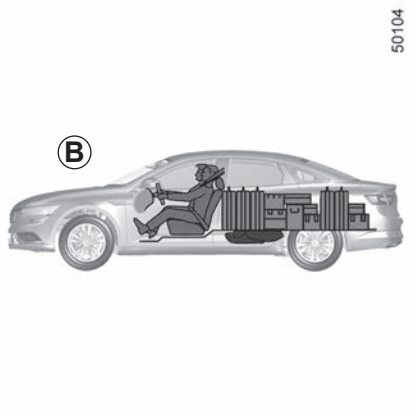

De zwaarste voorwerpen plaatst u zo laag mogelijk op de laadvloer. Zet de lading indien mogelijk vast aan de bevestigingspunten ***1*** (indien aanwezig) op de vloer van de laadruimte. De lading moet zo geplaatst zijn dat niets naar voren geslingerd kan worden in geval dat de bestuurder plotseling moet remmen. Maak de autogordels van de zitplaatsen achter vast, ook als deze niet bezet zijn.

Bevestigingshaken

In elke hoek van de bagageruimte kan de lading aan de haken ***1*** vastgemaakt worden.

Plaats de te vervoeren voorwerpen altijd zo dat de zwaarste voorwerpen tegen de rugleuning van de achterstoel steunen.

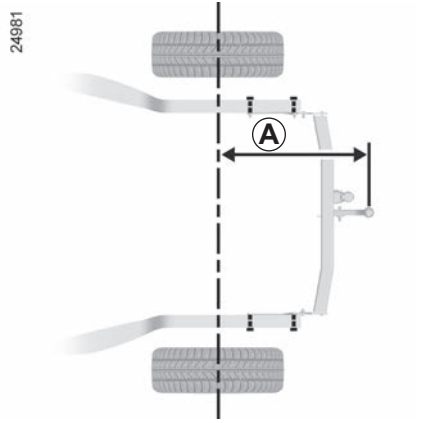

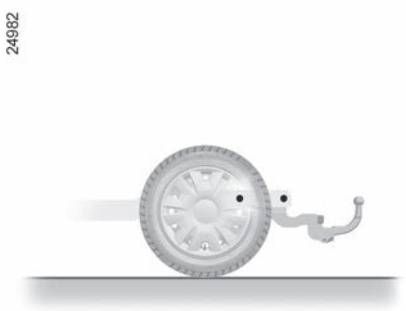

A: 1.205 mm **maximaal** (4-deurs uitvoering).

A: 1.222 mm **maximaal** (Estate-uitvoering).

Toegestane kogeldruk, maximaal toegelaten massa's met geremde en ongeremde aanhangwagens: ➥ 6.11

Keuze en monteren van een trekhaak
Maximale massa van de trekhaak: 38 kg.

Raadpleeg het montagevoorschrift van de uitrusting voor de montage en de voorwaarden voor het gebruik.

Het is raadzaam deze voorschriften bij uw instructieboekje te bewaren.

Een sleepuitrusting mag de verlichting of de kentekenplaat niet belemmeren wanneer deze niet in gebruik is. Sleepuitrustingen (kogel, trekhaak, enz...) die zonder gereedschap kunnen worden verwijderd, en intrekbare voorwerpen moeten worden verwijderd of verplaatst wanneer ze niet in gebruik zijn.

In alle gevallen moet u zich houden aan de voorschriften van het land waarin u zich bevindt.

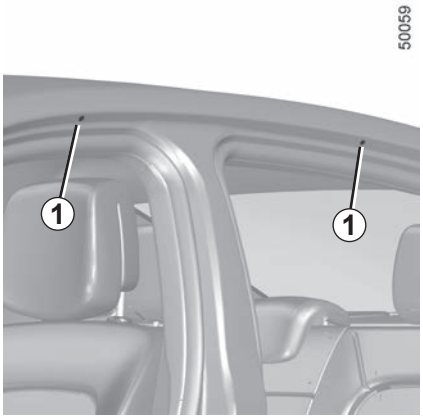

Bevestigingspunten vrijmaken

Open de portieren, verwijder de afdekkapjes ***1*** met een gereedschap (platte schroevendraaier) voor toegang tot de bevestigingspunten.

Als de originele dakdragers, die goedgekeurd zijn door onze technische dienst, geleverd worden met bouten, gebruik dan uitsluitend deze bouten voor het bevestigen van de dakdragers op de auto.

Break uitvoering

Voor auto's uitgerust met originele dakdragers, zijn de dakdrager vast en kunnen deze niet gedemonteerd worden. Raadpleeg voor het vervangen een merkdealer.

Raadpleeg uw merkdealer voor het kiezen van de uitrusting die aangepast is aan uw auto.

Voor de montage en de gebruiksomstandigheden van de dragers raadpleegt u de montagevoorschriften van de uitrusting.

Het is raadzaam deze voorschriften bij uw instructieboekje te bewaren.

Max. dakbelasting ➥ 6.11.

Voorzorgsmaatregelen voor het gebruik

Gebruik van de achterklep

Controleer voor het gebruik van de achterklep, de voorwerpen en/of accessoires (fietsendrager, dakkoffer, enz.) op de dakdragers: deze moeten op de juiste wijze zijn bevestigd en goed vastzitten en mogen de beweging van de achterklep niet hinderen.

Het aansluiten van een drager (fietsdrager, bagagekoffer, enz.) die rust op de achterklep is verboden. Om een drager te installeren op uw auto, neemt u contact op met een merkdealer.

Hoofdstuk 4: Onderhoud

Motorkap 4.2
Oliepeil van de motor: algemeen. 4.4
Motoroliepeil: bijvullen, vullen, verversen 4.6
Peilen: 4.9
koelvloeistof. 4.9
remvloeistof. 4.10
reservoir ruitensproeiers/koplampsproeiers 4.11
Filters. 4.11
Accu. 4.12
Uw bandenspanning 4.14
Onderhoud van de carrosserie 4.16
Onderhoud van de bekleding 4.19

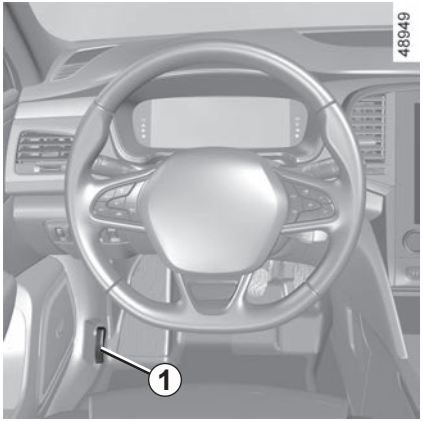

Om deze te openen trekt u aan de handgreep ***1***, links van het dashboard.

Voordat u iets doet onder de motorkap, moet u het contact afzetten. ➥ 2.3.

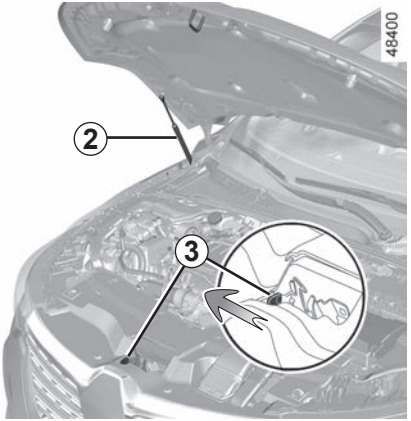

Veiligheidshaak van de motorkap

– Til de motorkap iets omhoog.

– Druk het lipje ***3*** naar links (zonder de motorkap op te tillen) om het veiligheidsmechanisme te ontgrendelen.

– **Til daarna** de motorkap omhoog.

Opm.: veiligheidsontgrendeling vindt mogelijk niet plaats als u de motorkap optilt en tegelijkertijd het lipje ***3*** verplaatst.

Motorkap openen

Zet de motorkap met de hand omhoog, deze wordt ondersteund met behulp van twee gasveren ***2***.

Druk niet op de motorkap: risico van ongewenst sluiten van de motorkap.

Controleer bij werkzaamheden onder de motorkap of de schakelaar van de ruitenwisser in de stand uit staat.

Verwondingsgevaar

Let op bij werkzaamheden dicht bij de motor, deze kan nog warm zijn. Bovendien kan de ventilateurmotor onverwacht gaan draaien. Het waarschuwingslampje in de motorruimte herinnert u hieraan.

Verwondingsgevaar

Sluiten van de motorkap

Controleer voordat u de motorkap sluit of er geen gereedschap of andere voorwerpen in de motorruimte zijn achtergebleven.

Om de motorkap te sluiten, pakt u het midden van de motorkap en laat u deze van 30 cm hoogte dichtvallen. Hij vergrendelt door zijn gewicht.

Controleer na werkzaamheden in de motorruimte of er niets is vergeten (lappen, gereedschap, enz.).
Deze kunnen de motor beschadigen of brand veroorzaken.

Controleer de vergrendeling van de kap.

Controleer of niets de vergrendeling belemmert (steentje, doek, enz.).

Bij een botsing, zelfs een lichte, tegen de grille of de motorkap, moet u zo snel mogelijk het vergrendelingssysteem van de motorkap laten controleren door een merkdealer.

OLIEPEIL VAN DE MOTOR: algemeen (1/2)

Iedere motor verbruikt wat olie voor het smeren en koelen van de bewegende delen in de motor. Het is daarom normaal dat u tussen twee onderhoudsbeurten olie moet bijvullen.

Indien u na de inrijperiode echter meer dan 0,5 liter olie per 1 000 km moet bijvullen, dient u dit aan een merkdealer te melden.

Controleer het oliepeil regelmatig en in ieder geval voor elke grote reis: vul indien nodig tijdig olie bij om ernstige schade aan de motor te voorkomen.

Aflezen van het oliepeil

De auto moet horizontaal staan en de motor mag geruime tijd niet hebben gedraaid.

Voor het exacte oliepeil en het controleren of het maximum peil niet overschreden is (risico van beschadiging van de motor), moet u de peilstaaf gebruiken. Raadpleeg de volgende bladzijden.

Het display van het instrumentenpaneel waarschuwt uitsluitend als het oliepeil minimaal is.

Voordat u iets doet onder de motorkap, moet u het contact afzetten. ➥ 2.3.

OLIEPEIL VAN DE MOTOR: algemeen (2/2)

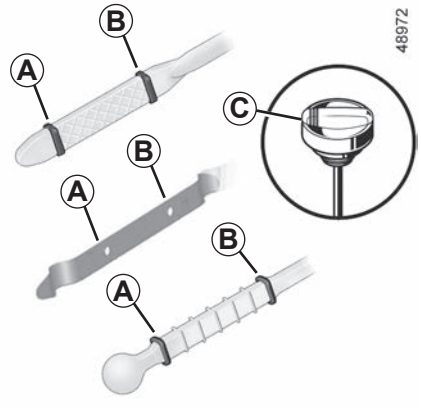

– Haal de peilstaaf eruit en veeg hem af met een droge en niet pluizende doek;
– steek de peilstaaf weer zo diep mogelijk in zijn houder, (als de motor een “peildop” ***C*** heeft, draait u deze geheel vast);
– haal de peilstaaf weer uit de motor;
– lees het peil af: dit mag nooit lager zijn dan het “minimumpeil” ***A*** en nooit hoger zijn dan het “maximumpeil” ***B***.

Als u het peil heeft gelezen, moet u de peilstaaf tegen de aanslag terugplaatsen of de peildop geheel vastdraaien.

Motorolie bijvullen

Gebruik een trechter of bescherm het gedeelte rond te vulopening om te voorkomen dat er motorolie op een warm gedeelte van de motorruimte of een gevoelig onderdeel (d.z.w. elektrische onderdelen) terechtkomt.

Risico van brand.

Overschrijding van het maximumpeil van de motorolie

Het maximumpeil ***B*** mag nooit worden overschreden: dit kan leiden tot schade aan de motor en het antiverontreinigingssysteem.
Als het peil boven het maximum is, **start de motor dan niet** en roep de hulp in van een merkdealer.

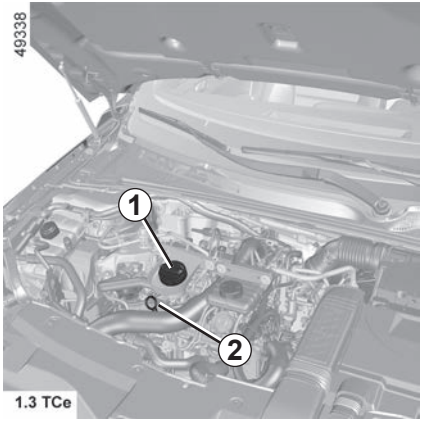

(Bij)vullen

De auto moet horizontaal staan en de motor moet koud zijn (bijvoorbeeld voordat u 's morgens wegrijdt).

– Draai de dop ***1*** los;

– vul bij (in de regel ligt de hoeveelheid tussen de aflezingen "MINI" en "MAXI" op de peilstok ***2*** tussen 1,5 en 2 liter, afhankelijk van de motor);

Vul nooit bij tot boven het peil **"MAX"** en vergeet niet de dop ***1*** en de peilstaaf ***2*** weer terug te plaatsen.

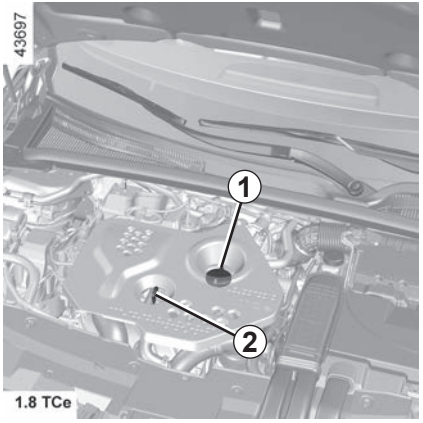

– wacht 20 minuten om de olie naar beneden te laten zakken in de motor;

– controleer het peil met de peilstaaf ***2*** zoals hiervoor is beschreven.

Als u het peil heeft gelezen, moet u de peilstaaf tegen de aanslag terugplaatsen of de peildop geheel vastdraaien.

Voordat u iets doet onder de motorkap, moet u het contact afzetten. ➥ 2.3.

Motorolie bijvullen

Gebruik een trechter of bescherm het gedeelte rond te vulopening om te voorkomen dat er motorolie op een warm gedeelte van de motorruimte of een gevoelig onderdeel (d.z.w. elektrische onderdelen) terechtkomt.

Risico van brand.

MOTOROLIEPEIL: bijvullen, vullen, verversen (2/3)

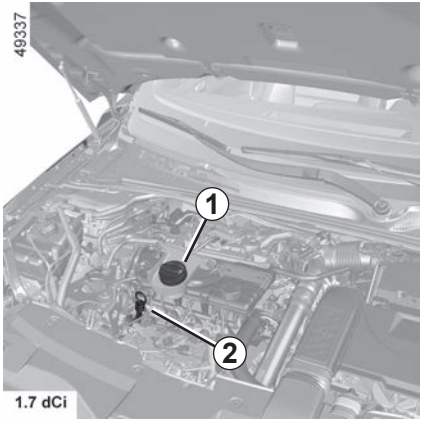

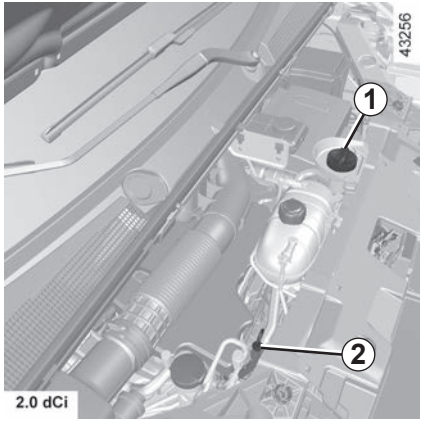

Vul nooit bij tot boven het peil “Max” en vergeet niet de dop ***1*** en de peilstaaf ***2*** weer terug te plaatsen.

Voordat u iets doet onder de motorkap, moet u het contact afzetten. ➥ 2.3.

Motorolie bijvullen

Gebruik een trechter of bescherm het gedeelte rond te vulopening om te voorkomen dat er motorolie op een warm gedeelte van de motorruimte of een gevoelig onderdeel (d.z.w. elektrische onderdelen) terechtkomt.

Risico van brand.

Olie verversen

Interval: raadpleeg het onderhoudsdocument van uw auto.

Inhoud bij verversen

Raadpleeg het onderhoudsdocument van uw auto of neem contact op met een merkdealer.
Controleer het motoroliepeil altijd met behulp van de peilstaaf zoals eerder uitgelegd (dit mag nooit lager zijn dan “MINI” of hoger dan “MAXI” op de peilstaaf).

Overschrijding van het maximumpeil van de motorolie

Het maximumpeil mag nooit worden overschreden: dit kan leiden tot schade aan de motor en het antiluchtverontreinigingssysteem.
Als het peil boven “MAXI” is, **start de motor dan niet** en roep de hulp in van een merkdealer.

Soort motorolie

Raadpleeg het onderhoudsdocument van uw auto.

Controleer bij werkzaamheden onder de motorkap of de schakelaar van de ruitenwisser in de stand uit staat.

Verwondingsgevaar

Als het peil abnormaal of herhaaldelijk daalt, moet u een merkdealer raadplegen.

Let op bij werkzaamheden dicht bij de motor, deze kan nog warm zijn. Bovendien kan de ventilateurmotor onverwacht gaan draaien. Het waarschuwingslampje in de motorruimte herinnert u hieraan.

Verwondingsgevaar.

Oliepeil bijvullen en/of controleren: let er bij het bijvullen of controleren van het oliepeil op dat er geen olie op de motoronderdelen lekt.

Vergeet niet de dop goed te sluiten en de peilstaaf terug te plaatsen om te voorkomen dat er olie op hete motoronderdelen spat.

Risico van brand.

Laat de motor nooit in een afgesloten ruimte draaien: uitlaatgassen zijn giftig.

Olie aftappen: let op bij het aftappen van hete olie dat u zich er niet aan brandt.

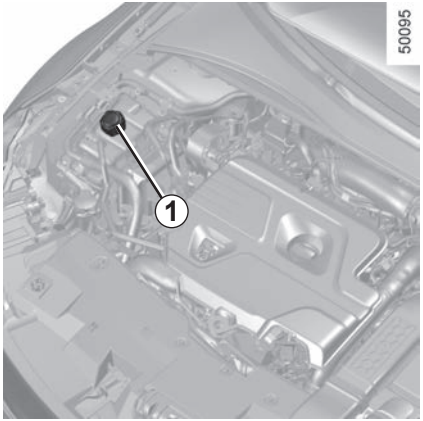

Koelvloeistof

Bij stilstaande motor en op een horizontale ondergrond, moet het peil **bij koude motor** liggen tussen de merktekens “MINI" en "MAXI" aangegeven op het koelvloeistofreservoir ***1***.

Vul **bij koude motor** bij, voordat het peil beneden het “MINI”-merkteken is gedaald.

Regelmatige controle van het peil

Controleer regelmatig het peil van de koelvloeistof (de motor kan ernstig beschadigen door een gebrek aan koelvloeistof).

Vul uitsluitend bij met door onze technische dienst goedgekeurde producten die zorgen voor:

– een bescherming tegen bevriezen;

– bescherming tegen corrosie van het koelcircuit.

Als het peil abnormaal of herhaaldelijk daalt, moet u een merkdealer raadplegen

Zolang de motor warm is, mogen er geen werkzaamheden aan de motor en het koelsysteem worden uitgevoerd.

Risico van brandwonden.

Interval voor het vervangen

Raadpleeg het onderhoudsdocument van uw auto.

Let op bij werkzaamheden dicht bij de motor, deze kan nog warm zijn. Bovendien kan de ventilateurmotor onverwacht gaan draaien. Het waarschuwingslampje in de motorruimte herinnert u hieraan.

Verwondingsgevaar

Voordat u iets doet onder de motorkap, moet u het contact afzetten. ➥ 2.3.

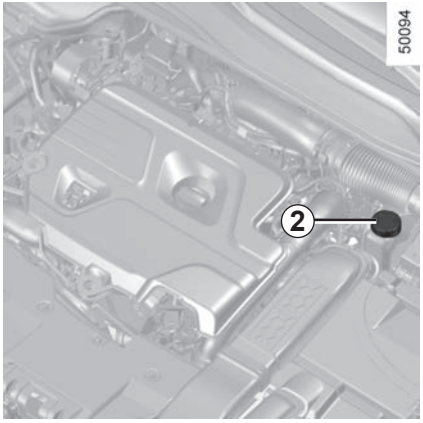

Remvloeistof

Controleer regelmatig het peil van de remvloeistof en zeker als u bij het remmen een verschil, hoe gering ook, opmerkt.

Controle van het peil moet bij stilstaande motor en op horizontale ondergrond plaatsvinden.

Peil 2

Het is normaal dat het remvloeistofpeil daalt met het slijten van de remblokken, maar het mag nooit beneden het **“ MINI ”**-merkteken komen.

Als u zelf de slijtage van de schijven en trommels wilt controleren, dan kunt u bij de merkdealer of op de web-site van de constructeur een document verkrijgen met een controlemethode.

Let op bij werkzaamheden dicht bij de motor, deze kan nog warm zijn. Bovendien kan de ventilateurmotor onverwacht gaan draaien. Het waarschuwingslampje in de motorruimte herinnert u hieraan.

Verwondingsgevaar

Vullen

Na werkzaamheden aan het hydraulische circuit moet de remvloeistof worden vervangen door een deskundige.

Gebruik hiervoor uitsluitend door onze technische dienst goedgekeurde remvloeistof uit een verzegelde verpakking.

Interval voor het vervangen

Raadpleeg het onderhoudsdocument van uw auto.

Voordat u iets doet onder de motorkap, moet u het contact afzetten. ➥ 2.3.

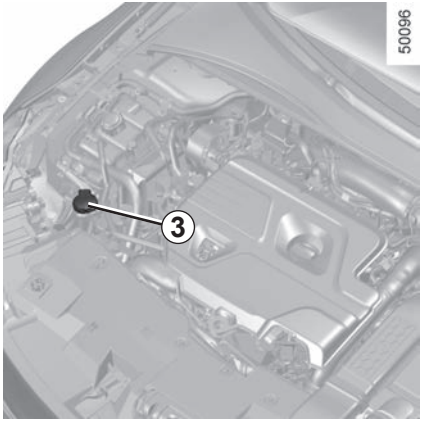

Reservoir voor ruitensproeiers / koplampsproeiers

Vullen

Open, bij stilstaande motor, de dop ***3***, vul bij totdat u de vloeistof ziet, sluit de dop weer.

NB: controleer regelmatig het peil van het reservoir door vloeistof bij te vullen voordat u een route aanvat.

Vloeistof

Product voor ruitensproeiers. Gebruik ‘s winters een antivriesmiddel. Gebruik producten die erkend zijn door een merkdealer.

Opmerking: gebruik geen zuiver water (risico op beschadiging van de aanzuigpomp, kalkafzetting op de pomp en de sproeiers).

Sproeiers

Raadpleeg een merkdealer om de sproeiers van de voorruit in de juiste stand te richten.

Filters

Het vervangen van de filters (luchtfilter, interieurfilter, brandstoffilter) maakt deel uit van het onderhoudsprogramma van uw auto.

Interval voor het vervangen van de filters: raadpleeg het onderhoudsdocument van uw auto.

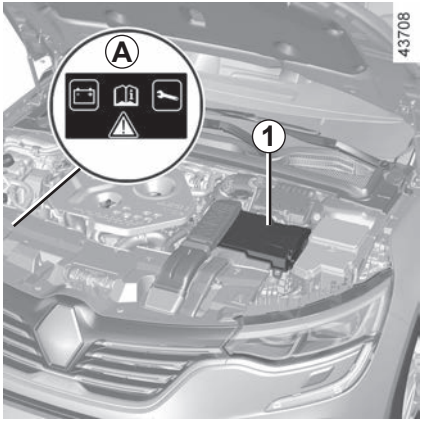

Afhankelijk van de auto, bevindt de accu ***1*** zich in de motorruimte of onder de vloer van de bagageruimte.

De accu ***1*** is onderhoudsvrij. **U mag de accu niet openen of er vloeistof aan toevoegen.**

Sticker *A*

Houd u aan de indicaties op het label ***A***.

U mag geen werkzaamheden aan de accu uitvoeren.

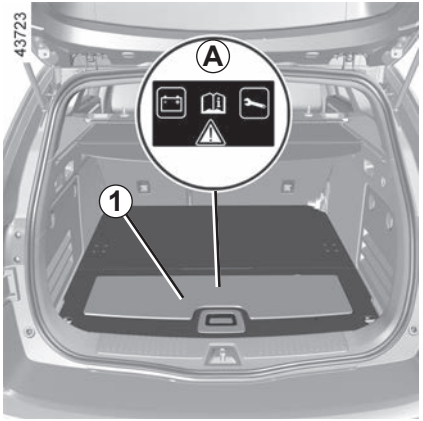

Afhankelijk van de auto, controleert een systeem continu de capaciteit van de accu. Als deze afneemt, verschijnt de boodschap “Accu zwak start de motor” op het instrumentenpaneel. In dit geval start u de motor en verdwijnt de boodschap op het instrumentenpaneel.

De capaciteit van uw accu kan verminderen, vooral als u uw auto gebruikt:

– voor korte ritten;
– in stadsverkeer;
– als de temperatuur daalt;
– bij langdurig gebruik van stroomverbruikers (radio enz.) bij stilstaande auto.

Voordat u iets doet onder de motorkap, moet u het contact afzetten. ➡ 2.3

Let op bij werkzaamheden dicht bij de motor, deze kan nog warm zijn. Bovendien kan de ventilateurmotor onverwacht gaan draaien. Het waarschuwingslampje in de motorruimte herinnert u hieraan.

Verwondingsgevaar

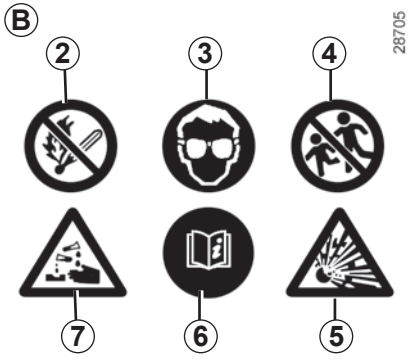

Sticker *B*

Houd u aan de indicaties op de accu:
- ***2*** open vuur en roken verboden;
- **3** oogbescherming verplicht;
- ***4*** op afstand van kinderen houden;
- ***5*** explosieve stoffen;
- ***6*** raadpleeg het instructieboekje;
- ***7*** corrosieve stoffen.

Vervangen van de accu

Teneinde uw veiligheid en een goede werking van de elektrische uitrustingen van de auto te waarborgen (lampen, ruitenwisser, rembekrachtiging), moet elk onderhoud aan de accu (demontering, loskoppeling...) verplicht worden uitgevoerd door een gespecialiseerd vakman.

Risico op brandwonden door elektrische schokken.

U moet zich verplicht houden aan de vervangingsintervallen die worden aangegeven in het onderhoudsboekje zonder deze te overschrijden.

De accu is van een speciaal type. Zorg dat deze wordt vervangen door een van hetzelfde type.

Roep de hulp in van een merkdealer.

Sticker *A*

Open het bestuurdersportier om het te lezen. De bandenspanning dient bij koude banden te worden gecontroleerd.

Indien u de bandenspanning niet bij **koude** banden kunt controleren, moet u de opgegeven waarden met **0,2** tot **0,3** bar (**3 PSI**) verhogen. **Verlaag nooit de spanning van een warme band.**

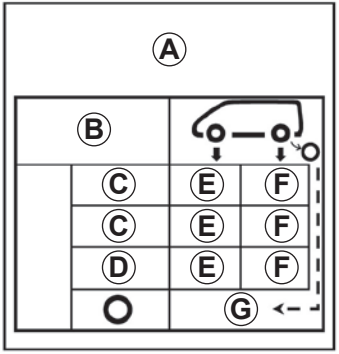

B: bandenmaat van uw auto.

C: voorziene rijsnelheid.

D : aanbevolen bandenspanning voor een optimaal brandstofverbruik.

NB: het rijcomfort kan hierdoor minder zijn.

E: bandenspanning voor.

F: bandenspanning achter.

G: bandenspanning van het reservewiel.

Auto met een controlesysteem voor bandenspanning

Bij een te lage bandenspanning (lekken, te lage bandenspanning enz.) verschijnt het waarschuwingslampje op het instrumentenpaneel. ➥ 2.28.

Auto's gebruikt bij maximale belasting (maximum toegelaten totaalmassa) en met een aanhangwagen.

De maximumsnelheid is beperkte tot **100 km/uur** en de bandenspanning moet worden verhoogd met **0,2 bar**. ➥ 6.11.

Kans op klapband.

BANDENSPANNINGEN (2/2)

Veiligheid van de banden en monteren van sneeuwkettingen: ➥ 5.13 voor meer informatie over de onderhoudsvoorwaarden en de voorwaarden voor het monteren van sneeuwkettingen op diverse uitvoeringen van de auto.

Voor uw veiligheid en voor de naleving van de geldende wetgeving.

Als de banden moeten worden vervangen, dan mag dit alleen gebeuren met even grote banden van hetzelfde merk, hetzelfde type en dezelfde structuur op eenzelfde profiel.

Deze moeten: ten minste hetzelfde laadvermogen en dezelfde maximumsnelheid als de oorspronkelijke banden hebben, ofwel voldoen aan de door de merkdealer gestelde eisen.

Indien u deze instructies niet respecteert, kunt u uw veiligheid in gevaar brengen en is uw auto mogelijk niet conform de voorschriften.

Risico op verlies van de controle over de auto.

ONDERHOUD VAN DE CARROSSERIE (1/3)

Een goed onderhouden auto gaat langer mee. Daarom wordt aangeraden de buitenkant van de auto regelmatig te onderhouden.

Uw auto is op doelmatige wijze tegen roestvorming beschermd. Toch staat hij bloot aan de invloed van verschillende parameters.

Agressieve stoffen in de lucht
- Luchtverontreiniging (in steden en in industriegebieden);
- zilte lucht langs de kust, vooral bij warm weer;
- wisselende klimaatinvloeden en veranderingen in de vochtigheidsgraad (wegenzout in de winter, water waarmee de weg wordt schoongespoeld enz.).

Kleine beschadigingen in het dagelijks gebruik

Schurende stoffen
Stof in de lucht, zand, modder, opspattende steentjes, enz.

Er zijn een aantal maatregelen nodig om de hierboven genoemde gevaren te bestrijden.

Wat u moet doen

Was uw auto regelmatig, **met de motor uit**, met door onze technische diensten geselecteerde shampoos (nooit met schuurmiddelen). Spuit vooraf rijkelijk met een waterstraal het volgende af:
- de aanslag door luchtverontreiniging, bloeiende bomen (linden bijvoorbeeld);
- modder uit de wielkuipen en onder de bodemplaat die anders lange tijd het vocht kunnen vasthouden;
- de **uitwerpselen van vogels**, die een chemische reactie met de lak veroorzaken waardoor **deze snel kan ontkleuren en zelfs kan loslaten;**
  Deze vlekken **moet** u direct wegwassen, want zij kunnen later niet meer door poetsen worden verwijderd;
- zout, dat vooral in de wielkuipen en onder de bodemplaat achterblijft na te hebben gereden op wegen waar gestrooid is.

Ontdoe de auto regelmatig van plantenresten (hars, bladeren enz.).

Houd rekening met lokale voorschriften inzake het wassen van een auto (bv. niet op de openbare weg).

Houd bij het rijden op pas geasfalteerde wegen een veilige afstand tot andere auto's aan om beschadiging van de lak door opspattend split te voorkomen.

Kleine beschadigingen van de lak moet u snel herstellen of laten herstellen om te voorkomen dat de lak verder aangetast wordt.

Laat uw merkdealer regelmatig de carrosserie inspecteren als de auto een plaatwerkgarantie heeft. Raadpleeg het onderhoudsdocument.

Bewegende delen of mechanische organen moeten na reiniging altijd met een door onze technische dienst goedgekeurd product opnieuw worden beschermd.

Bij de merkdealer vindt u een uitgebreid gamma speciale onderhoudsproducten.

Wat u niet moet doen

De auto wassen in felle zon of als het vriest.

Vuil of insectenresten wegkrabben, zonder ze eerst met water los te weken.

De auto verwaarlozen zodat vuil zich kan ophopen.

Kleine beschadigingen niet (laten) bijwerken.

Vlekken of aanslag verwijderen met oplosmiddelen die niet door onze technische diensten zijn geselecteerd. De lak kan hierdoor worden aangetast.

Vaak door sneeuw en modder rijden zonder de auto te wassen, met name de wielkuipen en de bodemplaat.

Ontvetten of reinigen met behulp van een hogedrukreiniger of sproeiproducten die n²iet door onze technische dienst zijn goedgekeurd.

– mechanische delen (bijv. de motorruimte);
– de wielen (bijv. remsysteemcomponenten zoals remklauwen);
– onderkant carrosserie;
– scharnierende delen (bijv. aan de portieren);
– gelakte plastic delen aan de buitenkant (bijv. bumpers).

Hierdoor kunnen oxidatie of storingen ontstaan.

Bijzonderheid van auto's met matte lak

Voor dit type lak moeten bepaalde voorzorgsmaatregelen worden genomen.

Wat u moet doen

Was het voertuig met ruim water en gebruik daarbij een zachte doek, zachte spons enz.

Wat u niet moet doen

Producten op basis van was gebruiken (opwrijven).
Te hard wrijven.
De auto wassen in een wasstraat.
Stickers op de lak plakken (risico op achterblijvende resten).

De auto reinigen met een hogedrukreiniger.

Rijden door een wasstraat

Zet de schakelaar van de ruitenwisser terug in de ruststand (➥ 1.94). Controleer de bevestiging van de uitrusting aan de buitenkant, extra lampen, achteruitkijkspiegels en zet de ruitenwisserbladen vast met tape.

Verwijder de spriet van de radioantenne indien uw auto hiermee is uitgerust.

Denk eraan na het wassen het tape te verwijderen en de antenne terug te plaatsen.

Reinigen van de koplampen, de opname-elementen en de camera's

Veeg deze schoon met een zachte doek of poetskatoen.
Bevochtig als dit niet voldoende is de doek dan met een sopje en spoel altijd af met een zachte doek of watten.
Veeg de ruit tenslotte voorzichtig met een droge en zachte doek.

Gebruik geen reinigingsmiddelen met alcohol of gereedschap zoals een ijskrabber.

Een goed onderhouden auto gaat langer mee. Daarom wordt aangeraden de binnenkant van de auto regelmatig te onderhouden.

Een vlek moet altijd snel behandeld worden.

Reinig de bekleding (ongeacht het soort vlek) met koud of **lauwwarm zeepsop op basis van natuurlijke zeep.**

Gebruik geen detergenten (afwasmiddel, producten in poedervorm, producten op alcoholbasis enz.).

Gebruik een zachte doek.

Spoel en absorbeer het overschot.

Multimediascherm

Onderhoud van het scherm kan afhankelijk zijn van het type multimedia-apparatuur. Raadpleeg de gebruiksaanwijzing van het multimediasysteem voor meer informatie.

Ruiten van instrumenten

(bijv. instrumentenpaneel, klok, buitenthermometer, enz.)

Veeg deze schoon met een zachte doek of poetskatoen.
Als dat onvoldoende is, gebruik dan een in zeepsop gedrenkte doek (of poetskatoen) en veeg de ruit voorzichtig na met een andere vochtige doek of poetskatoen.
Veeg de ruit tenslotte **voorzichtig** af met een droge zachte doek.

Gebruik geen producten met alcohol en/of spuit vloeistoffen in dit gebied.

Autogordels

Deze moeten goed schoon worden gehouden.
Gebruik producten die door de merkdealer worden geleverd of lauw zeepsop en een spons; veeg de gordels met een doek droog.
Gebruik geen wasmiddelen of kleurstoffen omdat deze de gordels kunnen aantasten.

Textiel (stoelen, deurbekleding ...)

Stofzuig het textiel **regelmatig**.

Vloeistofvlekken

Gebruik zeepsop.

Absorbeer de vlek of duw er lichtjes op (nooit wrijven) met een zachte doek. Spoel daarna het restant af en absorbeer dit.

Vlekken van vaste of halfvaste substanties

Verwijder restanten van vaste of halfvaste substanties **onmiddellijk** met behulp van een spatel (ga daarbij vanaf de randen naar het midden van de vlek om te voorkomen dat deze wordt uitgesmeerd).
Reinig zoals aangegeven voor vloeistofvlekken.

Snoep en kauwgom verwijderen

Leg een ijsblokje op de vlek om deze te laten uitharden en ga daarna te werk zoals aangegeven voor vaste vlekken.

Raadpleeg de merkdealer voor advies over het onderhoud van het interieur en/of bij een onbevredigend resultaat.

Verwijderen/terugplaatsen van oorspronkelijk in de auto aangebrachte afneembare uitrusting

Als u afneembare uitrusting moet verwijderen om het interieur schoon te maken (bijvoorbeeld matten), moet u altijd zorgen dat u ze correct en aan de goede kant terugplaatst (de bestuursmat moet aan de kant van de bestuurder worden teruggeplaatst) en vastzet met de elementen die bij de uitrusting zijn geleverd (de bestuurdersmat bijvoorbeeld, moet altijd worden vastgezet met behulp van de voorgeïnstalleerde bevestigingselementen).

Controleer altijd, terwijl de auto nog stilstaat, of niets de besturing hindert (obstakel onder de pedalen, een hak die achter de mat blijft hangen, enzovoort).

Wat u niet moet doen

Plaats geen voorwerpen zoals deodorant, parfum, enz. bij de ventilatieroosters; deze kunnen de bekleding van het dashboard aantasten.

Gebruik van een hogedrukreiniger of sproeiproducten in het interieur van de auto:

als geen bijzondere voorzorgsmaatregelen worden genomen, bestaat het gevaar dat elektrische en elektronische componenten in de auto defect raken.

Hoofdstuk 5: Praktische tips

Lekke band, reservewiel 5.2
Pompset voor de banden 5.5
Gereedschap, bekleding 5.9
Verwisselen van een wiel 5.11
Banden (veiligheid, wielen, wintergebruik) 5.13
Koplampen (vervangen van een lamp) 5.16
Achterlichten (vervangen van een lamp) 5.17
Zijknipperlichten (vervangen van een lamp) 5.18
binnenverlichting: lampen vervangen 5.20
Zekeringen 5.23
Accu 5.26
Kaart: batterij 5.30
Toebehoren 5.32
Ruitenwisserbladen: vervanging 5.33
Aanhanger 5.35
Storingen 5.37

In geval van een lekke band

Afhankelijk van de auto, beschikt u over een oppompset voor de banden of een reservewiel (raadpleeg de volgende bladzijdes).

Bijzonderheid

Het controlesysteem van de bandenspanning controleert niet de spanning van de reserveband (het wiel dat door het reservewiel is vervangen, verdwijnt van het display op het instrumentenpaneel). ➥ 2.28.

Als u de auto stilzet in de berm van de weg, moet u de andere weggebruikers waarschuwen door middel van de gevarendriehoek of op een andere wijze, volgens de regels van het land waar u bent.

Schakel de «handsfree» functie uit voordat u de auto met de hand wast of aan de slag gaat met het reservewiel of de trekhaak.

Risico van onbedoeld openen of sluiten van de achterklep waardoor letsel kan worden veroorzaakt.

Laat het reservewiel regelmatig door uw dealer controleren. Na verloop van tijd kan het door veroudering onbruikbaar worden.

Auto's met een reservewiel dat kleiner is dan de andere vier wielen:

– Monteer nooit meer dan één reservewiel op een auto.
– Doordat het reservewiel een kleinere diameter heeft dan het oorspronkelijke wiel, is de bodemhoogte van de auto kleiner geworden.
– Vervang zo snel mogelijk het reservewiel door een wiel van dezelfde maat als het originele wiel.
– Bij tijdelijke gebruik van dit reservewiel, mag de rijsnelheid niet hoger zijn dan de snelheid die op de sticker op het wiel aangegeven staat.
– De montage van dit wiel kan het rijgedrag van uw auto veranderen. Voorkom snel optrekken en krachtig remmen en verminder uw snelheid in bochten.
– Als u sneeuwkettingen moet gebruiken, monteer dan het reservewiel op de achteras en controleer de bandenspanning.

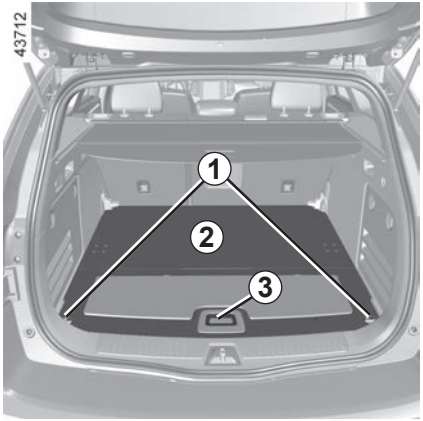

Reservewiel *A*

Dit bevindt zich in de bagageruimte.

Maak de subwoofer ***7*** los en sluit deze correct aan - wees voorzichtig. Onvoorzichtige behandeling van de subwoofer kan leiden tot schade aan de elektrische en elektronische componenten.

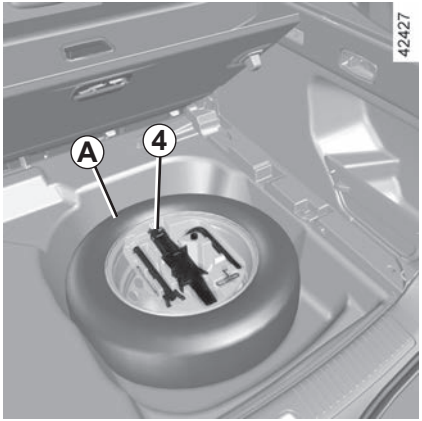

Om erbij te kunnen komen:
- open de bagageruimte
- draai de vergrendelingstoetsen ***1*** aan de uiteinden van de losse bodemplaat ***2*** een kwartslag;
- til de losse bodemplaat ***2*** op met behulp van de handgreep ***3***;
- draai de centrale bevestiging ***6*** linksom los; deze zit (afhankelijk van de auto) onder de krik ***4***;
- verwijder de gereedschapsset ***5***;
- verwijder het reservewiel.

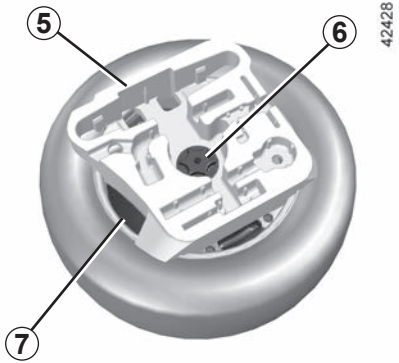

Auto uitgerust met een subwoofer

Om erbij te kunnen komen:
- open de bagageruimte
- draai de vergrendelingstoetsen ***1*** aan de uiteinden van de losse bodemplaat ***2*** een kwartslag;
- til de losse bodemplaat ***2*** op met behulp van de handgreep ***3***;
- draai de centrale bevestiging ***6*** linksom los; deze zit (afhankelijk van de auto) onder de krik ***4***;
- verwijder de gereedschapsset ***5***;
- Ontkoppel de stroomkabel van de subwoofer ***7***;
- verwijder de subwoofer.
- verwijder het reservewiel.

Het is niet raadzaam om de subwoofer te vervangen en aan te sluiten in het geval van een lekke band; dit kan leiden tot schade aan de subwoofer.

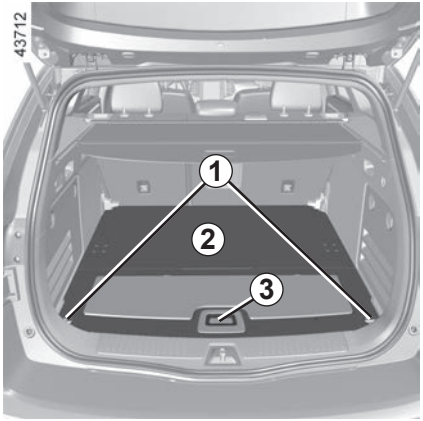

Reservewiel *B*

Dit bevindt zich in de bagageruimte.

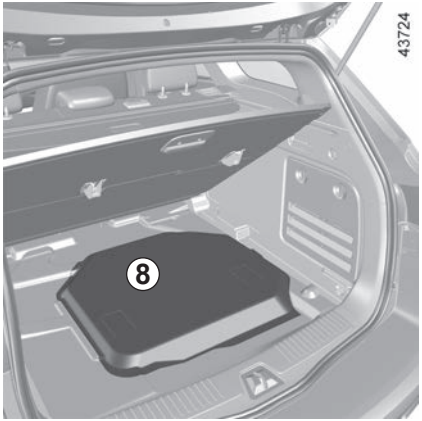

Om erbij te kunnen komen:

– open de bagageruimte

– draai de vergrendelingstoetsen ***1*** aan de uiteinden van de losse bodemplaat ***2*** een kwartslag;

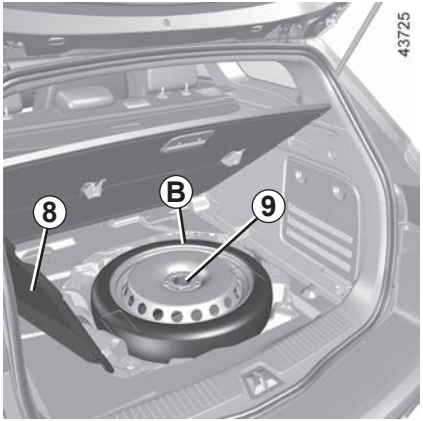

– til de losse bodemplaat ***2*** op met behulp van de handgreep ***3***;

– til het deksel ***8*** op en klap het opzij;

– draai de centrale bevestiging ***9*** linksom los;

– verwijder het reservewiel;

– draai de centrale bevestiging ***9*** rechtsom los;

– plaats de losse bodemplaat ***2*** terug en zet de vergrendelingstoetsen ***1*** vast op hun plaats.

Als de lekke band breder is dan het reservewiel, en u de lekke band op de plaats van het reservewiel plaatst is de bodemhoogte van de auto minder. Om beschadigingen te voorkomen, moet u voorzichtig over hoge drempels en de stoep af rijden Bij tijdelijk gebruik van dit reservewiel, mag de rijsnelheid niet hoger zijn dan de snelheid die op de sticker op het wiel aangegeven staat. Vervang zo snel mogelijk het reservewiel door een wiel van dezelfde maat als het originele wiel.

POMPSET VOOR DE BANDEN (1/4)

De set repareert beschadigde banden waarvan het loopvlak ***A*** beschadigd is door een voorwerp van minder dan 4 millimeter. Hij repareert niet alle typen lekken, zoals sneden van meer dan 4 millimeter, sneden aan de zijkant ***B*** van de band, enz.

Controleer ook of de velg in goede staat is.

Verwijder niet het voorwerp dat de oorzaak is van de lekkage als dit nog in de band zit.

Gebruik de pompset niet als de band beschadigd is door het rijden met een lekke band.

Controleer dus zorgvuldig de zijkant van de banden voor het repareren.

Bovendien kan het rijden met zachte of zelfs platte (of lekke) banden de veiligheid in gevaar brengen en niet te repareren blijken.

Deze reparatie is tijdelijk.

Een lekke band moet zo snel mogelijk worden gerepareerd en vóór terugplaatsing door een deskundige worden onderzocht.

Voor het vervangen van een band die met behulp van deze set gerepareerd is, moet u de specialist op de hoogte brengen.

Tijdens het rijden kan een trilling gevoeld worden door de aanwezigheid van het product in de band.

De set is uitsluitend bestemd en goedgekeurd voor het oppompen van banden van een auto die met deze set uitgerust is.

In geen geval mag de set gebruikt worden voor het oppompen van banden van een andere auto of enig ander oppompbaar voorwerp (zwemband, boot, enz.).

Voorkom dat de huid in contact komt met de vloeistof tijdens de reparatiehandelingen. Als toch druppeltjes ontsnappen, moet u deze overvloedig afspoelen.

Houd de reparatieset uit de buurt van kinderen.

Gooi het lege reservoir niet in de natuur. Lever het in bij uw merkdealer of bij een depot voor klein chemisch afval.

Het reservoir heeft een beperkte houdbaarheid die is aangegeven op zijn etiket. Controleer de houdbaarheidsdatum.

Ga bij een merkdealer langs om de pompslang en het reservoir met het reparatieproduct te laten vervangen.

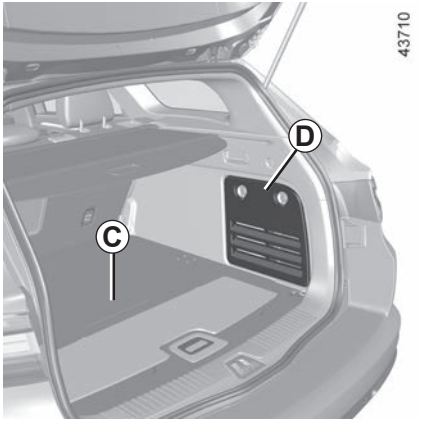

Gebruik bij een lekke band de set die (afhankelijk van de auto) is opgeborgen in de bodem van de bagageruimte ***C*** of in de opbergruimte rechts ***D***. ➥ 3.56.

Auto met een controlesysteem voor bandenspanning

Bij een te lage bandenspanning (lekken, te lage bandenspanning enz.) verschijnt het waarschuwingslampje op het instrumentenpaneel. ➥ 2.28.

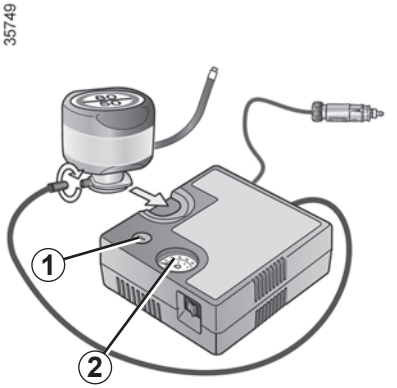

Draaiende motor, parkeerrem aangetrokken:

– Haal een of meer accessoires uit de accessoireaansluiting;
– **raadpleeg de info op de pompsetcompressor** in de bagageruimte van de auto en volg de instructies;
– pomp de band op tot de voorgeschreven spanning ➥ 4.14;
– na maximaal **15** minuten stopt u het pompen om de spanning af te lezen (op de manometer ***2***).

Opmerking: terwijl de fles leegloopt (ongeveer 30 seconden), geeft de manometer ***2*** kort een druk aan van max. **6** bar; daarna zakt de druk.

– Spanning aanpassen: ga voor meer spanning door met oppompen. U verlaagt de spanning door op de knop ***1*** te drukken.

Voordat u de set gebruikt zet u de auto aan de kant van de weg, ver genoeg van het verkeer, schakelt u de alarmknipperlichten in, zet u de parkeerrem vast, laat u alle inzittenden uit de auto stappen en zorgt u dat deze zich op veilige afstand van het verkeer bevinden.

Als u de auto stilzet in de berm van de weg, moet u de andere weggebruikers waarschuwen door middel van de gevarendriehoek of op een andere wijze, volgens de regels van het land waar u bent.

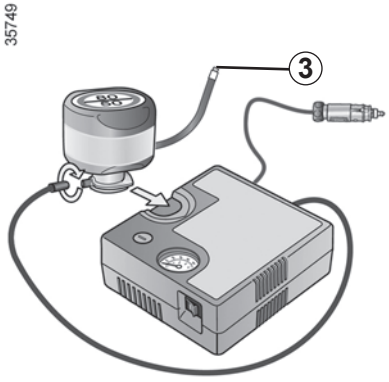

Als na 15 minuten de minimum spanning van de band van 1,8 bar nog niet is bereikt, dan is reparatie niet mogelijk. Ga niet rijden, maar neem contact op met een merkdealer.

In geval van plotseling remmen zouden deze onder de pedalen terecht kunnen komen, waardoor de bestuurder deze niet meer goed kan bedienen.

Als de band correct is opgepompt, verwijdert u de set: schroef de pompaansluiting los van de fles ***3*** om spatten te voorkomen, en bewaar de fles in een plastic verpakking om te voorkomen dat het product gaat lekken.

– Plak het etiket met de rijvoorschriften (onderaan op de fles) op een voor de bestuurder zichtbare plaats op het dashboard.

– Berg de set op.

– Als de band na de eerste keer oppompen nog steeds lek is, moet er worden gereden om het gat te vullen.

– Rijd direct weg en rijd 20 tot 60 km/u om het product gelijkmatig in de band te verdelen, en stop na een afstand van 3 kilometer om de spanning te controleren.

– Als de spanning hoger is dan 1,3 bar maar lager dan de voorgeschreven spanning (raadpleeg de sticker op de rand van het bestuurdersportier), corrigeer deze dan. Of neem contact op met een merkdealer: de band kan niet worden gerepareerd.

Voorzorgsmaatregel bij het gebruik van de set

de set mag niet langer dan 15 minuten aaneengesloten gebruikt worden.

De fles moet na het eerste gebruik worden vervangen, ook al zit er nog vloeistof in.

Na een reparatie met behulp van de set, mag u niet verder dan 200 km rijden. Verminder bovendien uw snelheid en rijd in elk geval niet sneller dan 80 km/u. Het etiket dat u op een zichtbare plaats op het dashboard moet plakken, herinnert u hieraan.
Afhankelijk van het land of de plaatselijke voorschriften, moet een met de pompset gerepareerde band worden vervangen.

Let op, als een ventieldopje ontbreekt of niet goed vastgezet is, kan er lucht uit de banden ontsnappen en de bandenspanning afnemen.

Zorg altijd dat de ventieldopjes gelijk zijn aan de originele en dat ze helemaal vastgezet zijn.

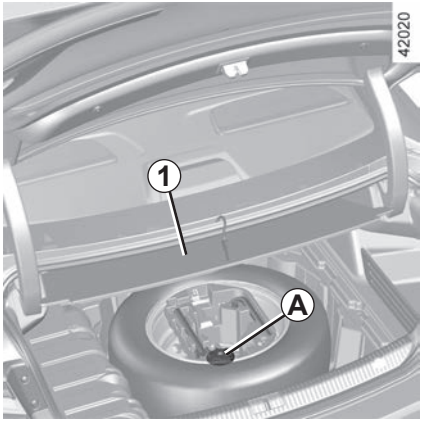

Opbergruimte gereedschapsset

De aanwezigheid van gereedschap is afhankelijk van de auto.

Afhankelijk van de auto vindt u het gereedschap in het vak onder de mat van de bagageruimte ***1*** of in de opbergruimte ***2***.

Voor toegang tot het gereedschap in het vak onder de mat van de bagageruimte ***1***, zet u de steun ***A*** naar voren om de kap vrij te zetten.

Til het deksel op en verwijder het.

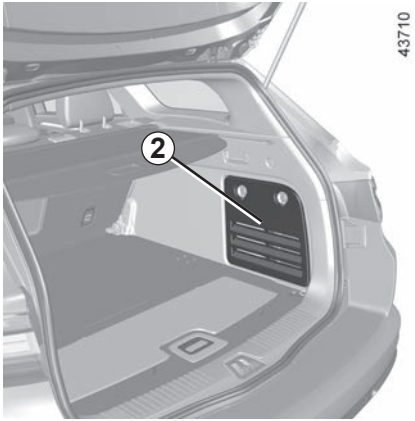

Wielmoersleutel *3*

Hiermee draait u de wielbouten en het sleepoog ***6*** los en zet u deze weer vast.

Krik *4*

Vouw hem in voordat u hem in zijn houder plaatst (let op dat u de wielmoersleutel ***5*** goed terugplaatst).

Sleepoog *6*

➥ 5.35

Wieldop gereedschap *7*

Voor het verwijderen van de wieldoppen.

Gereedschap voor toegang tot het sleeppunt *8*

Met dit gereedschap opent u de afdekkap van het sleeppunt. ➥ 5.35.

Laat nooit gereedschap in de auto rondslingeren. Dit is gevaarlijk als u plotseling moet remmen. Plaats na gebruik de gereedschappen weer goed in hun steun en berg deze correct op in zijn houder: risico van verwonding.

Als er wielbouten in de gereedschapsset zijn meegeleverd, mag u deze bouten (en alleen deze) gebruiken voor het reservewiel: raadpleeg de sticker op het reservewiel.

Gebruik de krik alleen voor het verwisselen van een wiel. De krik mag nooit als steun bij werkzaamheden onder de auto worden gebruikt.

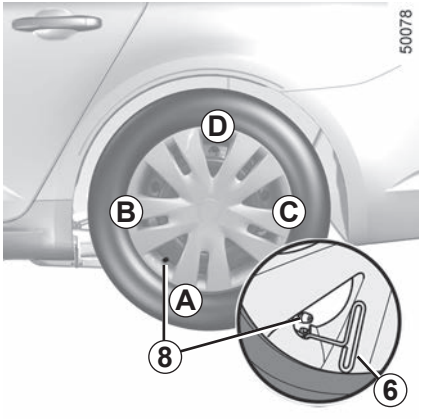

Sierdop

Verwijder dit door het haakje van het wieldopgereedschap ***6*** in de daarvoor bestemde opening bij het ventiel te plaatsen ***8*** (om het metalen klemmetje te pakken).

Om hem weer terug te plaatsen, richt u hem ten opzichte van het ventiel ***8***. Duw de haakjes er in, vanaf het ventiel ***A***, daarna ***B*** en ***C*** en tot slot tegenover het ventiel ***D***.

Opmerking: bij gebruik van een antidiefstalbout ➥ 5.11

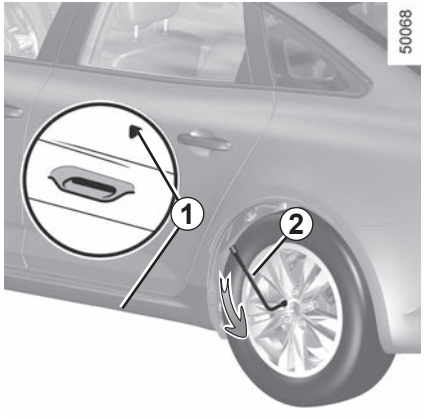

Schakel de alarmknipperlichten in.

Parkeer de auto op veilige afstand van het verkeer op een horizontale, stroeve en stevige ondergrond.

Zet de parkeerrem vast en schakel een versnelling in (eerste of achteruit, of **P** bij een automatische transmissie).
Laat alle inzittenden uitstappen en houd hen op veilige afstand van het verkeer.

Auto met krik en wielmoersleutel

Verwijder de wieldop (indien van toepassing).

Draai de wielbouten iets los met de wielmoersleutel ***2***. Plaats deze zo dat u deze naar beneden moet drukken.

Houd de krik ***3*** horizontaal, met de kop van de krik **noodzakelijkerwijs** bij de metalen versterkingsplaat die het dichtst bij het betreffende wiel is en is aangegeven met een pijl ***1***.

Als u de auto heeft stilgezet in de berm van de weg, moet u de andere weggebruikers waarschuwen door middel van de gevarendriehoek of op een andere, in het land waar u bent, voorgeschreven manier.

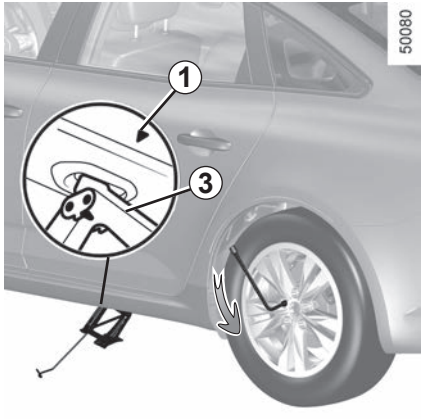

Draai de krik met de hand omhoog zodat u de voet van de krik vlak op de grond kunt zetten, iets binnen de rand van de carrosserie.

Draai de zwengel een paar slagen tot het wiel vrijkomt van de grond.

Draai de wielbouten geheel los en neem het wiel van de naaf.

Plaats het reservewiel op de naaf en draai het wiel rond tot de gaten voor de wielbouten samenvallen.

Als het reservewiel eigen bouten heeft, mag u deze bouten uitsluitend gebruiken voor het reservewiel. Controleer of het wiel goed tegen de naaf is gedrukt, zet de bouten vast en draai de krik los.

Als het wiel op de grond rust, zet u de bouten goed vast, en moet u het vastzetten en de bandenspanning van het reservewiel zo snel mogelijk laten controleren.

Auto met een controlesysteem voor bandenspanning

Bij een te lage bandenspanning (lekken, te lage bandenspanning enz.) verschijnt het waarschuwingslampje op het instrumentenpaneel. ➥ 2.28.

Antidiefstalbouten

Als u antidiefstalbouten gebruikt, moet u deze bouten zo dicht mogelijk bij het ventiel plaatsen (risico dat de wieldop niet gemonteerd kan worden).

Als u merkt dat een band lek is moet u direct stoppen en het reservewiel monteren.

Een lekke band moet zo snel mogelijk worden gerepareerd en vóór terugplaatsing door een deskundige worden onderzocht.

Laat nooit gereedschap in de auto rondslingeren. Dit is gevaarlijk als u plotseling moet remmen. Plaats na gebruik de gereedschappen weer goed in hun steun en berg deze correct op in zijn houder: risico van verwonding.

Als het reservewiel is geleverd met bouten, mag u deze bouten uitsluitend voor het reservewiel gebruiken.

Gebruik de krik alleen voor het verwisselen van een wiel. De krik mag nooit als steun bij werkzaamheden onder de auto worden gebruikt.

De banden vormen de enige verbinding tussen de auto en het wegdek, het is daarom van het grootste belang dat zij in goede staat verkeren.

Houd u strikt aan de wettelijke voorschriften op dit gebied.

Onderhoud van de banden

De banden van uw auto moeten altijd aan de wettelijke voorschriften voldoen. Bovendien moeten de banden, in het belang van een goede wegligging van uw auto, van hetzelfde merk zijn en hetzelfde profiel hebben. De banden moeten in goede staat verkeren en voldoende profiel hebben; de merken die door onze technische dienst zijn goedgekeurd, zijn voorzien van **slijtagecontrolestiften *1***.

Als het loopvlak van een band tot aan deze stiften is weggesleten, **worden ze zichtbaar *2***: u moet **dan** deze band laten vervangen, omdat er nog **slechts 1,6 mm profiel overblijft, waardoor de band op een natte weg onvoldoende grip heeft**.

Ook door overbelasting, door het langdurig snel rijden bij hoge buitentemperaturen en door het regelmatig rijden op slechte wegen, kunnen de banden worden beschadigd, waardoor de veiligheid in gevaar komt.

Bestuurdersfouten, zoals “rijden tegen een stoeprand”, kunnen de banden en de velgen beschadigen, en de voorwielen of achterwielen ontregelen. Laat in dat geval hun staat door een merkdealer controleren.

Bandenspanning

Houd u aan de bandenspanningen (inclusief het reservewiel), controleer de bandenspanningen ten minste eenmaal per maand en zeker voor een lange rit (raadpleeg de sticker op de zijkant van het bestuurdersportier).

Door een **te lage bandenspanning** ontstaat vroegtijdige slijtage en worden de banden abnormaal heet, met alle gevolgen van dien voor de veiligheid:

– slechte wegligging;

– risico van een klapband of het loslaten van het loopvlak.

De bandenspanning is afhankelijk van de belasting en de snelheid. Pas de bandenspanning aan de gebruiksomstandigheden aan (raadpleeg de sticker op de zijkant van het bestuurdersportier).

Controleer de spanning bij koude banden; houd geen rekening met een hogere waarde bij warm weer of na een snel gereden rit.

Indien u de bandenspanning niet bij **koude** banden kunt controleren, moet u de opgegeven waarden met **0,2** tot **0,3** bar (**3 PSI**) verhogen.

Verlaag nooit de spanning van een warme band.

Bijzonderheid
Afhankelijk van de auto, heeft deze een adapter die u op het ventiel moet plaatsen voordat u de band oppompt.

Let op, als een ventieldopje ontbreekt of niet goed vastgezet is, kan er lucht uit de banden ontsnappen en de bandenspanning afnemen.

Zorg altijd dat de ventieldopjes gelijk zijn aan de originele en dat ze helemaal vastgezet zijn.

Auto met een controlesysteem voor bandenspanning

Bij een te lage bandenspanning (lekken, te lage bandenspanning enz.) verschijnt het waarschuwingslampje op het instrumentenpaneel. ➥ 2.28.

Reservewiel

➥ 5.2, ➥ 5.11.

Verwisselen van een wiel

Het kan enkele minuten duren, afhankelijk van de rijstijl, voordat het controlesysteem van de bandenspanning de nieuwe plaats van de wielen en de spanning heeft verwerkt, controleer de bandenspanning na elke ingreep.

Vervangen van de banden

Voor uw veiligheid en voor de naleving van de geldende wetgeving.

Als de banden vervangen moeten worden, mag dit alleen gebeuren door even grote banden van hetzelfde merk, met dezelfde eigenschappen en met hetzelfde profiel.

Moeten ze: ten minste hetzelfde laadvermogen en dezelfde maximumsnelheid als de oorspronkelijke banden hebben, ofwel voldoen aan de door de merkdealer gestelde eisen.

Indien u deze instructies niet respecteert, kunt u uw veiligheid in gevaar brengen en is uw auto mogelijk niet conform de voorschriften.

Risico op verlies van de controle over de auto.

De banden in de winter

Sneeuwkettingen

Sneeuwkettingen mogen uitsluitend rond de voorwielen worden gelegd.

Als een te grote bandenmaat is gemonteerd, **kunnen er mogelijk geen sneeuwkettingen worden gemonteerd**.

Winterbanden

Voor een optimale grip van uw auto raden wij u aan deze banden op **alle vier wielen** te monteren.

Let op: deze banden hebben soms een pijl met de draairichting en een indicatie van de maximumsnelheid die lager kan liggen dan de topsnelheid van uw auto.

Het gebruik van sneeuwkettingen is alleen mogelijk in combinatie met even grote banden als die oorspronkelijk zijn gemonteerd op **uw auto**.

Spijkerbanden

Het gebruik van spijkerbanden is slechts onder bepaalde omstandigheden toegestaan. Houd u aan de ter plaatse geldende voorschriften, en rijd niet sneller dan de daarmee toegelaten maximum snelheid.

Indien u voor deze banden kiest, moeten zij in ieder geval links en rechts voor worden gemonteerd.

Wij raden u in ieder geval aan een merkdealer te raadplegen. Hij weet als geen ander welke voorzieningen het beste bij uw auto passen.

Wielen van 18” of meer zijn niet geschikt voor sneeuwkettingen.

Als u **specifieke uitrustingen** wenst te gebruiken, raadpleeg dan een merkdealer.

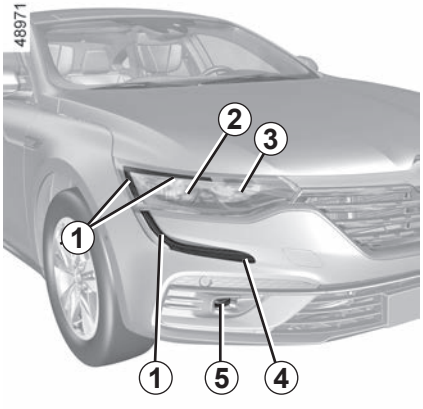

LED-dagrijverlichting en markeringslichten *1*

Raadpleeg een merkdealer.

LED-grootlicht *2*

Raadpleeg een merkdealer.

LED-dimlicht *3*

Raadpleeg een merkdealer.

LED-richtingaanwijzers *4*

Raadpleeg een merkdealer.

LED-mistlichten voor, bochtlichten *5*

(afhankelijk van de auto)

Raadpleeg een merkdealer.

Extra lampen

Vraag uw merkdealer om advies als u mistlichten op uw auto wilt monteren.

Alle werkzaamheden (of wijzigingen) aan de elektrische installatie moeten worden uitgevoerd door een merkdealer, aangezien de elektrische installatie (bedrading, onderdelen en vooral de dynamo) kan worden beschadigd door een verkeerde aansluiting. Bovendien beschikt uw merkdealer over de benodigde onderdelen.

4-deurs uitvoering

Zijlichten, remlichten, richtingaanwijzers, mistlichten en achteruitrijlichten (LED)

Raadpleeg een merkdealer.

Break uitvoering

Zijlichten, remlichten, richtingaanwijzers, mistlichten en achteruitrijlichten (LED)

Raadpleeg een merkdealer.

Derde remlicht *1*

Raadpleeg een merkdealer.

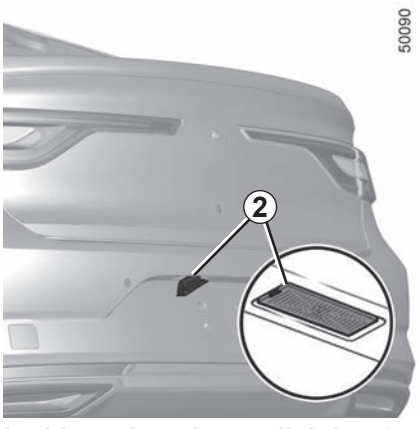

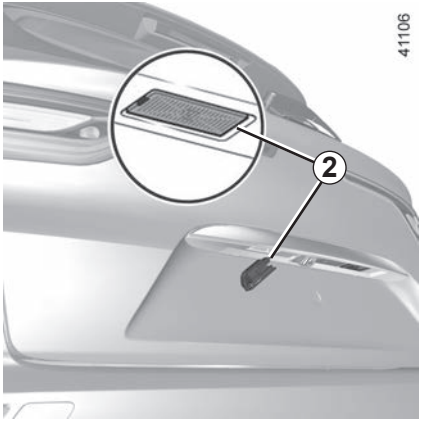

Led-kentekenplaatverlichting *2*

Raadpleeg een merkdealer.

LED-zijknipperlichten *3*

Raadpleeg een merkdealer.

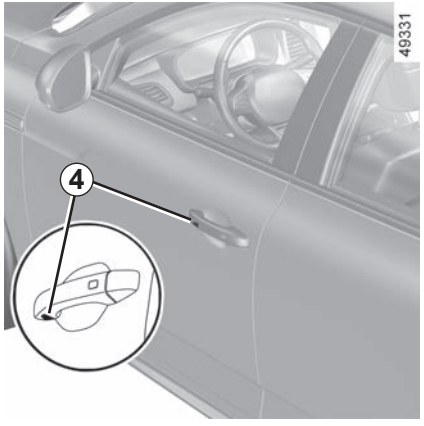

Welkomstverlichting op de externe handgrepen (LED) *4*

Raadpleeg een merkdealer.

Leesspots *1*

Raadpleeg een merkdealer.

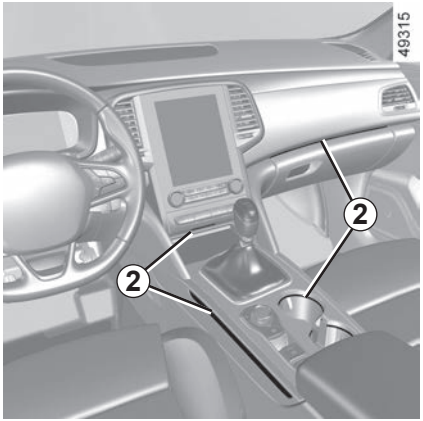

Sfeerverlichting *2*

Raadpleeg een merkdealer.

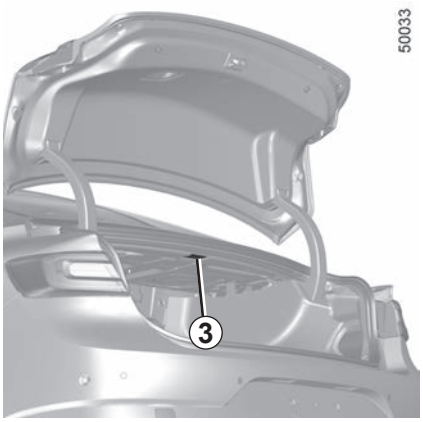

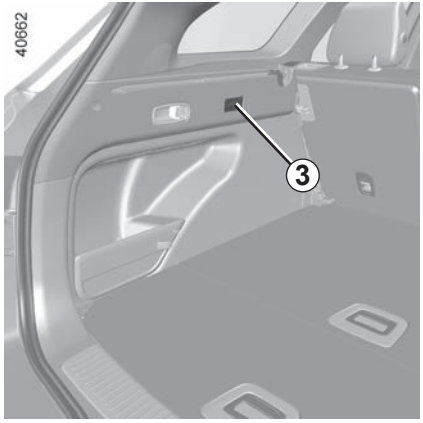

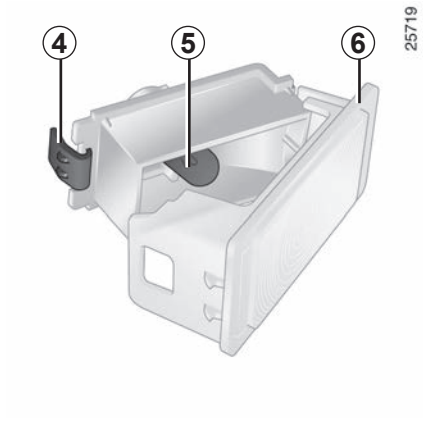

Bagageverlichting *3*

Maak met een platte schroevendraaier het lamphuis ***3*** los door de twee lipjes aan weerskanten van het lamphuis in te drukken.

Maak de stekker los.

Druk tegen het lipje ***4*** zodat de lens ***6*** vrijkomt en u het lampje ***5*** kunt vervangen.

Lamptype: W5W.

De lampen staan onder druk en kunnen openbarsten bij het vervangen.

Verwondingsgevaar

Verlichting dashboardkastje *7*

Maak met een platte schroevendraaier het lamphuis ***7*** los door de twee lipjes aan weerskanten van het lamphuis in te drukken.

Maak de stekker los.

Druk tegen het lipje ***4*** zodat de lens ***6*** vrijkomt en u het lampje ***5*** kunt vervangen.

Lamptype: W5W.

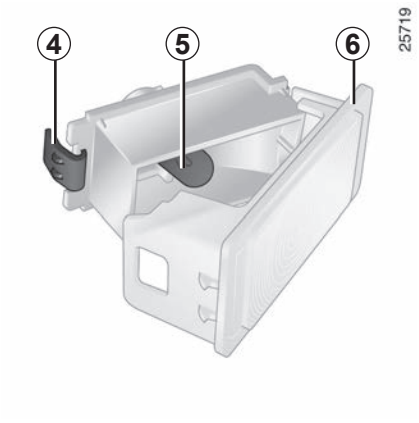

De lampen staan onder druk en kunnen openbarsten bij het vervangen.

Verwondingsgevaar

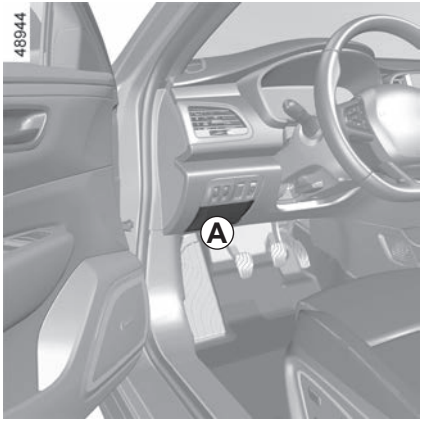

Zekeringkastje

Controleer de staat van de zekeringen als een elektrisch apparaat niet werkt.

Maak het klepje ***A*** los.

Afhankelijk van de wetgeving of uit voorzorg:

zorg dat u altijd reservelampen en -zekeringen in uw auto heeft, een merkdealer kan u deze leveren.

Raadpleeg de sticker met de verklaring van de zekeringen in de opbergruimte ***A***.

Bepaalde zekeringen moeten door een vakman worden vervangen. Deze zekeringen vindt u niet op de sticker.

U mag enkel werkzaamheden uitvoeren aan de zekeringen die zijn aangegeven op de sticker.

Controleer de betreffende zekering en **vervang hem**, indien nodig, **door een zekering met hetzelfde amperage als de oorspronkelijke zekering.**

Door een te sterke zekering kan de bedrading te heet worden en kan brand ontstaan als een elektrisch orgaan door een storing te veel stroom verbruikt.

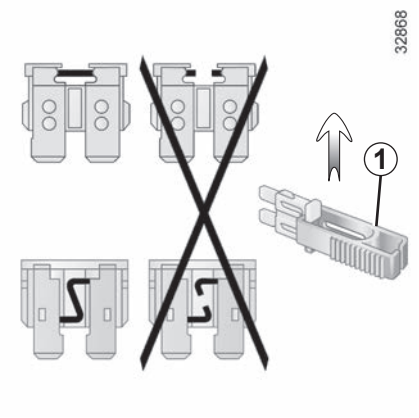

Tangetje *1*

Trek de zekering los met behulp van het tangetje ***1***, dat zich op onder de zekeringen bevindt.

U kunt de zekering uit het tangetje schuiven.

Gebruik niet de ongebruikte plaatsen op de zekeringplaat om reservezekeringen in te steken.

Raadpleeg de sticker met de verklaring van de zekeringen in de opbergruimte.

Bepaalde zekeringen mogen alleen worden vervangen door een vakman. Deze zekeringen staan niet aangegeven op de sticker.

U mag alleen de zekeringen vervangen die zijn aangeduid op de sticker.

ZEKERINGEN (3/3)

Bestemming van de zekeringen
(de aanwezigheid van de zekeringen hangt van het uitrustingsniveau van de auto af)

Symbool	Bestemming
	Ruitensproeiers
	Accessoireaansluitingen op derde rij, accessoireaansluiting bagageruimte
	Aansteker voor, accessoireaansluiting voor en achter
	Niet in gebruik
	Spiegelverwarming
STOP	Remlichten, UCH
	Parkeerrem
	Extra versterker
	Aansluitingen voor radio, multimediascherm, multimedia-accessoires, schakelaar voor parkeerrem
BCM	UCH, ruitenwisser achter, mistlamp achter
	Portiervergrendeling, bediening voor openen en sluiten van de achterklep

Symbool	Bestemming
SED	Niet in gebruik
	Aansluiting trekhaak
DIAG	Diagnoseaansluiting, geluidsalarm
	Zoemer
	Instrumentenpaneel, verlichting bedieningsorganen dashboard
	Veringen voor elektronische schokdemping
	Ruitenwisser voor
	Richtingaanwijzers, alarmknipperlichten
	USB-aansluiting achter op console
	Niet in gebruik

Om vonkvorming te voorkomen:

– Controleer of alle stroomverbruikers (binnenlichten enz.) zijn uitgeschakeld voordat u de accuklemmen losmaakt of aansluit;

– schakel de acculader uit voordat u deze op de accu aansluit of ervan losmaakt;

– leg geen metalen of andere geleidende voorwerpen, die kortsluiting tussen de accupolen kunnen veroorzaken, op de accu;

– wacht minstens één minuut na het afzetten van de motor voordat u de accukabels losmaakt.

– zet de accukabels na het weer monteren goed vast.

Aansluiting van een acculader

De acculader moet geschikt zijn voor een accu met een nominale spanning van 12 volt.

Maak de accukabels nooit los als de motor draait. **Houd u aan de voorschriften van de fabrikant van de acculader.**

Voordat u iets doet onder de motorkap, moet u het contact afzetten. ➥ 2.3

Voor bepaalde accu's gelden speciale voorwaarden bij het laden. Raadpleeg uw merkdealer.

Voorkom elk risico op een vonk die onmiddellijk een explosie tot gevolg zou kunnen hebben. Zorg dat het opladen in een goed geventileerde ruimte plaatsvindt.

Gevaar van ernstige verwondingen.

Teneinde uw veiligheid en een goede werking van de elektrische uitrustingen van de auto te waarborgen (lampen, ruitenwisser, rembekrachtiging), moet elk onderhoud aan de accu (demontering, loskoppeling...) verplicht worden uitgevoerd door een gespecialiseerd vakman.

Risico op brandwonden door elektrische schokken.

U moet zich verplicht houden aan de vervangingsintervallen die worden aangegeven in het onderhoudsboekje zonder deze te overschrijden.

De accu is van een speciaal type. Zorg dat deze wordt vervangen door een van hetzelfde type.

Roep de hulp in van een merkdealer.

Let op bij werkzaamheden dicht bij de motor, deze kan nog warm zijn. Bovendien kan de ventilateurmotor onverwacht gaan draaien. Het waarschuwingslampje in de motorruimte herinnert u hieraan.

Verwondingsgevaar

Starten met starthulpkabels

Als u voor het starten de accu van een andere auto moet gebruiken, koop dan de startkabels (met groot oppervlak) bij een merkdealer of controleer, als u reeds startkabels heeft, of deze in goede staat verkeren.

Beide accu's moeten dezelfde spanning hebben: 12 volt. De hulpaccu moet minstens de capaciteit (ampère-uur, Ah) hebben van de ontladen accu.

Let erop dat de auto's elkaar niet raken (kortsluitingsgevaar als u de pluspolen met elkaar verbindt) en dat de ontladen accu goed aangesloten is. Zet het contact af van uw auto.

Start de motor van de hulpauto met een middelmatig toerental.

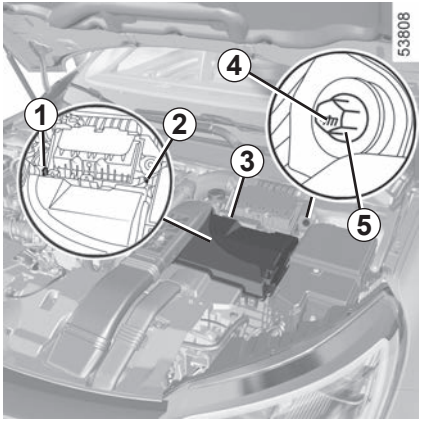

Accu in de motorruimte

Til de afdekkap van de eenheid ***3*** achter de accu op.

Controleer of de kabels ***A*** en ***B*** elkaar nergens raken en of de positieve kabel ***A*** geen metalen delen van de hulpauto raakt.

Risico van letsel en/of beschadiging van de auto.

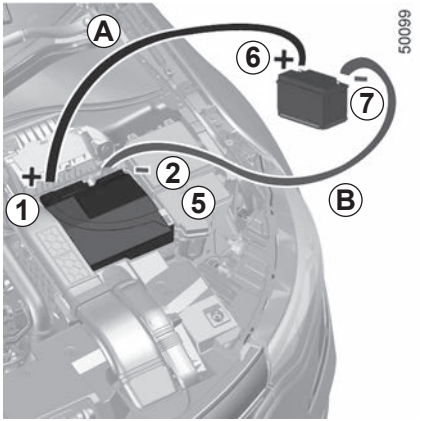

Sluit de positieve kabel ***A*** aan op de **steun *1*** (+) onder de afdekkap van de eenheid ***3***, en vervolgens op de **pluspool *6*** (+) van de hulpaccu.

Sluit de negatieve kabel ***B*** aan op de **pool *7*** (–) van de hulpaccu en daarna op de **metalen kabel *2*** (–) of, afhankelijk van de auto, op de bout ***5*** (–), als u de markering ziet ***4.***

Start de motor en maak zodra deze draait de kabels ***A*** en ***B*** in omgekeerde volgorde los (***2*** of ***5 - 7 - 6 - 1***).

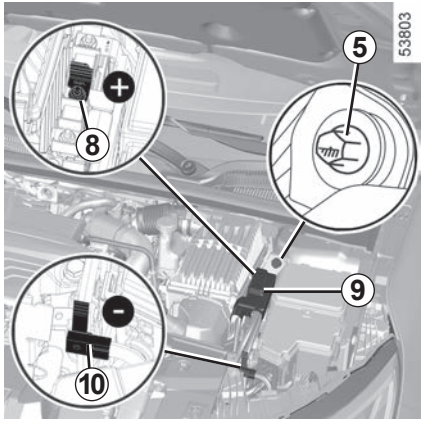

Accu in de bagageruimte

De accu is niet direct toegankelijk.

Gebruik de **aansluiting *8*** (+), onder de klep ***9***, en de **aansluiting *10*** (–) (als u de sticker ziet ***11***) of, afhankelijk van de auto, de bout ***5*** (–) (als u de markering ziet ***4***) in de motorruimte.

Het is verboden om de positieve kabel in de motorruimte los te koppelen.
Risico van onbedoeld starten van de motor.
Risico van brandwonden door rondschietende vonken.

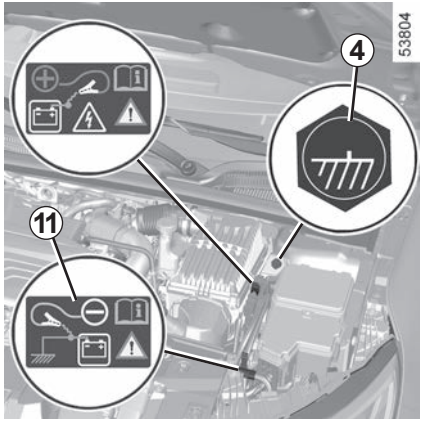

Sluit de positieve kabel aan ***A*** op de **aansluiting *8*** (+) en daarna op **aansluiting *7*** (+) van de hulpaccu.

Controleer of de kabels ***A*** en ***B*** elkaar nergens raken en of de positieve kabel ***A*** geen metalen delen van de hulpauto raakt.

Risico van letsel en/of beschadiging van de auto.

Sluit de positieve kabel aan ***A*** op de **aansluiting *8*** (+) en daarna op **aansluiting *6*** (+) van de hulpaccu.

Sluit de negatieve kabel ***B*** aan op de **pool *7*** (–) van de hulpaccu en daarna op de **terminal *10*** (–).

Start de motor en maak zodra deze draait de kabels ***A*** en ***B*** in omgekeerde volgorde los (***10* of *5 - 7 - 6 - 8***).

Vervangen van het batterijtje

Als het bericht “Batterij kaart bijna leeg” verschijnt op het instrumentenpaneel, vervangt u het batterijtje in de kaart:

– schuif de behuizing achter ***1*** omlaag terwijl u op de zone ***A*** drukt;
– verwijder het afdekkapje ***2*** van het batterijtje;
– verwijder het batterijtje door op één kant ervan te drukken en het aan de andere kant op te tillen;

– plaats dit terug volgens de richting en het model aangeduid in het deksel.

Ga bij het monteren te werk in omgekeerde volgorde, druk daarna vier keer, in de nabijheid van de auto, op één van de knoppen van de card: de boodschap verdwijnt als weer gestart wordt.

Zorg dat het deksel goed vastzit.

Opm: kom bij het vervangen van het batterijtje niet aan het elektronische circuit of de contactpunten op de kaart.

De batterijtjes zijn verkrijgbaar bij een merkdealer, de levensduur is ongeveer twee jaar. Let op dat er geen inkt op het batterijtje zit: risico van slecht elektrisch contact.

Als deze vervangen moeten worden, moet u hetzelfde of een gelijkwaardig accutype gebruiken (raadpleeg een merkdealer).

Bij het vervangen:
– Controleer of de batterijtjes goed zijn geplaatst.
explosiegevaar.
– Als de klep niet goed sluit: niet gebruiken en buiten bereik van kinderen houden.

Storingen

Als de accu om een juiste werking te kunnen garanderen, kunt u nog steeds de auto starten en vergrendelen/ontgrendelen ➥ 1.9.

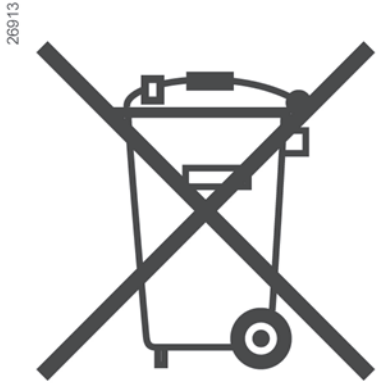

Gooi lege batterijen niet weg, maar lever ze in bij een inzamelpunt voor lege batterijen.

Voorzorgen met betrekking tot batterijen:

– Houd (nieuwe of oude) batterijen buiten het bereik van kinderen.

– Slik de batterijtjes niet in.

Risico van chemische brandwonden die dodelijk kunnen zijn.

– Indien er batterijtjes zijn ingeslikt of in het lichaam ingebracht, moet zo snel mogelijk een arts worden geraadpleegd.

Elektrische en elektronische accessoires
Controleer vóór het installeren van een dergelijk accessoire (bij zenders/ontvangers vooral: frequentieband, vermogen, plaats van de antenne enz.) of dat geschikt is voor uw auto. Vraag advies aan een merkdealer.
Sluit alleen accessoires aan met een vermogen van maximaal 120 watt. **Risico van brand.** Als verschillende accessoireaansluitingen tegelijk worden gebruikt, mag het totale vermogen van de aangesloten accessoires niet meer zijn dan 180 watt.
Wijzig niet zelf de bedrading van de auto want door een verkeerde aansluiting kunnen de elektrische installatie en/of de erop aangesloten organen worden beschadigd. Laat eventuele veranderingen door een merkdealer uitvoeren.
In geval van achteraf inbouwen van een elektrische uitrusting, moet u goed in de gaten houden dat de installatie wel is beschermd door een zekering. Noteer de sterkte van deze zekering en de plaats waar hij zich bevindt.

De diagnoseaansluiting gebruiken
Het gebruik van elektronische accessoires op de diagnoseaansluiting kan ernstige storing van de elektronische systemen van de auto veroorzaken. Voor uw veiligheid is het raadzaam alleen door de fabrikant goedgekeurde elektronische accessoires te gebruiken, raadpleeg een merkdealer. **Risico van ernstig ongeval**.

Gebruik van zenders/ontvangers (telefoons, 27 Mc apparatuur, enz.)
Telefoons en 27 Mc-apparatuur met een ingebouwde antenne kunnen de werking beïnvloeden van elektronische systemen in de auto. Gebruik dergelijke apparaten daarom met een buitenantenne. **Houd u altijd aan de wettelijke voorschriften met betrekking tot het gebruik van deze apparaten.**

Achteraf inbouwen van accessoires
Als u accessoires op de auto wilt installeren: raadpleeg een merkdealer. Om zeker te zijn dat uw auto goed werkt en om elk risico te vermijden dat uw veiligheid kan aantasten, raden wij u aan om door de constructeur goedgekeurde accessoires te gebruiken: deze zijn aan uw auto aangepast en alleen deze worden door de constructeur gegarandeerd.
Als u een antidiefstalstang gebruikt, bevestig deze dan uitsluitend op het rempedaal.
Hinder bij het rijden
Aan de bestuurderskant mogen alleen voor de auto geschikte matten worden gebruikt, die moeten worden vastgezet aan de vooraf geïnstalleerde onderdelen. Controleer regelmatig of ze goed vastzitten. Stapel niet meerdere matten op elkaar. **Gevaar van hakende pedalen.**

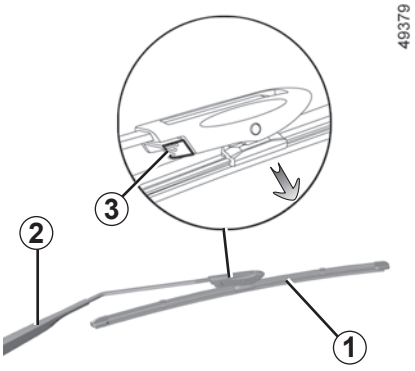

Ruitenwisserblad voor *1*

Duw met **het contact aan en de motor uit** de schakelaar van de ruitenwissers helemaal naar beneden: de bladen stoppen in een stand waarbij de motorkap vrij is.
Til de ruitenwisserarmen ***2*** op en druk op de knop ***3*** om het blad vrij te maken.

Bij het monteren

Schuif het blad op de arm tot het vastklemt. Controleer de vergrendeling. Laat de arm van het ruitenwisserblad voorzichtig zakken.

Zet met het contact aan de schakelaar van de ruitenwisser in ruststand. Het ruitenwisserblad aan bestuurderskant moet altijd boven het blad aan de passagierskant liggen. Als dat niet het geval is, zal de ruitenwisser één wisbeweging maken zodra de auto sneller rijdt dan ongeveer 7 km/uur.

Opmerking: voordat u de auto start, laat u de ruitenwisserbladen zakken tot op de voorruit om schade aan de motorkap of de ruitenwisser te vermijden.

Activeer de ruitenwissers niet op een droge ruit. Dit kan leiden tot vroegtijdige slijtage of beschadiging van de wisserbladen.

– Controleer als het vriest voordat u wegrijdt of de ruitenwisserbladen niet aan de ruit zijn vastgevroren. De wissermotor kan hierdoor te warm worden of de bladen kunnen beschadigd raken.
– Controleer regelmatig de wisserbladen.
Zodra hun werking afneemt moet u ze vervangen, ongeveer eens per jaar.

Bij het vervangen van het blad, let bij het verwijderen van het blad op, dat u hem niet op de ruit laat vallen: u zou de ruit kunnen breken.

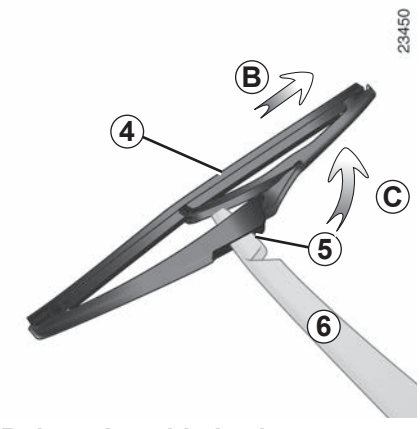

Ruitenwisserblad achter *4*

Met de schakelaar in ruststand (uitgeschakeld):

– Til de ruitenwisserarm ***6*** op;

– laat het blad ***4*** kantelen tot u een weerstand voelt (beweging ***C***);

– afhankelijk van de auto, drukt u op het lipje ***5***, daarna maakt u het blad vrij door er aan te trekken (beweging ***B***).

Bij het monteren

Monteer het ruitenwisserblad in omgekeerde volgorde van losmaken. Controleer of het blad goed is vergrendeld.

Voordat u het blad van de achterste ruitenwisser vervangt, moet u nagaan of de schakelaar in ruststand staat (uitgeschakeld is).

Risico van verwonding.

Voordat u gaat slepen, moet u de versnellingsbak in neutraal zetten, de stuurkolom ontgrendelen en vervolgens de parkeerrem loszetten.
Voor auto's met een automatische transmissie moet u een beroep doen op een merkdealer als u de versnellingshendel niet in stand N kunt zetten.

Stuurkolomontgrendeling

Druk met de kaart in het passagierscompartiment circa **twee seconden** op de motorstartknop (**zonder op het rempedaal te drukken, zodat de motor niet start**).
Zet de hendel terug in neutraal (stand **N** voor een auto met automatische transmissie)
De stuurkolom wordt ontgrendeld, de accessoires worden gevoed: u kunt de verlichting van de auto gebruiken (richtingaanwijzers, remlichten, enz.). 's Nachts moet de auto zijn verlicht.
Druk, afhankelijk van de auto, na het slepen twee keer kort op de startknop van de motor (risico van het ontladen van de accu).

Houd u altijd aan de wettelijke bepalingen inzake het slepen. Als u de slepende auto rijdt, overschrijd dan niet de toegelaten aanhangwagenmassa van uw auto. ➥ 6.11.

Slepen van een auto met een automatische transmissie

Vervoer de auto op een plateau of sleep hem met beide voorwielen van de grond.

Bij uitzondering kunt u de auto laten slepen met de vier wielen op de grond, uitsluitend vooruit rijdend met de hendel in neutrale stand N en over een afstand van maximaal 80 km, tegen een maximale snelheid van 25 km/u.

Laat de kaart in de auto tijdens het slepen.

Risico van blokkeren van de stuurkolom.

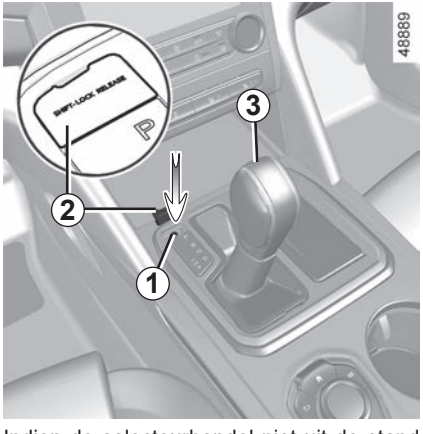

Indien de selecteurhendel niet uit de stand **P** kan worden verzet als u het rempedaal indrukt, dan kunt u de hendel als volgt met de hand vrijzetten.

Maak daarvoor het klepje ***2*** los, steek een gereedschap met een onbuigzame stang in het gat ***1*** en druk tegelijkertijd op de knop ***3*** om de hendel te ontgrendelen.

Raadpleeg zo spoedig mogelijk een merkdealer.

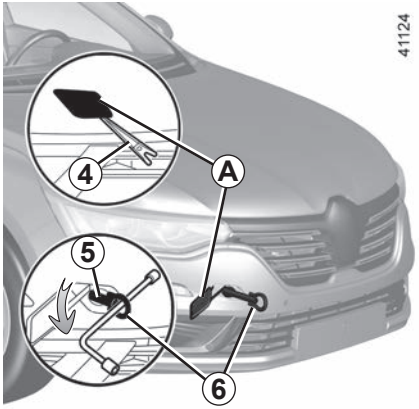

Gebruik uitsluitend de sleeppunten voor *5* en achter *7* (en nooit de aandrijfassen of enig ander deel van de auto). Deze sleeppunten mogen alleen voor slepen worden gebruikt. Ze mogen nooit worden gebruikt om de auto direct of indirect op te tillen.

Bij stilstaande motor werken de stuur- en rembekrachtiging niet meer.

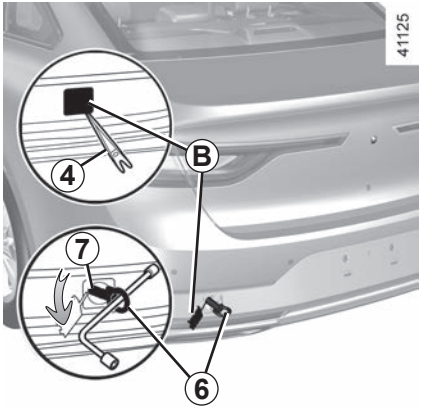

Toegang tot de sleeppunten

Maak het kapje ***A*** of ***B*** los door het gereedschap ***4*** of iets gelijkaardigs onder het kapje te schuiven. ➥ 5.9.

Schroef het sleepoog ***6*** volledig vast: eerst met de hand en daarna met de wielsleutel.

Laat nooit gereedschap in de auto rondslingeren. Dit is gevaarlijk als u plotseling moet remmen.

Gebruik alleen het sleepoog ***6*** en de wielmoersleutel ➥ 5.9.

Zorg ervoor dat het sleepoog correct met bouten is bevestigd.

Risico om het gesleepte object te verliezen.

– Gebruik een starre sleepstang. Indien u een touw of kabel gebruikt bij het slepen (als dit wettelijk toegestaan is), moet de auto die gesleept wordt nog kunnen remmen.

– De auto die gesleept wordt, moet te allen tijde bestuurbaar zijn.

– Accelereer en rem gelijkmatig en zonder schokken om te voorkomen dat de auto beschadigen.

– In alle gevallen, is het raadzaam om **25 km/u** niet te overschrijden.

STORINGEN (1/6)

Gebruik van de kaart	MOGELIJKE OORZAKEN	WAT TE DOEN
De kaart kan geen portieren ontgrendelen of vergrendelen.	Batterij van de card leeg.	Vervang de accu of laat deze vervangen. U kunt nog steeds uw auto vergrendelen/ontgrendelen en starten. ➥ 1.9 en ➥ 2.3.
	Gebruik van apparaten die op dezelfde frequentie als de card werken (mobiele telefoon, enz.).	Gebruik deze apparaten niet langer of gebruik de sleutel. ➥ 1.9.
	De auto bevindt zich in een sterk elektromagnetisch veld. Accu van de auto ontladen.	Gebruik de sleutel die in de card is geïntegreerd ➥ 1.9.
	De boodschap “Plaats de kaart in zone + START” verschijnt op het instrumentenpaneel.	Plaats de card in de daarvoor bestemde positie ➥ 2.3 en druk vervolgens op de op START-toets.
	De motor van de auto is gestart.	Als de motor draait, kunt u niet vergrendelen/ontgrendelen met de kaart. Zet het contact uit.
	Desynchronisatie van de kaart.	Ontgrendel het bestuurdersportier door de sleutel die in de kaart zit, in het portierslot te steken; ➥ 1.9 plaats de kaart in de daarvoor bestemde positie ➥ 2.3 en druk op START om de kaart te synchroniseren.

U schakelt de startmotor in	MOGELIJKE OORZAKEN	WAT TE DOEN
De controlelampjes op het instrumentenpaneel gaan zwakker of niet branden, de startmotor draait niet.	Accuklemmen niet goed vastgezet, los of geoxideerd.	Vastzetten, aansluiten of reinigen indien geoxideerd.
	Accu ontladen of defect.	Sluit een andere accu aan op de ontladen accu ➥ 5.26 of vervang de accu indien nodig. Duw de auto niet aan als de stuurkolom is vergrendeld.
	Circuit defect.	Raadpleeg een merkdealer.
De motor wil niet starten.	De voorwaarden voor het starten zijn niet vervuld.	➥ 2.3.
	De handsfree-kaart werkt niet.	Plaats de kaart in de hiervoor bestemde uitsparing in het middenconsole. ➥ 2.3.
Met stilstaande auto, koude motor, is het stationair toerental hoog.	Bij een benzinemotor is dit is meestal geen storing. Het kan worden veroorzaakt door de stijgende temperatuur van de motor.	Het stationair toerental van de motor moet na ongeveer een minuut zakken. Zo niet dan is er mogelijk een andere oorzaak. Roep de hulp in van een merkdealer.
De motor weigert te stoppen.	Card niet gedetecteerd.	Plaats de kaart in de hiervoor bestemde uitsparing in het middenconsole. Druk lang op de startknop.
	Elektronische storing.	Druk vijf keer snel op de startknop.
De stuurkolom blijft vergrendeld.	Stuurwiel geblokkeerd.	Draai het stuurwiel terwijl u drukt op de startknop van de motor. ➥ 2.2.
	Circuit defect.	Raadpleeg een merkdealer.

Tijdens het rijden	MOGELIJKE OORZAKEN	WAT TE DOEN
Trillingen.	Banden te zacht, beschadigd of uit balans.	Controleer de bandenspanning, als deze goed is, laat dan de banden door een merkdealer nakijken.
Witte rook uit de uitlaat.	Bij een dieselmotor hoeft dit geen storing te zijn, de rook kan ontstaan door de regeneratie van het roetfilter.	➥ 2.12.
	Bij een benzinemotor is dit is meestal geen storing. Afhankelijk van de weersomstandigheden (koud, vochtig enz.), kan er bij sterk accelereren rook ontstaan.	Laat het toerental zakken en vermijd plots accelereren, zodat de rook geleidelijk verdwijnt. Zo niet dan is er mogelijk een andere oorzaak. Ga naar een merkdealer.
Rook onder de motorkap.	Kortsluiting of lekkage van het koelcircuit.	Stop, zet het contact uit, ga bij de auto vandaan en roep de hulp in van een merkdealer.
Het waarschuwingslampje voor de oliedruk gaat branden:		
in een bocht of tijdens het remmen	Het peil is te laag.	Motorolie bijvullen ➥ 4.6.
dooft langzaam of blijft branden bij gas geven	Te lage oliedruk.	Stop en roep de hulp in van een merkdealer.

Tijdens het rijden	MOGELIJKE OORZAKEN	WAT TE DOEN
Het sturen gaat zwaar.	Oververhitting van de bekrachtiging. Probleem met de elektrische bekrachtigingsmotor. Storing in het hulpsysteem.	Rijd voorzichtig bij lage snelheid, let op de kracht die u moet zetten op het stuurwiel om de wielen te draaien. Raadpleeg een merkdealer.
De motor wordt te warm. De koelvloeistoftemperatuurmeter staat in de gevarenzone en het waarschuwingslampje STOP brandt.	Koelventilateur defect.	Stop de auto, stop de motor en roep de hulp in van een merkdealer.
	Koelvloeistoflekkage.	Controleer het koelvloeistofreservoir: er moet vloeistof in zitten. Als het leeg is, raadpleeg dan zo snel mogelijk een merkdealer.
De vloeistof in het expansievat borrelt.	Mechanische storing: koppakking opgeblazen.	Zet de motor stil. Roep de hulp in van een merkdealer.

Radiateur: als er veel te weinig koelvloeistof is, mag deze niet worden bijgevuld met koude koelvloeistof wanneer de motor erg heet is. Na elke reparatie waarbij het koelsysteem geheel of gedeeltelijk is afgetapt, moet dit met nieuwe koelvloeistof worden bijgevuld. Gebruik hiervoor alleen door onze technische diensten goedgekeurde koelvloeistof.

STORINGEN (5/6)

Elektrische organen	MOGELIJKE OORZAKEN	WAT TE DOEN
De ruitenwisser werkt niet.	Ruitenwisserbladen kleven.	Maak de wisserbladen los van de ruit.
	Elektrische installatie defect.	Raadpleeg een merkdealer.
	Zekering beschadigd.	Vervang de zekering of laat deze vervangen. ➥ 5.23.
De ruitenwisser stopt niet.	Elektrische verstelling defect.	Raadpleeg een merkdealer.
Knipperfrequentie te hoog.	Lamp doorgebrand.	➥ 5.16
De knipperlichten werken niet.	Elektrische installatie of schakelaar defect.	Raadpleeg een merkdealer.
	Zekering beschadigd.	Vervang de zekering of laat deze vervangen. ➥ 5.23.
De koplampen schakelen niet in of niet uit.	Elektrische installatie of schakelaar defect.	Raadpleeg een merkdealer.
	Zekering beschadigd.	Vervang de zekering of laat deze vervangen. ➥ 5.23.

Elektrische organen	MOGELIJKE OORZAKEN	WAT TE DOEN
Condens in de koplampen of achterlichten.	Condens is een normaal verschijnsel dat door variaties in temperatuur en vochtigheid kan worden veroorzaakt. In dat geval verdwijnen de sporen geleidelijk aan als de lichten branden.	
Het waarschuwingslampje van het niet dragen van de autogordels vooraan brandt niet in overeenstemming met het vastmaken van de autogordels.	Een voorwerp tussen de vloer en de stoel hindert de werking van het opname-element.	Verwijder elk voorwerp onder de stoelen vooraan.
De berichten: “Stop & Start controleren’ en ‘Stand P defect” worden op het instrumentenpaneel weergegeven.	Storing in controlesysteem van de sluitingen van de autogordels.	Maak de autogordel los/vast. Als een van de twee berichten blijft verschijnen, neem dan contact op met een erkende dealer.

Hoofdstuk 6: Technische gegevens

Identificatieplaatjes auto 6.2
Technische informatie voor de hulpdiensten 6.3
Identificatie van de motor 6.4
Afmetingen 6.6
Gegevens van de motor 6.8
Massa’s 6.11
Aanhangwagengewichten 6.11
Onderdelen en reparaties 6.12
Onderhoudscoupons 6.13
Plaatwerkcontrole 6.19

IDENTIFICATIEPLAATJES AUTO

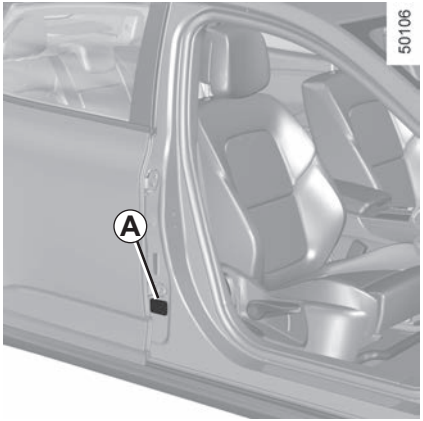

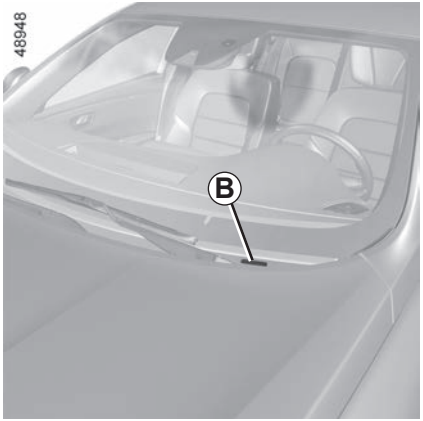

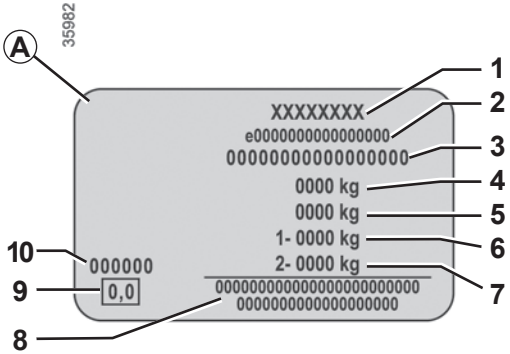

De gegevens op het constructeursplaatje moeten bij eventuele klachten en bij het bestellen van onderdelen altijd worden vermeld.

De aanwezigheid en de plaats van de informatie zijn afhankelijk van de auto.

Constructeursplaatje *A*

1 Naam van de fabrikant.

2 Nummer van communautair ontwerp of registratienummer.

3 Identificatienummer.
Afhankelijk van de auto wordt deze informatie herhaald op de markering *B*.

4 MMAC (Max. toegelaten totaalmassa)

5 MTR (Maximaal toegelaten treinmassa: auto met aanhanger).

6 MMTA (Max. toegelaten massa) gemeten onder de vooras

7 MMTA achteras.

8 Gereserveerd voor zakelijke of aanvullende inschrijvingen.

9 Niet in gebruik.

10 Laknummer (kleurcode).

TECHNISCHE INFORMATIE VOOR DE HULPDIENSTEN

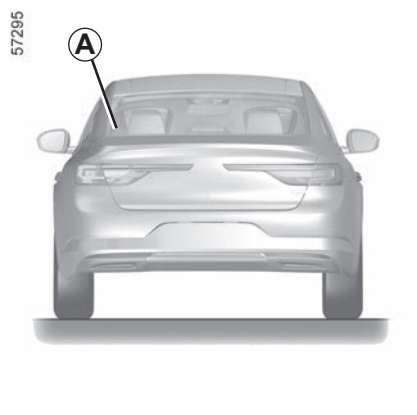

De QR-code op het label ***A*** geeft hulpverleners via een tablet of smartphone direct toegang tot de technische voertuiginformatie die ze nodig hebben bij een ongeval.

Zorg dat het label ***A*** altijd aanwezig en zichtbaar is, zowel op de voorruit als de achterruit.

Elke wijziging of beschadiging maakt toegang tot de informatie onmogelijk.

MOTORIDENTIFICATIE (1/2)

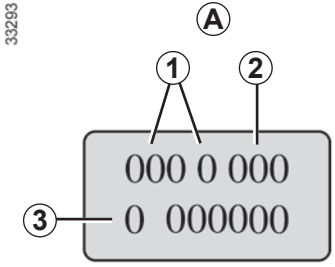

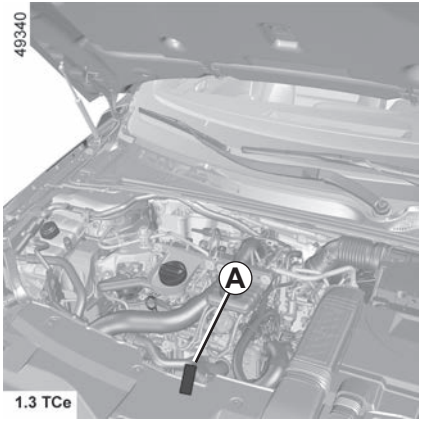

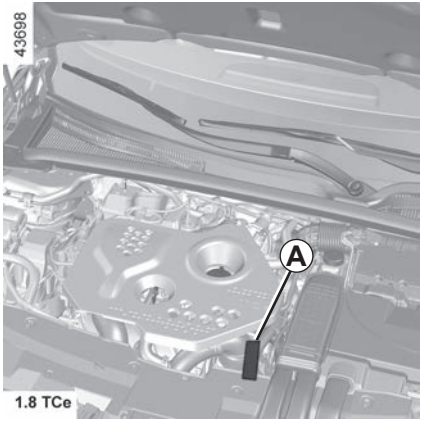

De motoridentificatiegegevens in zone *A* moeten bij correspondentie en bij het bestellen van onderdelen altijd worden vermeld.
(de plaats is afhankelijk van het motortype)

1 Type van de motor.

2 Indicenummer van de motor.

3 Serienummer van de motor.

MOTORIDENTIFICATIE (2/2)

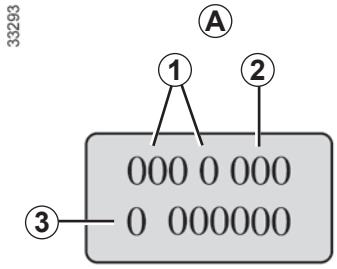

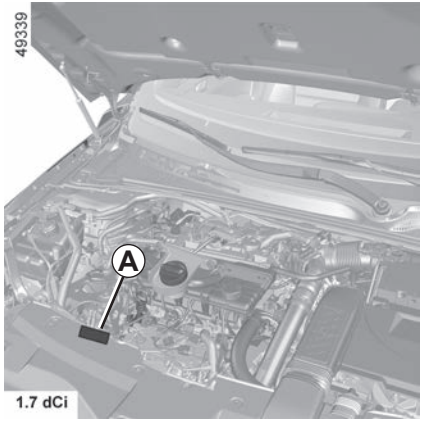

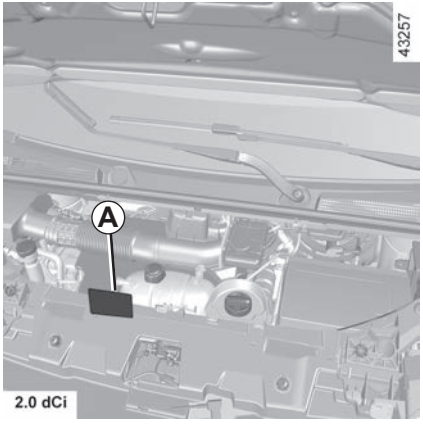

De motoridentificatiegegevens in zone *A* moeten bij correspondentie en bij het bestellen van onderdelen altijd worden vermeld.
(de plaats is afhankelijk van het motortype)

1 Type van de motor.

2 Indicenummer van de motor.

3 Serienummer van de motor.

AFMETINGEN (in meter) (1/2)

Vierdeursuitvoeringen

48332

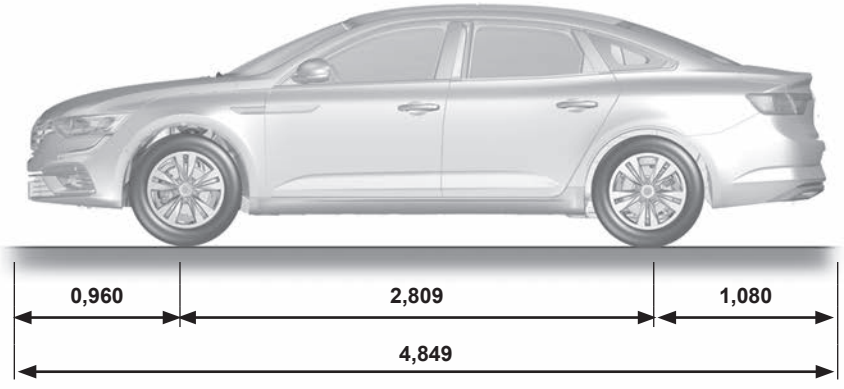

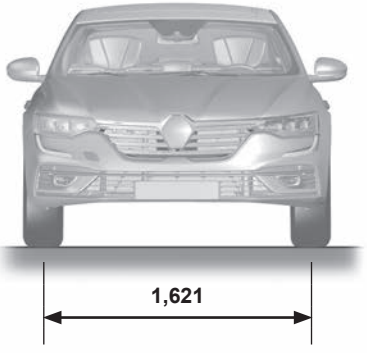

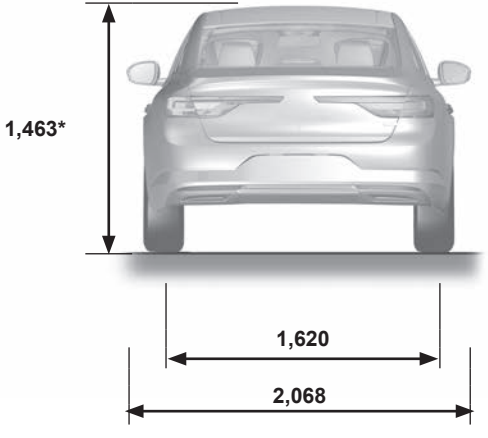

* Onbelast

AFMETINGEN (in meters) (2/2)

Breakuitvoering

41107

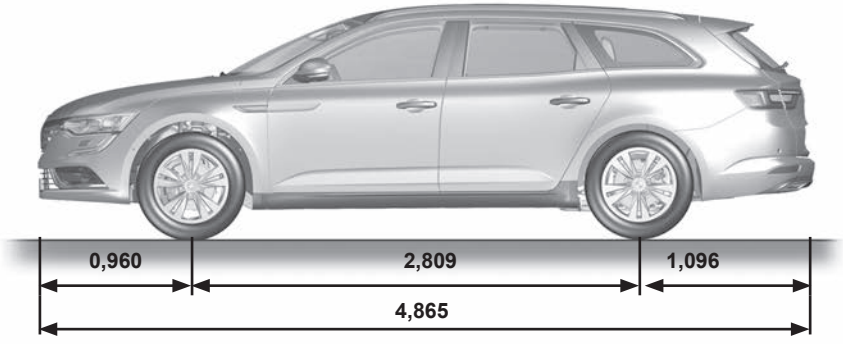

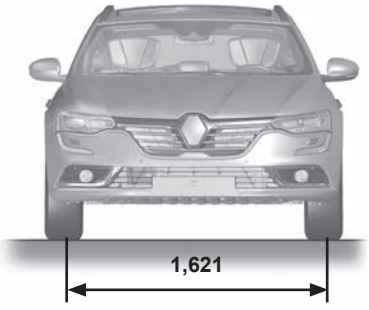

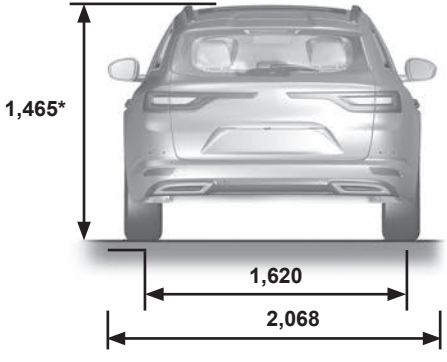

* Onbelast

GEGEVENS VAN DE MOTOR (1/3)

Uitvoeringen	1.3 Tce	1.8 TCe	1.7 dCi	2.0 dCi
Type van de motor (zie motorplaatje)	H5H Turbo	M5P Turbo	R9N	M9R
Cilinderinhoud (cm^3)	1 333	1 798	1 749	1 997
Soort brandstof	Benzine		Dieselbrandstof.	
Octaangetal	U **moet** ongelode benzine gebruiken met het met octaangehalte zoals staat aangegeven op het etiket aan de binnenkant van tankklep. ➥ 1.101.		De sticker in de tankdopklep geeft aan welke brandstoffen toegestaan zijn.	

GEGEVENS VAN DE MOTOR (2/3)

Uitvoeringen	1.3 Tce	1.8 TCe	1.7 dCi	2.0 dCi
Type van de motor (zie motorplaatje)	H5H Turbo	M5P Turbo	R9N	M9R
Cilinderinhoud (cm^3)	1 333	1 798	1 749	1 997
Brandstof die voldoet aan de Europese norm en die compatibel is met de motoren van auto´s verkocht in Europa (neem voor andere gevallen contact op met een merkdealer).	E5 Loodvrije benzine die voldoet aan de norm **EN 228** bevat tot 5 % ethanol. E10 Loodvrije benzine die voldoet aan de norm **EN 228** bevat tot 10 % ethanol.		B7 Dieselbrandstof die voldoet aan de norm **EN 590** bevat tot 7 % methylesther vetzuur. B10 Dieselbrandstof die voldoet aan de norm **EN 16734** bevat tot 10 % methylesther vetzuur. XTL Dieselbrandstof die voldoet aan de norm **EN 15940** bevat tot 7% methylester.	

GEGEVENS VAN DE MOTOR (3/3)

Uitvoeringen	1.3 Tce	1.8 TCe	1.7 dCi	2.0 dCi
Type van de motor (zie motorplaatje)	H5H Turbo	M5P Turbo	R9N	M9R
Cilinderinhoud (cm^3)	1 333	1 798	1 749	1 997
Bougies	Gebruik uitsluitend de voor uw motor voorgeschreven bougietypen. Het type staat aangegeven op een sticker in de motorruimte, raadpleeg anders een merkdealer. Montage van een niet voorgeschreven bougietype kan tot ernstige motorschade leiden.		–	

MASSA'S (in kg)

De aangegeven massa's zijn van de basisuitvoering zonder opties: zij variëren naargelang de uitrusting van uw auto. Raadpleeg een merkdealer.

Max. toegelaten totaalmassa (MMAC) **Max. toegelaten treinmassa (MTR)** **Max. toegelaten massa (MMTA)**	Massa's aangegeven op het constructeursplaatje ➥ 6.2
Aanhangwagenmassa geremd*	wordt verkregen door berekening: **MTR - MMAC**
Aanhangwagenmassa ongeremd*	730
Maximale kogeldruk op trekhaak*	75
Toegelaten dakbelasting inclusief dragende delen	80 (met inbegrip van de dragende delen)

*** Aanhangwagengewicht (trekken van een caravan, boot enz.)**

Het trekken van een aanhangwagen is verboden wanneer de berekening MTR - MMAC gelijk is aan nul of wanneer de op het constructeursplaatje aangegeven MTR gelijk is aan nul (of niet wordt aangegeven).

– Respecteer de in het land geldende voorwaarden voor het trekken en de toegelaten maximale massa's. Laat uw merkdealer een trekhaak monteren en de bedrading van de auto aanpassen.
– In geval van een auto met aanhanger, **mag de max. toegelaten treinmassa (auto + aanhanger) nooit overschreden worden**. Toch is toegestaan:
  – een overschrijding van de max. toegelaten massa (MMTA) gemeten onder de achteras tot 15 %,
  – een overschrijding van de max. toegelaten totaalmassa (MMAC) tot 10 % of 100 kg (tot de eerste van deze twee waarden is bereikt).
  In beide gevallen is de maximumsnelheid van het geheel 100 km/u en moet de bandenspanning worden verhoogd met 0,2 bar (3 PSI).
– Het motorvermogen neemt af naarmate u hoger in de bergen rijdt. Wij adviseren u de maximale belasting met 10 % per 1 000 meter stijging te verminderen.

ONDERDELEN EN REPARATIES

De originele onderdelen worden met de grootste zorg ontwikkeld en gecontroleerd. Zij voldoen dan ook aan dezelfde kwaliteitsnormen als de onderdelen die in de fabriek worden gebruikt.

Door het gebruik van de originele onderdelen houdt u de prestaties van uw auto optimaal. Bovendien zijn reparaties die uitgevoerd zijn door een merkdealer met originele onderdelen gegarandeerd volgens de voorwaarden die achter op de reparatieopdracht staan.

ONDERHOUDSCOUPONS (1/6)

VIN: .....

Datum: Km:	Factuurnr.:	Toelichting/diversen
Type werkzaamheden: Onderhoudsbeurt □ ..... □ **Plaatwerkcontrole:** OK □ Niet OK* □ *Zie specifieke bladzijde	**Stempel**	

Datum: Km:	Factuurnr.:	Toelichting/diversen
Type werkzaamheden: Onderhoudsbeurt □ ..... □ **Plaatwerkcontrole:** OK □ Niet OK* □ *Zie specifieke bladzijde	**Stempel**	

Datum: Km:	Factuurnr.:	Toelichting/diversen
Type werkzaamheden: Onderhoudsbeurt □ ..... □ **Plaatwerkcontrole:** OK □ Niet OK* □ *Zie specifieke bladzijde	**Stempel**	

ONDERHOUDSCOUPONS (2/6)

VIN: .....

Datum: Km:	Factuurnr.:	Toelichting/diversen
Type werkzaamheden: Onderhoudsbeurt □ ..... □ **Plaatwerkcontrole:** OK □ Niet OK* □ *Zie specifieke bladzijde	**Stempel**	

Datum: Km:	Factuurnr.:	Toelichting/diversen
Type werkzaamheden: Onderhoudsbeurt □ ..... □ **Plaatwerkcontrole:** OK □ Niet OK* □ *Zie specifieke bladzijde	**Stempel**	

Datum: Km:	Factuurnr.:	Toelichting/diversen
Type werkzaamheden: Onderhoudsbeurt □ ..... □ **Plaatwerkcontrole:** OK □ Niet OK* □ *Zie specifieke bladzijde	**Stempel**	

ONDERHOUDSCOUPONS (3/6)

VIN: .....

Datum: Km:	Factuurnr.:	Toelichting/diversen
Type werkzaamheden: Onderhoudsbeurt □ ..... □ **Plaatwerkcontrole:** OK □ Niet OK* □ *Zie specifieke bladzijde	**Stempel**	

Datum: Km:	Factuurnr.:	Toelichting/diversen
Type werkzaamheden: Onderhoudsbeurt □ ..... □ **Plaatwerkcontrole:** OK □ Niet OK* □ *Zie specifieke bladzijde	**Stempel**	

Datum: Km:	Factuurnr.:	Toelichting/diversen
Type werkzaamheden: Onderhoudsbeurt □ ..... □ **Plaatwerkcontrole:** OK □ Niet OK* □ *Zie specifieke bladzijde	**Stempel**	

ONDERHOUDSCOUPONS (4/6)

VIN: .....

Datum: Km:	Factuurnr.:	Toelichting/diversen
Type werkzaamheden: Onderhoudsbeurt □ ..... □ **Plaatwerkcontrole:** OK □ Niet OK* □ *Zie specifieke bladzijde	**Stempel**	

Datum: Km:	Factuurnr.:	Toelichting/diversen
Type werkzaamheden: Onderhoudsbeurt □ ..... □ **Plaatwerkcontrole:** OK □ Niet OK* □ *Zie specifieke bladzijde	**Stempel**	

Datum: Km:	Factuurnr.:	Toelichting/diversen
Type werkzaamheden: Onderhoudsbeurt □ ..... □ **Plaatwerkcontrole:** OK □ Niet OK* □ *Zie specifieke bladzijde	**Stempel**	

ONDERHOUDSCOUPONS (5/6)

VIN: .....

Datum: Km:	Factuurnr.:	Toelichting/diversen
Type werkzaamheden: Onderhoudsbeurt □ ..... □ **Plaatwerkcontrole:** OK □ Niet OK* □ *Zie specifieke bladzijde	**Stempel**	

Datum: Km:	Factuurnr.:	Toelichting/diversen
Type werkzaamheden: Onderhoudsbeurt □ ..... □ **Plaatwerkcontrole:** OK □ Niet OK* □ *Zie specifieke bladzijde	**Stempel**	

Datum: Km:	Factuurnr.:	Toelichting/diversen
Type werkzaamheden: Onderhoudsbeurt □ ..... □ **Plaatwerkcontrole:** OK □ Niet OK* □ *Zie specifieke bladzijde	**Stempel**	

ONDERHOUDSCOUPONS (6/6)

VIN: .....

Datum: Km:	Factuurnr.:	Toelichting/diversen
Type werkzaamheden: Onderhoudsbeurt □ ..... □ **Plaatwerkcontrole:** OK □ Niet OK* □ *Zie specifieke bladzijde	**Stempel**	

Datum: Km:	Factuurnr.:	Toelichting/diversen
Type werkzaamheden: Onderhoudsbeurt □ ..... □ **Plaatwerkcontrole:** OK □ Niet OK* □ *Zie specifieke bladzijde	**Stempel**	

Datum: Km:	Factuurnr.:	Toelichting/diversen
Type werkzaamheden: Onderhoudsbeurt □ ..... □ **Plaatwerkcontrole:** OK □ Niet OK* □ *Zie specifieke bladzijde	**Stempel**	

PLAATWERKCONTROLE (1/5)

De garantie blijft alleen van kracht na de reparatie die hieronder staat aangegeven.

VIN : .....

Uit te voeren plaatwerkreparatie: Datum reparatie:	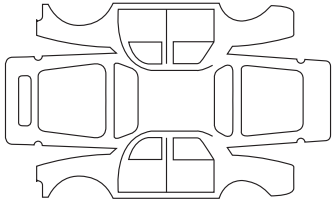	**Stempel**
Reparatie nodig van: Datum reparatie:	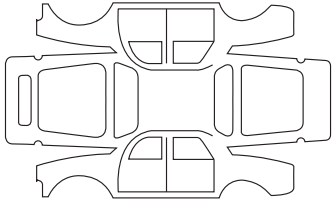	**Stempel**
Reparatie nodig van: Datum reparatie:	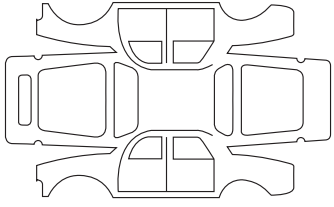	**Stempel**

PLAATWERKCONTROLE (2/5)

De garantie blijft alleen van kracht na de reparatie die hieronder staat aangegeven.

VIN : .....

Uit te voeren plaatwerkreparatie: Datum reparatie:		**Stempel**
Reparatie nodig van: Datum reparatie:		**Stempel**
Reparatie nodig van: Datum reparatie:		**Stempel**

PLAATWERKCONTROLE (3/5)

De garantie blijft alleen van kracht na de reparatie die hieronder staat aangegeven.

VIN : .....

Uit te voeren plaatwerkreparatie: Datum reparatie:	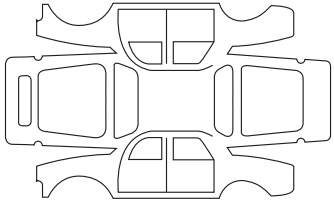	**Stempel**
Reparatie nodig van: Datum reparatie:	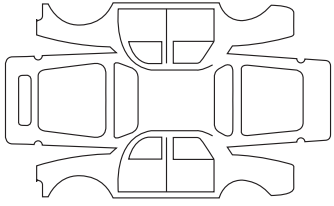	**Stempel**
Reparatie nodig van: Datum reparatie:	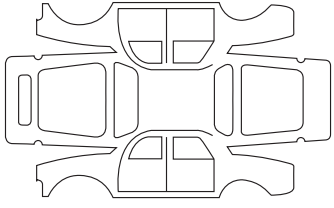	**Stempel**

PLAATWERKCONTROLE (4/5)

De garantie blijft alleen van kracht na de reparatie die hieronder staat aangegeven.

VIN : .....

Uit te voeren plaatwerkreparatie: Datum reparatie:	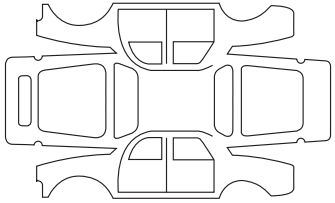	**Stempel**
Reparatie nodig van: Datum reparatie:	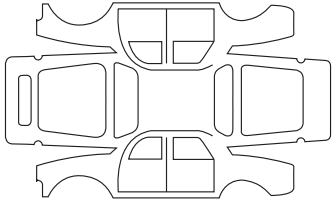	**Stempel**
Reparatie nodig van: Datum reparatie:	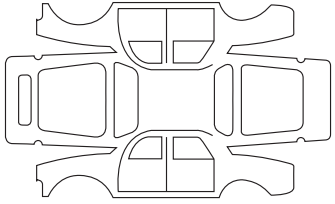	**Stempel**

PLAATWERKCONTROLE (5/5)

De garantie blijft alleen van kracht na de reparatie die hieronder staat aangegeven.

VIN : .....

Uit te voeren plaatwerkreparatie: Datum reparatie:		**Stempel**
Reparatie nodig van: Datum reparatie:		**Stempel**
Reparatie nodig van: Datum reparatie:		**Stempel**

ALFABETISCHE INHOUDSOPGAVE (1/6)

A

aan/uit knop van de motor ..... 2.3 → 2.5
aanhangwagen 6.11
aanhangwagen: rijhulp 2.38
aansteker 3.38
aanvullende bevestigingsmiddelen
  bescherming zijkant 1.36
  bij de autogordels achterin ..... 1.29 → 1.35
  aanvullende bevestigingsmiddelen ..... 1.29 → 1.34, 1.37
aanvullende bevestigingsmiddelen bij de gordels ..... 1.35 → 1.37
aanwijzers:
  buitentemperatuur 1.78
  richtingaanwijzers 1.84, 5.17
ABS ..... 2.33 → 2.40
accessoireaansluiting 3.25, 3.38
accessoires 5.32
accu ..... 0.8, 4.12 – 4.13
achterbank
  gebruiksmogelijkheden ..... 3.40 – 3.41
achterklep ..... 3.47 → 3.51
achteruitrijcamera ..... 2.105 → 2.107
achteruitrijradar ..... 2.99 → 2.104, 2.108 → 2.111
achteruitversnelling
  inschakelen ..... 2.14, 2.118 → 2.120
achterwielbesturing ..... 2.33 → 2.40, 2.40
actieve noodstop ..... 2.41 → 2.48
afstandsbediening
  card ..... 1.2 → 1.4
  kaart ..... 1.2 → 1.4
afstandsbediening ..... 1.5 → 1.8
afstandsregeling ..... 2.67 → 2.70
afstellen van de juiste zithouding 1.24
airbag
  activeren passagiersairbags voorin 1.53
  uitschakeling passagiersairbag voor 1.51
airbag ..... 1.29 → 1.37
airbags 0.6
airconditioning ..... 3.6 → 3.22
alarmknipperlichten ..... 1.84 – 1.85
antiblokkeersysteem: ABS ..... 2.33 → 2.40
anticorrosiebescherming 4.16
antiluchtverontreiniging
  tips 2.26
armsteun
  voorin 3.36
asbak 3.38
autogordels ..... 0.6, 1.24 → 1.27, 1.29 → 1.34
Autohold 2.19
automatische achterklep ..... 3.47 → 3.51
automatische parkeerrem ..... 2.15 → 2.18
automatische portiervergrendeling tijdens het rijden 1.15
automatische transmissie (gebruik) ..... 2.118 → 2.120

B

bagageafdekplaat ..... 3.52 – 3.53, 3.53
bagageruimte ..... 1.2 → 1.4, 3.42 → 3.51, 3.56 → 3.60
banden ..... 0.2, 2.25, 2.28 → 2.32, 4.14 – 4.15, 5.13 → 5.15
bandenspanning ..... 0.7, 2.28 → 2.32, 4.14 – 4.15, 5.14
bandenspanning-controlesysteem ..... 2.28 → 2.32
batterij
  pechhulp ..... 5.26 → 5.29
batterijtje RENAULT card ..... 5.30 – 5.31, 5.31
bedieningsorganen ..... 1.54 → 1.60
bestuurdersondersteuning ..... 0.5, 2.41 → 2.48, 2.71 → 2.74, 2.108 → 2.111, 2.121 → 2.123
bevestigingsmiddelen voor kinderen ..... 1.38 – 1.39, 1.41 → 1.50
bijzonderheid van de benzinemotor ..... 2.10 – 2.11
bijzonderheid van de dieselmotor ..... 2.12 – 2.13
Binnen rijstrook blijven: hulpsysteem ..... 2.54 → 2.59
binnenlicht ..... 3.31 – 3.32, 5.20 → 5.22
boodschappen op het instrumentenpaneel ..... 1.67 → 1.76
boordcomputer ..... 1.56 → 1.60, 1.67 → 1.76
brandstof
  inhoud 1.101
  kwaliteit ..... 1.101 → 1.103
  tanken ..... 1.101 → 1.103
  tips over brandstof ..... 2.20 → 2.25
  verbruik ..... 2.20 → 2.25
brandstof besparen ..... 2.20 → 2.25
brandstofpeil 1.62

brandstofsysteem ontluchten 1.102
brandstoftank
inhoud ..... 1.101 → 1.103
brandstofverbruik ..... 2.20 → 2.25
buitentemperatuur 1.78

C
caravan trekken 3.60, 6.11
card ..... 1.2 → 1.14
claxon 1.84
commando's ..... 1.54 – 1.55
constructeursplaatjes 6.2
contact aanzetten van de auto 2.4
controlelampjes ..... 1.56 → 1.60, 1.67 → 1.76

D
dakdragers 3.62
dashboard ..... 1.54 – 1.55
display ..... 1.56 → 1.60, 1.62 → 1.66, 3.24
dode hoek: waarschuwing ..... 2.60 → 2.66
dodehoekwaarschuwing ..... 2.60 → 2.66
dop van reagenstank ..... 1.104 → 1.107

E
ECO-modus 2.23, 3.14
ECO-rijden ..... 2.20 → 2.25
elektrisch bediende achterklep ..... 3.47 → 3.51
elektronisch stabiliteitsprogramma ..... 2.33 → 2.40
ESC: dynamische rijcontrole ..... 2.33 → 2.40

F
filter
brandstof 4.11
filter:
interieur 4.11
lucht 4.11
olie 4.11
roet 2.11
functie Stop and Start ..... 2.6 → 2.9

G
gegevens van de motor ..... 6.8 → 6.10, 6.9 – 6.10, 6.10
geïntegreerde bediening van handsfree telefoon ..... 3.24 – 3.25
geluidssignaal 1.12, 1.84, 1.90
gereedschap ..... 5.9 – 5.10
geurneutralisatie 3.23
gordelspanners ..... 1.29 → 1.34

H
handgreep 3.36
handsfree kaart: batterij ..... 5.30 – 5.31, 5.31
handsfree kaart: gebruik ..... 1.5 → 1.8
hoedenplank ..... 3.52 – 3.53, 3.53
hoofdsteunen 3.39
hulp
rijhulpsystemen ..... 2.54 → 2.59
hulp bij wegrijden op helling ..... 2.33 → 2.40, 2.38

I
identificatie van de auto 0.7
identificatieplaatjes ..... 6.4 – 6.5
identificatieplaatjes auto 0.7
imperiaal
dakdragers 3.62
informatie en algemene tips
welkom in uw auto 0.1
inhoud brandstoftank ..... 1.101 → 1.103
inhoud van reagenstank ..... 1.104 → 1.107
inrichting ..... 3.34 → 3.37
inrijden 2.2
instrumentenpaneel ..... 1.56 → 1.60, 1.62 → 1.76, 1.85
interieurbekleding
onderhoud ..... 4.19 – 4.20
Isofix ..... 1.48 → 1.50

K
kaart
motor start niet in hands-free stand ..... 1.9 → 1.11
noodkaartsleutel ..... 1.9 → 1.11
portieren vergrendelen/ontgrendelen ..... 1.9 → 1.11

storingen ..... 1.9 → 1.11
kaart met afstandsbediening: batterij ..... 5.30 – 5.31, 5.31
kaart: gebruik ..... 1.2 → 1.8
kaartleeslampje ..... 3.31 – 3.32
katalysator ..... 2.10 → 2.13
kinderen ..... 0.3, 1.38 – 1.39, 1.39
kinderen (veiligheid) 1.2, 1.6, 3.26
kinderen vervoeren ..... 1.38 – 1.39, 1.41 → 1.50
kinderveiligheid ..... 0.3, 1.5 → 1.8
kinderzitjes ..... 1.38 – 1.39, 1.41 → 1.50
knipperlichten 1.84
koelvloeistof 4.9
koplampen
verstellen 1.93
vervangen van een lamp 5.16
voor 5.16
koplampen elektrisch verstellen ..... 1.92 – 1.93
koplampsproeiers 1.98
krik ..... 5.9 – 5.10
kwaliteit van de buitenlucht 3.23

L
lak
onderhoud ..... 4.16 → 4.18
lampen
vervangen ..... 5.17 → 5.19
lekke band ..... 0.9, 5.2 → 5.4, 5.9 → 5.12
lichten:
achteruitrijlichten 5.17
alarmknipperlichten 1.84
dimlichten 1.85, 5.16
grootlicht 1.86, 1.90, 5.16
kentekenverlichting 5.18
markeringslichten ..... 1.85, 5.16 – 5.17
mistlichten 1.92, 5.17
regeling 1.93
remlichten 5.17
richtingaanwijzers ..... 1.84, 5.16 – 5.17
lichtsignaal 1.84

M
make-up spiegels 3.33
massa's 6.11
maten ..... 6.6 – 6.7
menu persoonlijke instellingen van de auto 1.77
meters:
instrumentenpaneel ..... 1.56 → 1.60, 1.62 → 1.69
milieu 2.27
motor
gegevens ..... 6.8 → 6.10, 6.9 – 6.10, 6.10
motorkap ..... 4.2 – 4.3
motorolie ..... 4.4, 4.6 → 4.8, 4.7 – 4.8
multimedia (uitrusting) ..... 3.24 – 3.25
multimedia uitrusting ..... 3.24 – 3.25
Multi-Sense ..... 3.2 – 3.3

N
navigatie ..... 3.24 – 3.25
navigatiesysteem ..... 3.24 – 3.25
noodsignaal ..... 2.121 → 2.123
noodsleutel ..... 1.2 → 1.4
noodstopbekrachtiging ..... 2.33 → 2.40
noodstopbekrachtiging: BAS ..... 2.33 → 2.48

O
olie verversen 4.4, 4.8
oliepeil van de motor ..... 4.6 → 4.8, 4.7 – 4.8
onderdelen 6.12
onderhoud 2.26
onderhoud:
carrosserie ..... 4.16 → 4.18
interieurbekleding ..... 4.19 – 4.20
mechanisch ..... 4.2 – 4.3, 6.13 → 6.18
onderhoudscoupons ..... 6.13 → 6.18
ontdooien/ontmisten
achterruit ..... 3.11 → 3.15
spiegels ..... 3.11 → 3.15
voorruit ..... 3.6 → 3.20
ontdooien/ontwasemen achterruit ..... 3.10 → 3.20
ontdooien/ontwasemen voorruit 3.10

ontgrendelen van de portieren..... 1.2 → 1.11, 1.15
ontmisten/ontdooien
achterruit .....3.6 → 3.10
ontwaseming
voorruit .....3.6 → 3.10
opbergmodule.....3.34 → 3.37
opbergruimtes..... 3.34 → 3.37, 3.56 → 3.59
open dak.....3.28 → 3.30
openen van de portieren.....1.9 → 1.14
openen/sluiten
portieren ..... 1.9 → 1.11
openen/sluiten
portieren .....1.9 → 1.14
opkrikken van de auto
verwisselen van een wiel .....5.11 – 5.12
opslag/organisatie 0.3

P
Park Assist.....2.99 → 2.104, 2.112 → 2.116
parkeerhulp.....2.99 → 2.104
parkeerhulp: Park Assist .....2.99 → 2.104, 2.112 → 2.116
pechhulp 0.9
peilen
remvloeistof..... 4.10
ruitensproeierreservoir 4.11
peilen 0.8
peilen:
koelvloeistof 4.9
motorolie 4.4
persoonlijke instellingen van de auto 1.77
plaatwerkcontrole .....6.19 → 6.23
pompset voor de banden.....5.5 → 5.8
portieren .....1.12 → 1.15
portieren / achterklep..... 1.2 → 1.11
portieren vergrendelen ..... 1.2 → 1.8, 1.12 → 1.15
portieren vergrendelen/ontgrendelen .....1.2 → 1.4
portiervergrendeling..... 1.2 → 1.11, 1.15

Q
QR-code 6.3

R
radio..... 3.24 – 3.25
reagens bijvullen.....1.104 → 1.107
reagens(tank) .....1.104 → 1.107
reagenskwaliteit.....1.104 → 1.107
reagenstank.....1.104 → 1.107
remvloeistof 4.10
RENAULT card
batterijtje..... 5.30 – 5.31, 5.31
reservewiel .....5.2 → 5.4
reservoir
ruitensproeier 4.11
rijden.....0.5, 2.2 → 2.5, 2.10 → 2.18, 2.20 → 2.25, 2.28 → 2.48, 2.54 → 2.59, 2.77 → 2.104, 2.118 → 2.123
rijden met aanhangwagen: rijhulp..... 2.38
rijhulp .....0.5, 2.41 → 2.48, 2.54 → 2.59, 2.71 → 2.76, 2.108 → 2.111, 2.121 → 2.123
rijhulp voor rijden met aanhangwagen..... 2.38
rijpositie
instellingen 0.3, 1.24
Rijstrookassistent .....2.54 → 2.59
rijtips .....2.20 → 2.25
rijverlichting.....1.2 → 1.4, 1.90
ruitbediening. ..... 3.26 – 3.27
ruiten..... 0.2
ruitensproeier.....1.97, 4.11
ruitenwisser
bladen .....1.95 → 1.100, 5.33 – 5.34
ruitenwisser ..... 1.99 – 1.100
ruitenwisser/-sproeier .....1.94 → 1.100
ruitenwisserbladen.....0.9, 1.95 → 1.98, 5.33 – 5.34

S
schakelen .....2.14, 2.118 → 2.120
scheidingsnet..... 3.54 – 3.55
scherm
navigatiescherm ..... 1.63, 3.24 – 3.25
uitklapbaar scherm..... 1.65
weergave van de navigatie ..... 1.63, 3.24 – 3.25

schermen
multimediascherm ..... 2.44, 2.109, 3.6 → 3.10, 3.14
schokdempers 2.117
schoonmaken:
binnenkant auto ..... 4.19 – 4.20
schuifvloer 3.56
SCR: selectieve katalysator ..... 1.104 → 1.107
selecteurhendel automatische transmissie ..... 2.118 → 2.120
signaal
geluid 1.84
licht 1.84
signaal afstandsregeling ..... 2.67 → 2.70
signalen verlichting ..... 1.85 → 1.93
sjorringen 3.55, 3.60
skiklep 3.37
sleepogen ..... 5.35 – 5.36
slepen
pechhulp ..... 5.35 – 5.36
rijgedrag 2.38
slepen 0.9
sluiten van de portieren ..... 1.2 → 1.14
snelheidsalarm ..... 1.62, 2.71 → 2.74
snelheidsbegrenzer ..... 2.77 → 2.80
snelheidsregelaar ..... 2.77 → 2.85
snelheidsregelaar met afstandsregelaar ..... 2.86 → 2.98
snelheidsregelaar/-begrenzer ..... 2.77 → 2.85
spiegels ..... 0.2, 1.81 → 1.83
stadslichten
vervanging van lamp 5.18
starten van de motor ..... 2.3 → 2.5
stoelen 0.3
Stop and Start ..... 2.6 → 2.9
storingen ..... 2.45, 2.74, 2.110, 2.123, 5.37 → 5.42
stuurbekrachtiging ..... 1.79 – 1.80, 1.80
stuurwiel
verstellen ..... 1.79 – 1.80

T

tank
koelvloeistof 4.9
remvloeistof 4.10
tankdopklep 0.2
technische gegevens ..... 6.6 → 6.10, 6.9 → 6.12
telefoon ..... 3.24 – 3.25
temperatuurregeling ..... 3.6 → 3.20
tijd 1.78
tips voor een schoner milieu 2.26
toegang
auto ..... 0.2, 1.2 → 1.11
tractiecontrole ..... 2.33 → 2.40
transport
trekhaak 3.61
trekhaak
plaatsen 3.60
trekhaak 3.61
trekkogel 3.61
voorwerpen vervoeren 3.61
trekhaak 3.61
trekken
trekhaak 3.60

U

uitschakelen passagiersairbag voorin 1.51
uitschakelvertraging 1.91

V

ventilatie ..... 3.6 → 3.20
ventilatieroosters ..... 3.4 – 3.5
vering 2.117
vering met elektronische dempingsregeling 2.117
verkeersbordherkenning: snelheidsalarm ..... 2.71 → 2.74
verlichting
binnenkant ..... 3.31 – 3.32, 5.20 → 5.22
buitenkant ..... 0.2, 1.85 → 1.93
instrumentenpaneel 1.85
vermoeidheidsdetector ..... 2.75 – 2.76
versnellingshendel 2.14
verstellen van de koplampen 1.93
verstellen van de voorstoelen ..... 1.17 – 1.18
vervangen van een lamp ..... 5.16 → 5.19

vervoer van voorwerpen
in de bagageruimte 3.60
scheidingsnet ..... 3.54 – 3.55
verwarmd stuur 1.79
verwarming ..... 3.6 → 3.21
verwisselen van een wiel ..... 5.11 – 5.12
voor de veiligheid van de kinderen . 1.2, 1.6, 1.38 – 1.39, 1.41 → 1.50, 3.26
voorruit ..... 3.6 → 3.20
voorruitverwarming ..... 3.6 → 3.20
voorstoel
bestuurder met geheugen 1.23
voorstoelen
met elektrische bediening ..... 1.19 – 1.20
met handmatige bediening 1.17
verstellen ..... 1.17 – 1.18

W

waarneming van voertuigen ..... 2.41 → 2.48
waarneming van voetgangers ..... 2.41 → 2.48
waarschuwing
parkeerhulp ..... 2.108 → 2.111
waarschuwing bij het verlaten van de rijstrook ..... 2.49 → 2.53
waarschuwing vermoeidheidsdetector ..... 2.75 – 2.76
wassen ..... 4.16 → 4.18
welkom in uw auto 0.1
wieldoppen 5.10
wieldopsleutel ..... 5.9 – 5.10
wielen (veiligheid) ..... 5.13 → 5.15
wielmoersleutel ..... 5.9 – 5.10

Z

zekeringen ..... 0.9, 5.23 → 5.25
zonneklep 3.33

RENAULT S.A.S. SOCIÉTÉ PAR ACTIONS SIMPLIFIÉE AU CAPITAL DE 533 941 113 € / 13-15, QUAI LE GALLO
92100 BOULOGNE-BILLANCOURT R.C.S. NANTERRE 780 129 987 — SIRET 780 129 987 03591 / TÉL. : 0810 40 50 60

NU 1341-4 – 99 91 007 36S – 08/2021 – Edition néerlandaise

1F

999100736S