ESPACE

instructieboekje

Castrol, exclusieve partner van Renault
ARKANA
Profiteer van de geavanceerde technologie uit de autosport dankzij het speciaal door Renault en Castrol ontwikkelde assortiment motoroliën dat garant staat voor optimale prestaties en een lange levensduur van uw Renault.
Aanbevolen door Renault
Castrol
renault.fr

Welkom aan boord van uw auto

In dit instructieboekje worden aanwijzingen gegeven voor de bediening en het onderhoud, zodat u:
– uw auto goed leert kennen waardoor u al zijn kwaliteiten, functies en zijn vele mogelijkheden ten volle kunt benutten.
– de werking optimaal kunt houden door eenvoudige maar stipt op te volgen onderhoudsvoorschriften.
– zonder overbodig tijdverlies zelf kleine storingen kunt verhelpen, waarvoor geen specialist nodig is.
Door dit instructieboekje zorgvuldig te bestuderen, wordt u geïnformeerd over de mogelijkheden en de nieuwe technieken die erin zijn toegepast. Als sommige punten nog onduidelijk zijn, willen de technici van onze dealers u graag alle verdere informatie geven.

De volgende symbolen kunnen u helpen:

en Deze verschijnen in de auto en geven aan dat u de handleiding moet raadplegen voor informatie over en/of beperkingen voor handelingen met betrekking tot de uitrusting van uw auto.

➥ Overal in de handleiding verwijst een overdracht naar een pagina.

dit duidt overal in het instructieboekje op een risico, een gevaar of een veiligheidsadvies.

Dit instructieboekje is tot stand gekomen aan de hand van de gegevens die op het moment van samenstelling van dit boekje bekend waren. **In dit boekje staan alle mogelijke uitrustingen** (standaard of optioneel) **van dit model beschreven. De aanwezigheid ervan in de auto is afhankelijk van de uitvoering, de gekozen opties en het land van aflevering.**
Ook kunnen er uitrustingen zijn opgenomen die pas op een later tijdstip in de auto zullen worden toegepast.
De schema's in de gebruikershandleiding zijn voorzien van voorbeelden.

Wij wensen u een goede reis in uw auto.

Vertaald uit het Frans. Gehele of gedeeltelijke nadruk of vertaling is verboden zonder schriftelijke toestemming van de constructeur van de auto.

BUITENKANT

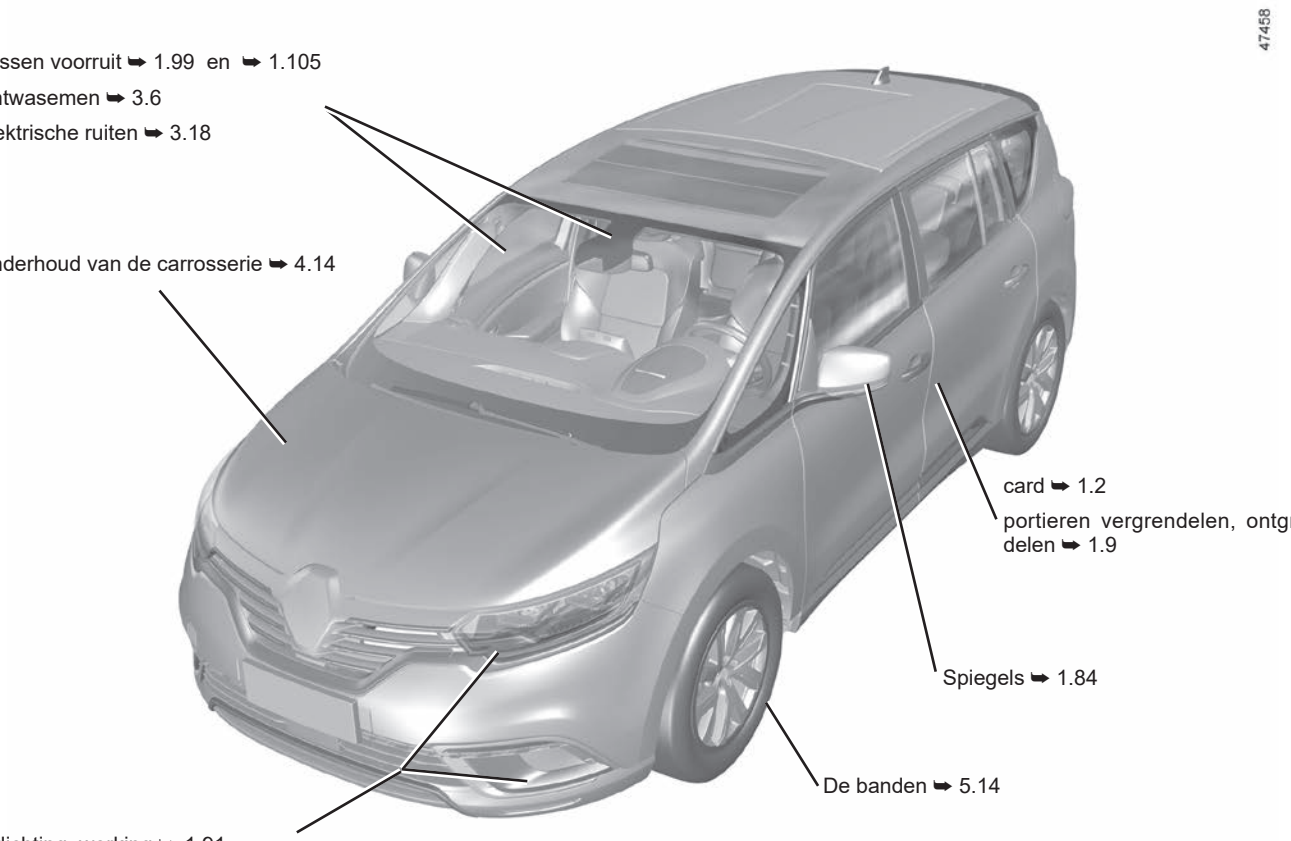

Wissen voorruit ➥ 1.99 en ➥ 1.105

Ontwasemen ➥ 3.6

Elektrische ruiten ➥ 3.18

Onderhoud van de carrosserie ➥ 4.14

card ➥ 1.2

portieren vergrendelen, ontgrendelen ➥ 1.9

Spiegels ➥ 1.84

De banden ➥ 5.14

Verlichting: werking ➥ 1.91

Verlichting: vervangen ➥ 5.17

Tanken van brandstof ➥ 1.107

INTERIEUR

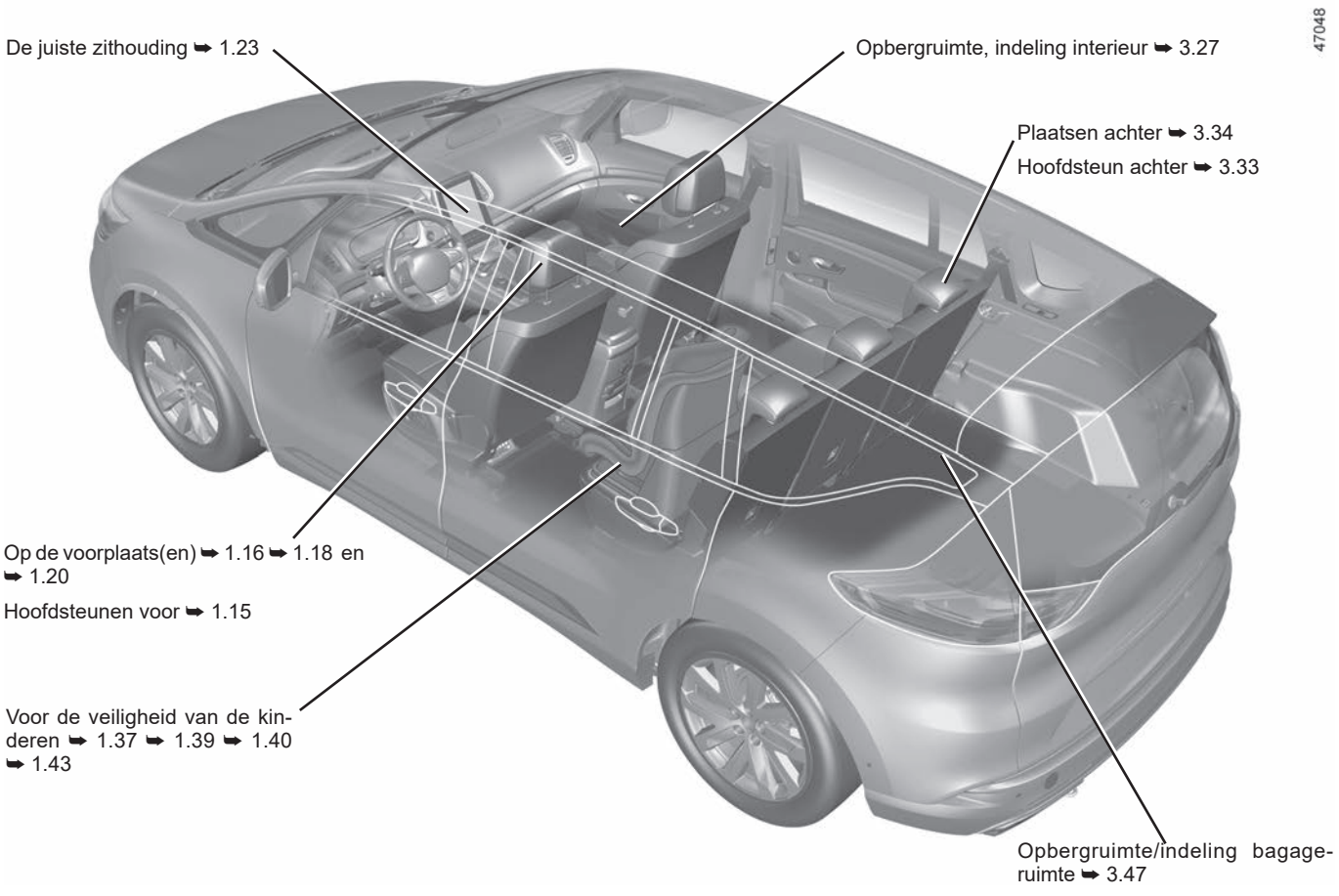
47048
De juiste zithouding ➥ 1.23
Opbergruimte, indeling interieur ➥ 3.27
Plaatsen achter ➥ 3.34
Hoofdsteun achter ➥ 3.33
Op de voorplaats(en) ➥ 1.16 ➥ 1.18 en ➥ 1.20
Hoofdsteunen voor ➥ 1.15
Voor de veiligheid van de kinderen ➥ 1.37 ➥ 1.39 ➥ 1.40 ➥ 1.43
Opbergruimte/indeling bagageruimte ➥ 3.47

BESTUURDERSPOSITIE

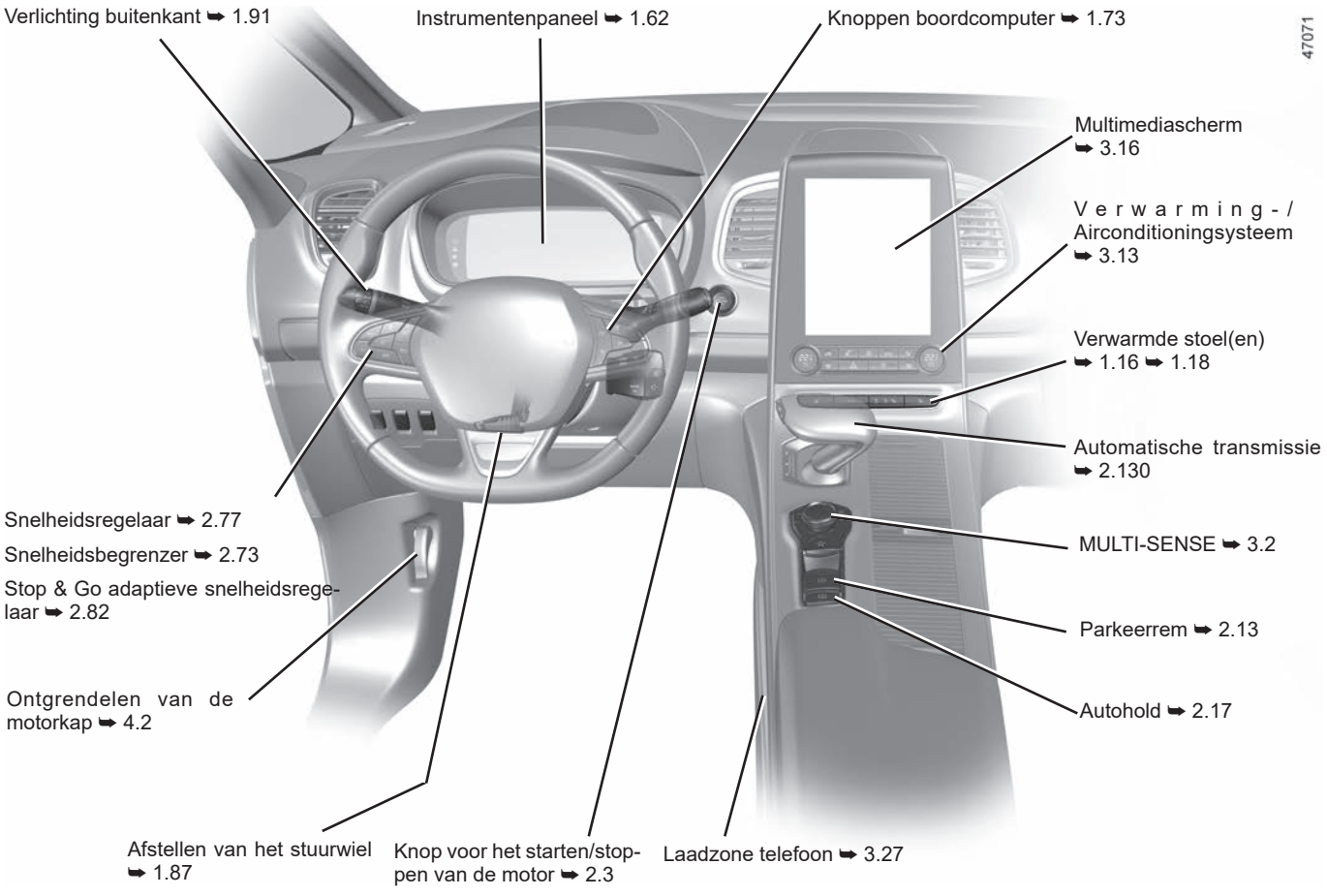

RIJHULPSYSTEMEN

ABS (antiblokkeersysteem)

ESC (elektronische stabiliteitscontrole)

Rembekrachtiging

Hulp bij wegrijden op een helling ➥ 2.30

Lane departure warning ➥ 2.38

Rijstrookassistent ➥ 2.42

Actieve noodrem ➥ 2.59

Dodehoekwaarschuwing ➥ 2.48

Waarschuwing veiligheidsafstand ➥ 2.55

Stop and Start ➥ 2.6

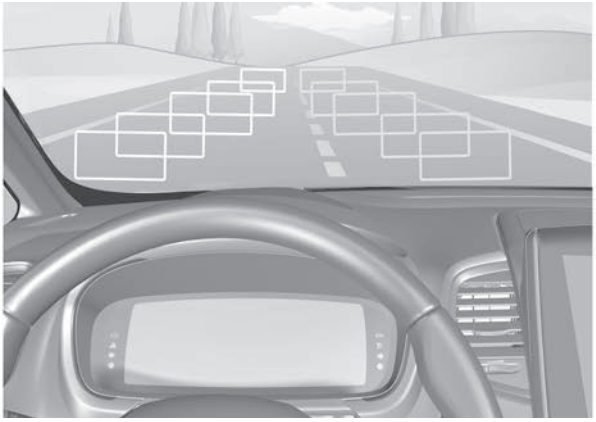

47069

Snelheidsbegrenzer ➥ 2.73

Detectie van verkeersborden ➥ 2.69

Snelheidsregelaar ➥ 2.77

Stop & Go adaptieve snelheidsregelaar ➥ 2.82

Parkeerhulp ➥ 2.112

Achteruitrijcamera ➥ 2.118

Waarschuwing vermoeidheidsdetectie ➥ 2.67

Parkeerhulp ➥ 2.112

Controlesysteem bandenspanning ➥ 4.12

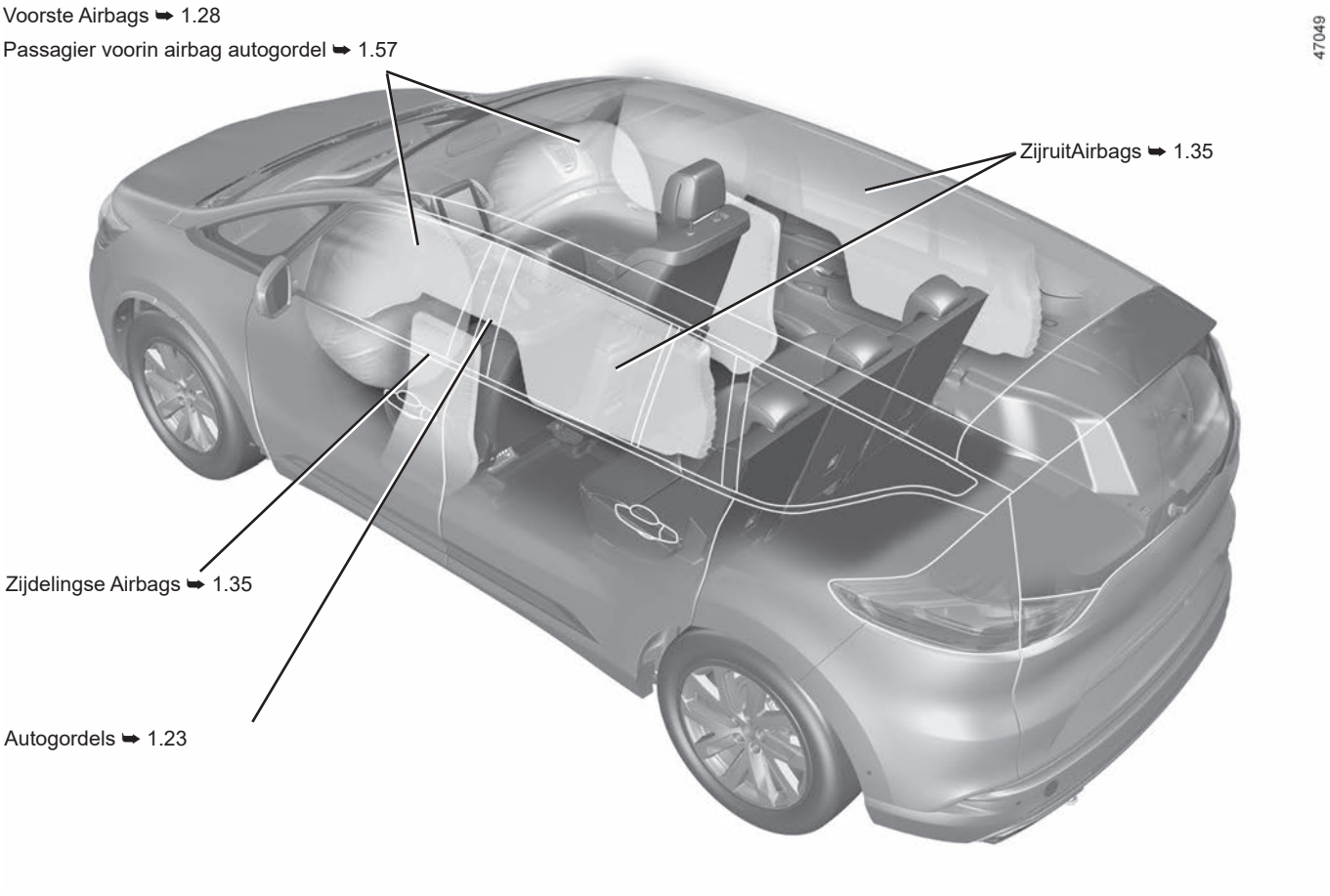
Voorste Airbags ➥ 1.28
Passagier voorin airbag autogordel ➥ 1.57
ZijruitAirbags ➥ 1.35
Zijdelingse Airbags ➥ 1.35
Autogordels ➥ 1.23
47049

EEN AUTO IDENTIFICEREN - ETIKETTEN

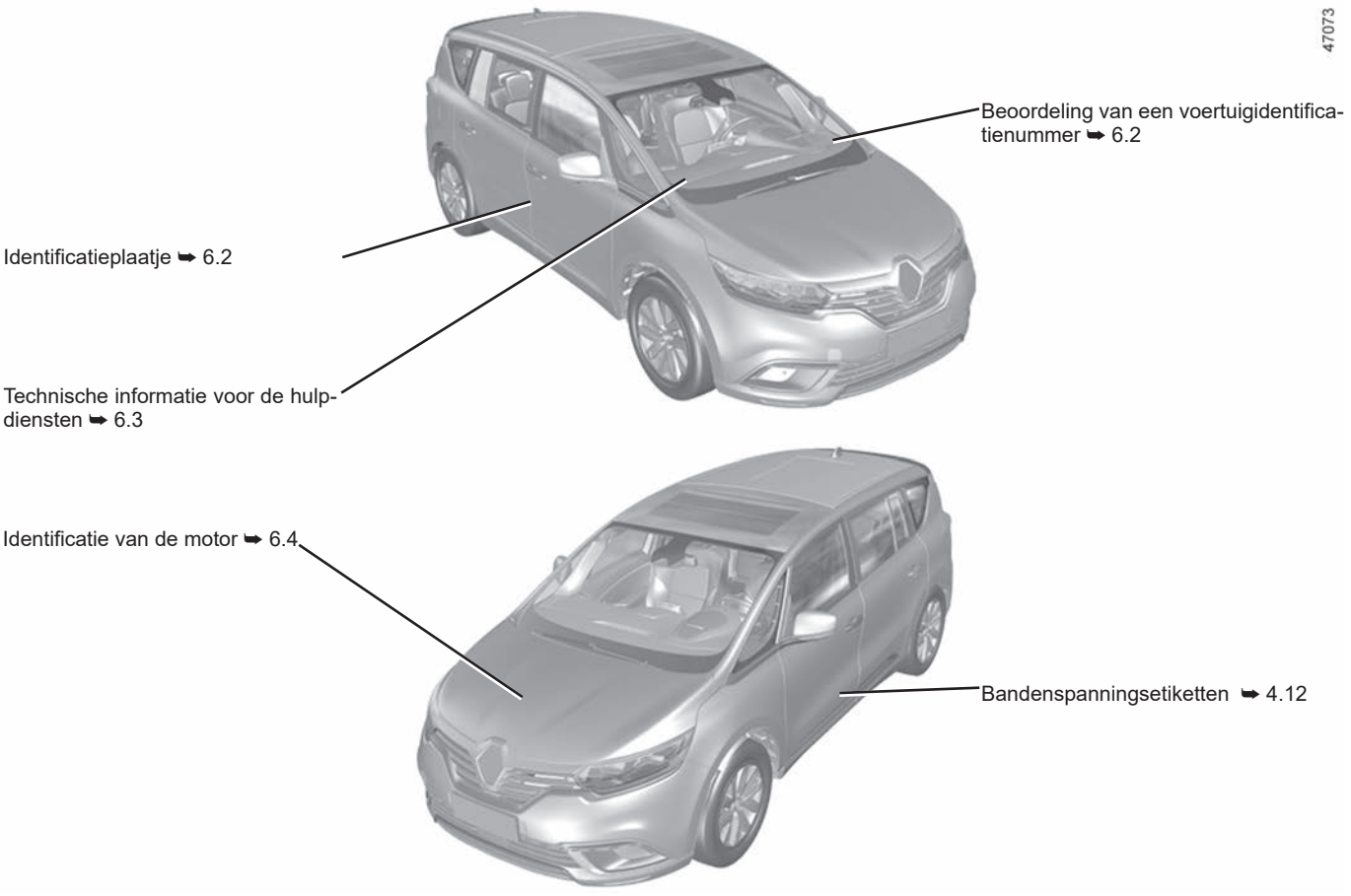

DE MOTORRUIMTE (periodiek onderhoud)

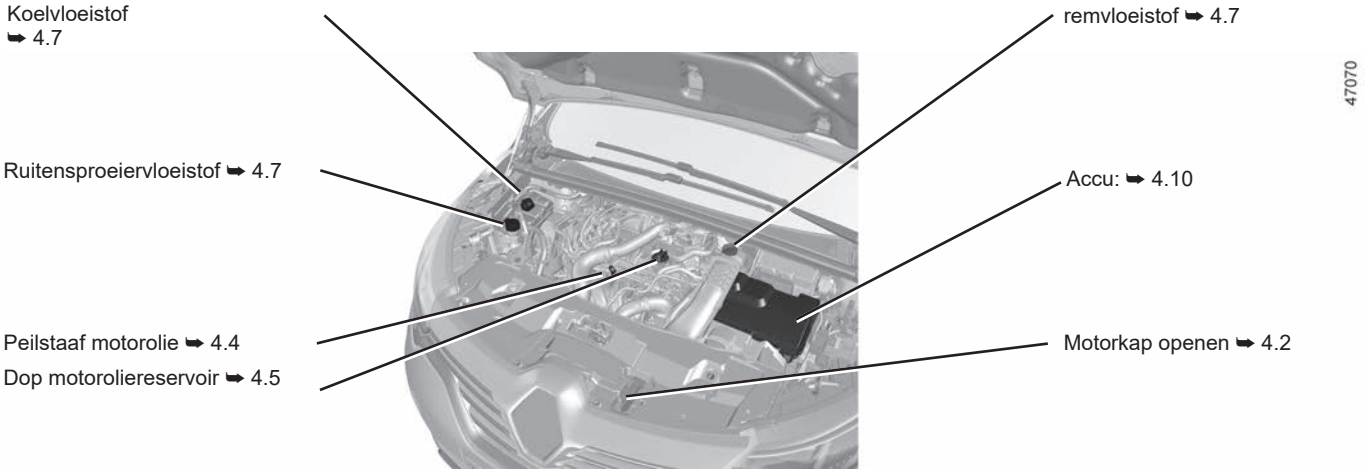

PECHHULP

47072

Vervangen van een/de ruitenwisserblad(en) voorruit ➥ 5.34

Vervangen van de lampen van de koplampen ➥ 5.17

Sleeppunt voor ➥ 5.36

Vervangen van het ruitenwisserblad achter ➥ 5.34

Vervangen van de lampen van de achterlichten ➥ 5.18

Sleeppunt achter ➥ 5.36

Lekke band:

De gereedschappen ➥ 5.10

Reservewiel ➥ 5.2

Verwisselen van een wiel ➥ 5.12

Zekeringen ➥ 5.24

0.10

I N H O U D

Hoofdstuk

Ken uw auto 1

Rijden 2

Comfort 3

Onderhoud 4

Praktische tips 5

Technische gegevens 6

Alfabetische inhoudsopgave 7

0.12

Hoofdstuk 1: Ken uw auto

Kaart: algemeen, gebruik 1.2
Vergrendelen, ontgrendelen van de portieren 1.9
Portieren openen en sluiten. 1.12
Automatische portiervergrendeling tijdens het rijden. 1.14
Hoofdsteunen, stoelen. 1.15
Autogordels 1.23
Aanvullende veiligheidsvoorzieningen. 1.28
bij de autogordels voorin 1.28
bij de autogordels achterin 1.34
bescherming zijkant. 1.35
Kinderveiligheid: algemene informatie. 1.37
keuze van de bevestiging van het kinderzitje 1.40
installatie van het kinderzitje, algemeen 1.43
Kinderzitjes: bevestiging met de autogordel of met het Isofix-systeem. 1.45
uitschakelen, inschakelen van de passagiersairbag voorin 1.57
Bedieningsorganen 1.60
Instrumentenpaneel. 1.62
boordcomputer 1.73
menu voor het personaliseren van de auto-instellingen.. . . . . 1.83
Spiegels. 1.84
Stuurwiel 1.87
Stuurbekrachtiging. 1.88
Klok en buitentemperatuur 1.89
Claxon en lichtsignalen 1.90
Verlichting en signalen. 1.91
Ruitenwisser, ruitensproeier 1.99
Brandstoftank (brandstof tanken) 1.107
Reagenstank 1.111

1 Ontgrendelen van alle portieren.

2 Vergrendelen van alle portieren.

3 Vergrendelen/ontgrendelen van alleen de achterklep en, afhankelijk van de auto, openen/sluiten van de gemotoriseerde achterklep ➥ 3.40.

4 Op afstand inschakelen van de verlichting.

Met de kaart kunt u:

– de portieren, de achterklep en de tankdopklep vergrendelen/ontgrendelen (raadpleeg de volgende bladzijdes);
– de verlichting inschakelen op afstand van de auto (raadpleeg de volgende bladzijdes);
– de elektrische ruiten en, afhankelijk van de auto, het open dak automatisch op afstand sluiten. ➥ 3.18 en ➥ 3.20 ;
– Zie de informatie over het starten van de motor. ➥ 2.3.

Actieradius

Controleer of de batterij van het juiste model en in goede conditie is, en correct geplaatst. De levensduur is ongeveer twee jaar: moet worden vervangen als het bericht “Batterij kaart bijna leeg” op het instrumentenpaneel wordt weergegeven ➥ 5.31.

Bereik van de card

Het bereik van de afstandsbediening wordt beïnvloed door de omgeving. Let er op dat de portieren niet per ongeluk worden vergrendeld of ontgrendeld doordat u onopzettelijk op een knop op de kaart drukt.

Opmerking: als een portier of de kofferbak open is of niet goed is gesloten, wordt de vergrendeling niet uitgevoerd. Er klinkt een geluidssignaal en de alarm- en zijknipperlichten knipperen niet.

Bij lege batterij, kunt u de auto altijd vergrendelen/ontgrendelen en starten. ➥ 1.9 en ➥ 2.3.

Functie “verlichting op afstand”

Als u op de knop ***4*** drukt, gaan de dimlichten en binnenverlichting ongeveer 20 seconden branden. Hiermee kan de auto op afstand herkend worden, bijvoorbeeld op een parkeerterrein.

NB: nog een druk op knop ***4*** dooft de verlichting.

Advies

Stel de kaart niet bloot aan warmte, koude of vocht.

Berg de card nooit op een plek op waar deze verbogen of per ongeluk beschadigd zou kunnen worden: dit kan bijvoorbeeld gebeuren als u op de card gaat zitten als deze in uw achterzak zit.

Vervangen: extra kaart nodig

Als u de kaart verliest of een extra kaart nodig hebt, kunt u deze bestellen bij een merkdealer.

Als u een kaart vervangt, moet u met de auto en **alle kaarten** naar een merkdealer gaan om het systeem te resetten.

U kunt maximaal vier kaarten per auto gebruiken.

Radiostoringen

De werking van de kaart kan gestoord worden in de omgeving van een zendinstallatie of bij gebruik van apparatuur die werkt op dezelfde frequentie als de kaart.

Verantwoordelijkheid van de bestuurder tijdens het parkeren of stoppen van de auto

Laat nooit, zelfs niet eventjes, een kind, een afhankelijke volwassene of een dier in de auto achter als u deze verlaat.

Ze kunnen zichzelf of anderen in gevaar brengen door bijvoorbeeld de motor te starten, organen te bedienen zoals bijvoorbeeld de ruitbediening, of de portieren te vergrendelen.

Bovendien kan bij warm en/of zonnig weer de temperatuur in het interieur heel erg snel oplopen.

LEVENSGEVAAR OF GEVAAR VAN ERNSTIG LETSEL.

Riem aanbrengen *7*

Schuif de behuizing achter ***5*** omlaag terwijl u op de zone ***A*** drukt.

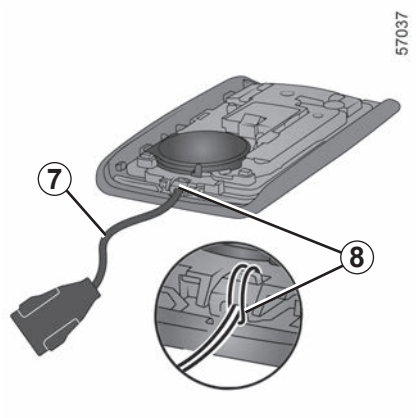

Steek de riem in het onderdeel ***8*** en steek het uiteinde van de riem door de gesp.

Plaats de riem bij de opening ***6*** en sluit het patroon.

Opmerking: controleer of de diameter van het riempje ***7*** past in de opening ***6***.

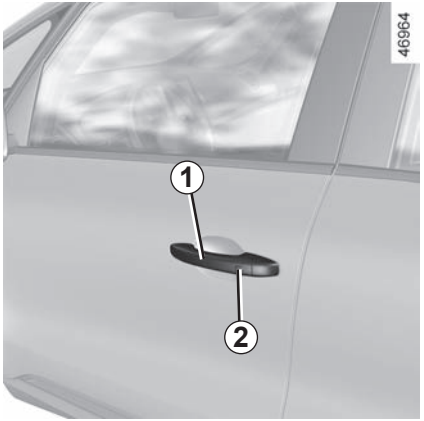

Er zijn drie manieren voor het vergrendelen/ontgrendelen van de auto:
– handsfree, terwijl men naar de auto toe loopt of ervan wegloopt;
– handsfree met behulp van de knop ***2*** op de handgreep ***1*** van een van de voorportieren;
– de kaart gebruiken in de afstandsbedieningsmodus.

Bewaar de kaart niet op een plaats waar andere elektronische apparaten (computer, telefoon, enz.) de werking ervan kunnen verstoren.

De handsfree-functie uit- of inschakelen

Afhankelijk van de auto kunt u deze functies uit- of inschakelen:
– de auto ontgrendelen terwijl men ernaar toe loopt en vergrendelen terwijl men ervan wegloopt;
– de auto vergrendelen of ontgrendelen door te drukken op de knoppen van de portierhandgreep.

Ook het geluidssignaal dat klinkt als de auto wordt vergrendeld terwijl men ervan wegloopt, kan worden uit- of ingeschakeld. ➥ 1.83.

Welkomstverlichting onder de externe handgrepen

Als deze functie actief is, lichten de lampjes onder de externe handgrepen automatisch op als de kaart wordt gedetecteerd, als de auto wordt ontgrendeld of als een portier wordt geopend.

Ze gaan automatisch uit:
– ongeveer één minuut nadat ze zijn aangegaan;
– bij het starten van de motor;

of
– wanneer de auto wordt vergrendeld.

Laat nooit een kaart in de auto liggen als u de auto verlaat.

Verantwoordelijkheid van de bestuurder tijdens het parkeren of stoppen van de auto

Laat nooit, zelfs niet eventjes, een kind, een afhankelijke volwassene of een dier in de auto achter als u deze verlaat.

Ze kunnen zichzelf of anderen in gevaar brengen door bijvoorbeeld de motor te starten, organen te bedienen zoals bijvoorbeeld de ruitbediening, of de portieren te vergrendelen.

Bovendien kan bij warm en/of zonnig weer de temperatuur in het interieur heel erg snel oplopen.

LEVENSGEVAAR OF GEVAAR VAN ERNSTIG LETSEL.

Handsfree ontgrendeling bij het naderen van de auto;

Als de kaart in de toegangszone ***3*** is, wordt de auto ontgrendeld. Het ontgrendelen ziet u aan het **één keer oplichten** van de knipperlichten en de zijknipperlichten.

Afhankelijk van de auto worden de buitenspiegels automatisch in-/uitgeklapt bij het ver-/ontgrendelen van de auto. ➥ 1.84.

Handsfree vergrendelen terwijl men van de auto wegloopt

Als u van de auto wegloopt met de kaart bij u en met de portieren en achterklep gesloten, wordt de auto automatisch vergrendeld zodra u de toegangszone ***3*** verlaat.

N.B.: de afstand waarop de auto vergrendeld wordt, hangt af van de omgeving.

U kunt zien dat de auto wordt vergrendeld doordat de alarmknipperlichten **tweemaal knipperen** en vervolgens gedurende ongeveer vier seconden **branden**; ook hoort u een geluidssignaal.

Indien de kaart ongeveer 15 minuten binnen de toegangszone ***3*** blijft, wordt de vergrendeling op afstand uitgeschakeld. Om de auto te vergrendelen drukt u op de knop ***2*** op de handgreep ***1*** of op de knop ***5*** op de kaart.

De auto kan alleen worden vergrendeld als de kaart binnen de zone ***4*** is.

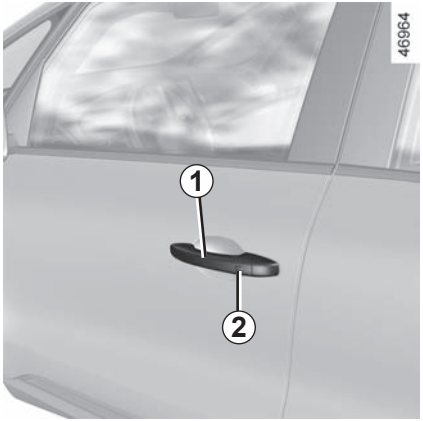

Handsfree vergrendelen/ ontgrendelen met knop 2

Druk, met de kaart in gebied ***3*** en de auto vergrendeld, op de knop ***2*** op de handgreep ***1*** op een van de twee voorportieren: de auto wordt ontgrendeld. Met een druk op knop ***2*** wordt ook de hele auto ontgrendeld.

Het ontgrendelen ziet u aan het **één keer oplichten** van de knipperlichten en de zijknipperlichten.

Met een volgende druk op de knop ***2*** wordt de auto weer vergrendeld.

U kunt zien dat de auto is vergrendeld doordat de alarmknipperlichten **tweemaal knipperen** en vervolgens gedurende ongeveer vier seconden **branden**; ook hoort u een geluidssignaal.

Bijzonderheden met betrekking tot het ontgrendelen

In bepaalde omstandigheden wordt ontgrendeling bij benadering van de auto uitgeschakeld:

– na acht dagen zonder gebruik van het voertuig;

– als de kaart dicht bij het gebied ***4*** van het voertuig blijft gedurende ongeveer vijf minuten **nadat het voertuig is vergrendeld**;

– na verschillende keren in de buurt van het gebied ***4*** van het voertuig te zijn geweest **zonder dat de deur werd ontgrendeld**.

Druk op de knop ***2*** (handgreep van voorportier of achterklep) of gebruik de kaart met afstandsbediening (zie de volgende pagina's) om het voertuig te ontgrendelen en de modus opnieuw te activeren.

Bijzonderheden met betrekking tot handsfree vergrendelen

Nadat de auto is vergrendeld met de handsfree-functie, moet u ongeveer drie seconden wachten voordat u de auto weer kunt ontgrendelen. Tijdens deze drie seconden kunt u nagaan of de auto goed vergrendeld is door aan de handgrepen van de deuren te trekken.

Opmerking: als een portier of de kofferbak open is of niet goed is gesloten, wordt de vergrendeling niet uitgevoerd. Er klinkt een geluidssignaal en de alarm- en zijknipperlichten knipperen niet.

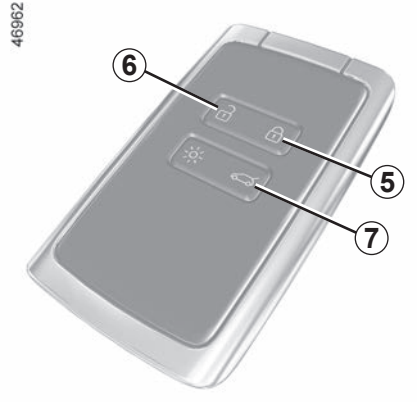

Gebruik van de card met afstandsbediening

Ontgrendelen met behulp van de kaart
Druk op de knop ***6***.

Het ontgrendelen ziet u aan het **één keer oplichten** van de knipperlichten en de zijknipperlichten.

Als de motor draait werken de knoppen van de card niet.

Vergrendelen met de kaart

Met de portieren en de bagageruimte gesloten, druk op de knop ***5***: de auto wordt vergrendeld.

U kunt zien dat de auto is vergrendeld doordat de alarmknipperlichten **tweemaal knipperen** en vervolgens gedurende ongeveer vier seconden **branden**; ook hoort u een geluidssignaal.

Door twee keer op de knop ***5*** te drukken wordt de auto vergrendeld en kunnen de voor- en achterruiten (afhankelijk van de auto) worden gesloten.

Opmerking:

– de maximale afstand waarop de auto vergrendeld wordt, hangt af van de omgeving;

– als een portier of de achterklep open is of niet goed is gesloten, wordt de vergrendeling niet uitgevoerd. Er klinkt een geluidssignaal en de alarm- en zijknipperlichten knipperen niet.

Wanneer de card zich bij een **gestarte motor** en na het openen en sluiten van een deur niet langer binnen de zone ***4*** bevindt, waarschuwt de boodschap “Kaart niet gedetecteerd” u dat de card zich niet langer in de auto bevindt. Dit helpt bijvoorbeeld voorkomen dat u wegrijdt nadat een passagier is uitgestapt met de card bij zich.

De waarschuwing verdwijnt zodra de card weer gedetecteerd is.

Vergrendelen/ontgrendelen van alleen de achterklep

Druk op de knop ***7*** om enkel de koffer te vergrendelen/ontgrendelen.

Als de kaart niet werkt:

In sommige gevallen werkt de kaart niet:

– kaartbatterij leeg, accu ontladen, enz.

– gebruik van apparaten die op dezelfde frequentie als de card werken (mobiele telefoon, enz.);

– de auto bevindt zich in een sterk elektromagnetisch veld.

In dat geval is het mogelijk:

– de in de card geïntegreerde sleutel te gebruiken;

– de portieren één voor één met de hand te vergrendelen;

– de schakelaar voor het vergrendelen/ontgrendelen van de portieren van binnenuit te gebruiken (raadpleeg de volgende bladzijden).

In de card geïntegreerde sleutel

Met de geïntegreerde ***2***-sleutel kunt u het linkervoorportier vergrendelen of ontgrendelen wanneer de kaart niet werkt.

Toegang tot sleutel 2

Schuif de behuizing achter ***1*** omlaag terwijl u op de zone ***A*** drukt.

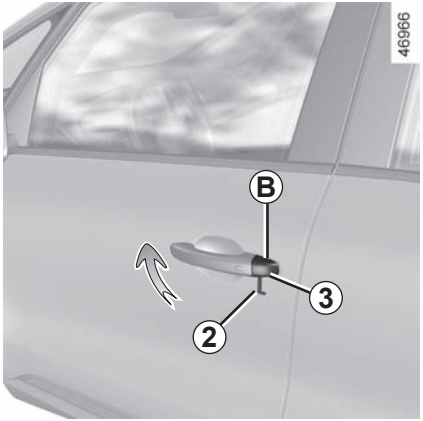

Gebruik van de sleutel die in de kaart is ingebouwd

– Steek het uiteinde van de sleutel in de ***2*** uitsparing ***3*** onderaan het afdekkapje ***B*** van het linkerportier.
– Beweeg het omhoog om het afdekplaatje ***B*** te verwijderen;
– Steek de sleutel ***2*** in het slot en vergrendel of ontgrendel het linkervoorportier.

Zodra u zich in de auto bevindt, steekt u de geïntegreerde sleutel terug in de uitsparing van de kaart.

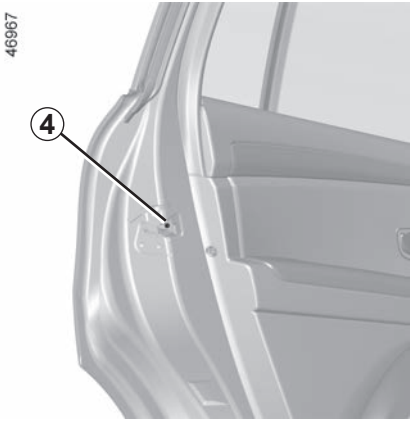

Handmatig vergrendelen van de portieren

Draai met het portier geopend de schroef ***4*** (met behulp van het uiteinde van de sleutel) en sluit het portier.

Nu is het portier van buitenaf vergrendeld.

Het openen kan alleen van binnenuit gebeuren of met de noodsleutel voor het linker voorportier.

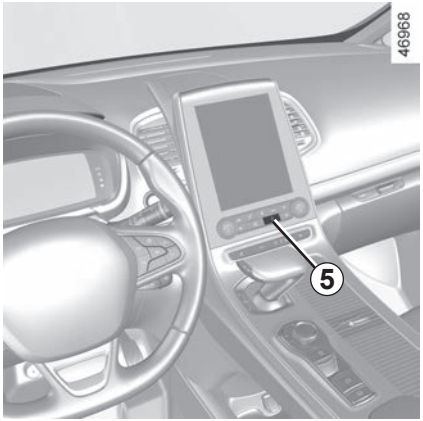

Schakelaar voor het vergrendelen/ontgrendelen van de portieren van binnenuit

De schakelaar ***5*** bedient tegelijk de portieren, de achterklep en de brandstofklep.

Als een portier of de achterklep open is of niet goed is gesloten, wordt de vergrendeling niet uitgevoerd. Er klinkt een geluidssignaal en de alarm- en zijknipperlichten knipperen niet.

Bij vervoer van voorwerpen met geopende bagageruimte kunt u toch de andere portieren vergrendelen: **druk bij stilstaande motor** langer dan vijf seconden op de schakelaar ***5*** om de andere portieren te vergrendelen.

Portieren vergrendelen zonder kaart

Bijvoorbeeld als de kaartbatterij leeg is, de kaart tijdelijk niet werkt, enz.

Druk **met de motor uit en een portier (of achterklep) geopend** meer dan vijf seconden op de schakelaar ***5***.

Bij het sluiten van het portier worden alle portieren vergrendeld.

De auto kan van buitenaf alleen ontgrendeld worden als de kaart zich in de toegangszone van de auto bevindt, of met behulp van de ingebouwde sleutel.

Controlelampje van de portiervergrendeling

Druk, met de kaart in het interieur, op de knop . Het schakelaarlampje ***5*** geeft aan of de portieren wel of niet zijn vergrendeld:

– lampje brandt, de portieren zijn vergrendeld;

– lampje uit, de portieren zijn ontgrendeld.

Als u de portieren van buitenaf vergrendelt, blijft het controlelampje branden en dooft het daarna.

Laat nooit een kaart in de auto liggen als u de auto verlaat.

Verantwoordelijkheid van de bestuurder

Bedenk dat het rijden met vergrendelde portieren een belemmering kan zijn voor hulpverleners in geval van nood.

Openen van buitenaf

Als de portieren ontgrendeld zijn of u de kaart bij u draagt, houd de handgreep ***1*** vast en trek deze naar u toe.

Uit veiligheidsoverwegingen mag u de deur alleen openen of sluiten als de auto stilstaat.

Openen van binnenuit

Trek aan de portierhandgreep ***2***.

Verantwoordelijkheid van de bestuurder tijdens het parkeren of stoppen van de auto

Laat nooit, zelfs niet eventjes, een kind, een afhankelijke volwassene of een dier in de auto achter als u deze verlaat.

Het kan zichzelf of anderen in gevaar brengen door bijvoorbeeld de motor te starten, door organen te bedienen zoals bijvoorbeeld de ruitbediening, of de portieren te vergrendelen.

Bovendien kan bij warm en/of zonnig weer de temperatuur in het interieur heel erg snel oplopen.

LEVENSGEVAAR OF GEVAAR VAN ERNSTIG LETSEL.

Waarschuwing portier vergeten te sluiten

Bij stilstaande auto, met het contact aan, licht het controlelampje ***3*** op het instrumentenpaneel op, samen met het controlelampje ***4*** om aan te geven dat een of meerdere portieren (portieren, achterklep) niet of niet goed gesloten zijn.

Zodra de auto ongeveer 20 km/u rijdt, geeft een waarschuwingslampje aan welk(e) portier(en) of de bagageruimte niet of niet goed gesloten is (zijn), samen met de boodschap “Achterklep is open” of “Portier open” en een geluidssignaal dat gedurende 40 seconden weerklinkt, of tot het portier/de bagageruimte gesloten is.

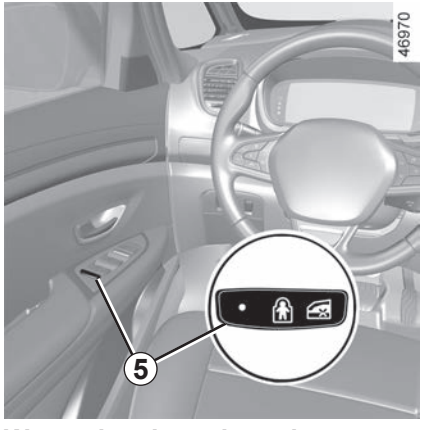

Waarschuwingssignaal verlichting brandt nog

Er klinkt een geluidssignaal bij het openen van het bestuurdersportier om u te waarschuwen dat de lichten nog branden.

Uit veiligheidsoverwegingen, mag u de deur alleen openen en sluiten als de auto stilstaat.

Veiligheid van de kinderen

Druk op de schakelaar ***5*** om de elektrische ruitbediening achter en het openen van de achterportieren van binnenuit onmogelijk of mogelijk te maken.
Het oplichten van het lampje in de schakelaar geeft de vergrendeling aan.

storingen

Als er een storing in het systeem is:
- er klinkt een piep;
- het bericht “Controleer kinderbeveilig.” verschijnt op het instrumentenpaneel;
- het ingebouwde controlelampje licht niet op.

Raadpleeg een merkdealer.

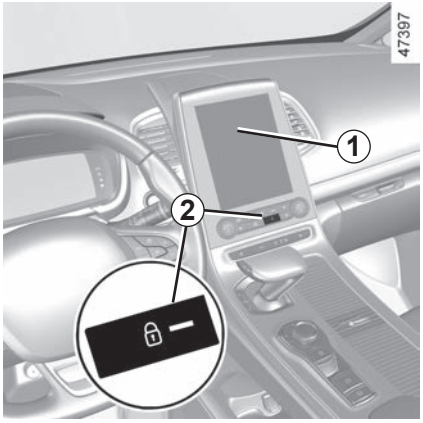

De werking van het systeem

Na het wegrijden van de auto, vergrendelen de portieren automatisch als de auto een snelheid van ongeveer 10 km/u heeft bereikt.

De portieren ontgrendelen automatisch

– door te drukken op de schakelaar ***2*** van de portiervergrendeling;

– bij stilstaande auto, door een portier te openen van in de auto.

NB: na het openen/sluiten van een portier, vergrendelt dit weer automatisch zodra de auto 10 km/u rijdt;

Inschakelen/Uitschakelen van de functie

Voor het inschakelen: druk, bij stilstaande auto met draaiende motor, op de schakelaar ***2*** tot u een geluidssignaal hoort.

Voor het uitschakelen: druk bij stilstaande auto en draaiende motor op de schakelaar ***2*** tot u twee geluidssignalen hoort.

U kunt de functie ook uit- of inschakelen via het menu van het multimediascherm ***1*** ➥ 1.83.

Verantwoordelijkheid van de bestuurder

Bedenk dat het rijden met vergrendelde portieren een belemmering kan zijn voor hulpverleners in geval van nood.

Bij een storing

Als u een storing constateert (geen automatische vergrendeling, het lampje in schakelaar ***2*** licht niet op bij het vergrendelen van de portieren), controleer dan of de vergrendeling niet per ongeluk is uitgeschakeld en of alle portieren goed gesloten zijn. Als ze goed gesloten zijn en het probleem aanhoudt, raadpleeg dan een merkdealer.

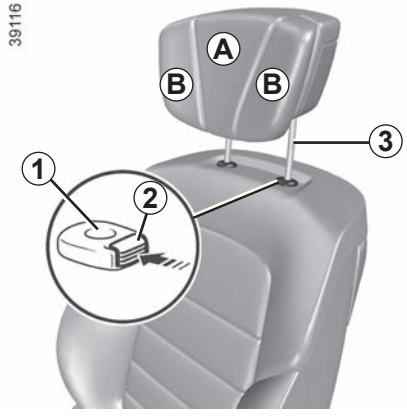

Hoofdsteun hoger zetten
Trek de hoofdsteun tot de gewenste hoogte omhoog.

Hoofdsteun lager zetten
Druk op de knop ***2*** en schuif de hoofdsteun omlaag tot de gewenste stand is bereikt.

Helling afstellen
Afhankelijk van de uitvoering van de auto, beweegt u het deel ***A*** naar voren of naar achteren tot de gewenste stand is bereikt.

Afstellen van de zijbevestigingen *B*
Afhankelijk van de auto, kunt u de delen ***B*** onafhankelijk van elkaar afstellen tot het gewenste comfort bereikt is.

Verwijderen van de hoofdsteun
Zet deze in de hoogste stand (zet de rugleuning indien nodig schuin naar achteren). Druk op de knop ***2*** en trek hem omhoog tot hij vrijkomt.

Hoofdsteun terugplaatsen
Controleer of de poten van de hoofdsteun ***3*** schoon zijn.
Steek de poten van de hoofdsteun in de houders ***1*** (zet de rugleuning indien nodig schuin naar achteren).
Schuif de hoofdsteun naar binnen tot hij blokkeert, druk dan op de knop ***2*** en druk de hoofdsteun zo ver mogelijk omlaag.
Controleer of de hoofdsteun correct vergrendeld is.

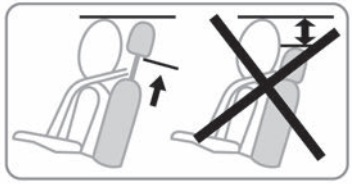

De hoofdsteun is een veiligheidsorgaan dat altijd op zijn plaats moet zitten en goed moet zijn afgesteld. Hij geeft een maximale beveiliging als de bovenkant van de hoofdsteun op gelijke hoogte is met de kruin en de afstand tussen het achterhoofd en de hoofdsteun bij ***A*** zo klein mogelijk is.

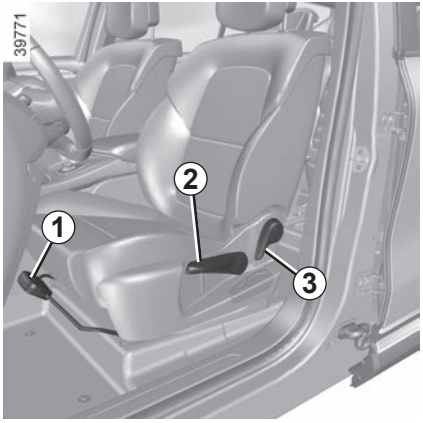

Vooruit of achteruit schuiven van de stoel

Trek de handgreep ***1*** omhoog om te ontgrendelen. In de gewenste stand laat u de handgreep los. Controleer of de zitting vergrendeld is.

Zitting hoger of lager zetten

Beweeg de hendel ***2*** zo vaak als nodig is omhoog of omlaag.

Rugleuning verstellen

Trek de handgreep ***3*** omhoog tot de rugleuning in de gewenste stand staat. In de gewenste stand laat u de handgreep los. Controleer of de zitting vergrendeld is.

Controleer na het afstellen of de rugleuningen goed zijn vergrendeld.

Voer deze verstellingen uitsluitend uit als de auto stilstaat.

Voor een optimale werking van de autogordels moet u de rugleuningen niet te veel achterover zetten.

Laat geen spullen op de vloer (bij de bestuurder) liggen. In geval van plotseling remmen zouden deze onder de pedalen terecht kunnen komen, waardoor de bestuurder deze niet meer goed kan bedienen.

Om de lendensteun van de stoel te verstellen

Zet de hendel ***4*** lager voor een steviger ondersteuning en hoger voor een zwakkere.

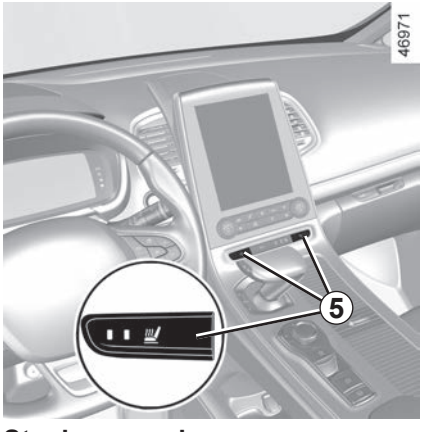

Stoelverwarming

Contact aan:

– Druk op de schakelaar ***5*** op de gewenste stoel voor de eerste keer om de hoge stand van het verwarmingssysteem te activeren. Beide geïntegreerde waarschuwingslichtjes op de schakelaar gaan branden;

– druk een tweede keer op de schakelaar om de verwarming in de stand laag te zetten. Een geïntegreerd waarschuwingslampje gaat branden;

– druk een derde keer om de verwarming uit te schakelen.

storingen

Wanneer er een storing is gedetecteerd, knipperen de geïntegreerde waarschuwingslampjes op de schakelaar ***5*** van de stoel.

Ga naar een merkdealer.

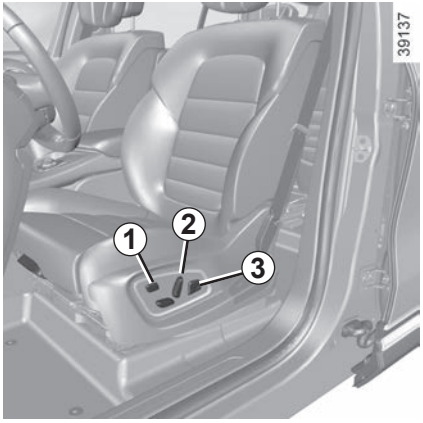

Bij auto's die hiermee zijn uitgerust, kan de schakelaar ***1*** worden gebruikt om het menu "Zitplaatsen" op het multimediascherm te openen (zie de volgende pagina's).

Rugleuning verstellen

Rugleuning verstellen

Beweeg de achterkant van de schakelaar ***2*** naar voren of naar achteren.

Lendensteun van de bestuurdersstoel verstellen

Beweeg de schakelaar ***3*** naar voren, naar achteren, naar boven of naar beneden.

Zitting verstellen

Zitting vooruit of achteruit schuiven

Beweeg de schakelaar ***4*** naar voren of naar achteren.

Zitting hoger of lager zetten

Beweeg de achterkant van de schakelaar ***4*** omhoog of omlaag.

Om de zitting te kantelen
(afhankelijk van de auto)

Beweeg de voorkant van de schakelaar ***4*** omhoog of omlaag.

Om de lengte van de zitting af te stellen

Trek de handgreep (***5***) omhoog om te ontgrendelen. In de gewenste stand laat u de handgreep los. Controleer of de zitting vergrendeld is.

Voer deze verstellingen uitsluitend uit als de auto stilstaat.

Voor een optimale werking van de autogordels moet u de rugleuningen niet te veel achterover zetten.

Laat geen voorwerpen op de vloer (voor de bestuurder) liggen. In geval van plotseling remmen zouden deze onder de pedalen terecht kunnen komen, waardoor de bestuurder deze niet meer goed kan bedienen.

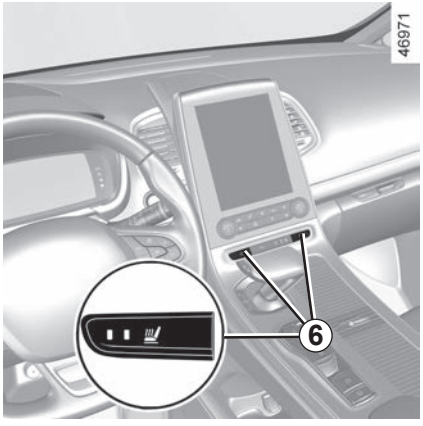

Stoelverwarming

Contact aan:

– Druk op de schakelaar ***6*** op de gewenste stoel voor de eerste keer om de hoge stand van het verwarmingssysteem te activeren. Beide geïntegreerde waarschuwingslichtjes op de schakelaar gaan branden;

– druk een tweede keer op de schakelaar om de verwarming in de stand laag te zetten. Een geïntegreerd waarschuwingslampje gaat branden;

– druk een derde keer om de verwarming uit te schakelen.

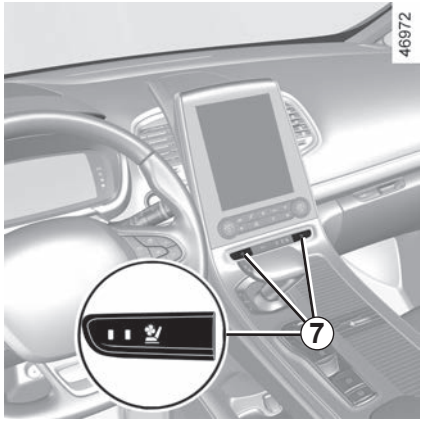

Geventileerde stoelen

De werking van geventileerde stoelen is gebaseerd op het absorberen en afvoeren van de lucht in het interieur zonder gebruik te maken van de functies voor airco en verwarming van de auto. Voor de beste prestaties adviseren wij om bij het gebruik van deze functie altijd de airconditioning in te schakelen.

Contact aan:

– als u één keer drukt op de schakelaar ***7*** van de gewenste stoel, schakelt u het ventilatiesysteem in op de hoogste stand. Beide geïntegreerde waarschuwingslichtjes op de schakelaar gaan branden;

– als u een tweede keer drukt, schakelt u de ventilatie naar de laagste stand. Eén geïntegreerd waarschuwingslampje gaat branden;

– als u een derde keer drukt, schakelt u de ventilatie uit.

Opmerking: als u de motor uitzet en opnieuw start, is de ventilatie of de verwarming uitgeschakeld.

Het bedieningsscherm biedt u afhankelijk van de auto toegang tot een aantal stoelfuncties.

Voor auto's die hiermee zijn uitgerust, kunt u met de schakelaar ***1*** rechtstreeks naar het menu "Zitplaatsen" op het multimediascherm gaan.

Zie de gebruiksaanwijzing van het multimediasysteem voor meer informatie.

Massage

U kunt de massagefunctie van de bestuurdersstoel of de stoel van de passagier voorin inschakelen.

Zie de gebruiksaanwijzing van het multimediasysteem voor informatie over de instellingen.

Blader door het menu "Bestuurder" of "Passagier" om:

– Selecteer het soort massage ("Opwekkend", "Ontspannen" of "Lumbaal").

– de intensiteit in te stellen (+ of -);

– de snelheid in te stellen (+ of -);

– Reset de instellingen die zijn gekozen in het vervolgmenu **2**.

– de stoelmassage in of uit te schakelen (ON of OFF).

Opmerking: de gekozen modus in het menu MULTI-SENSE kan gevolgen hebben voor de ingestelde stoelmassage. ➥ 3.2.

Afstellen

Zie de gebruiksaanwijzing van het multimediasysteem voor informatie over de instellingen.

U kunt de volgende elementen in- of uitschakelen:

– gemakkelijke toegang van de bestuurder;

– comfortafstelling voor de passagier;

– visuele feedback van de huidige beweging.

Gemakkelijke toegang voor bestuurder

Druk op “ON” of “OFF” om deze functie te activeren of deactiveren.

Als deze functie geactiveerd is, gaat de stoel automatisch achteruit als de bestuurder uitstapt en keert deze terug in de oorspronkelijke stand als de startknop wordt ingedrukt.

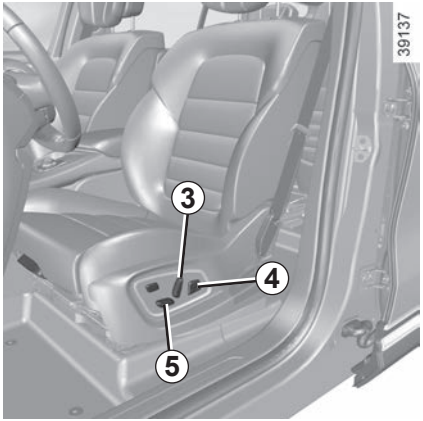

Comfortafstelling voor de passagier

Druk op “ON” of “OFF” om deze functie te activeren of te deactiveren.

Als deze functie is geactiveerd, kan de bestuurder de stoel van de passagier afstellen met de schakelaars ***3***, ***4*** en ***5***.

Stand

De zitpositie van de bestuurdersstoel kan worden opgeslagen.

In de zitpositie zijn de afstellingen van de zitting en van de rugleuning van de stoel en van de buitenspiegels opgenomen.

De zitpositie kan worden opgeslagen in het geheugen en daaruit worden opgeroepen, door op de knoppen te drukken:

– de “handsfree” -card is gedetecteerd;

– bij het openen van het bestuurdersportier.

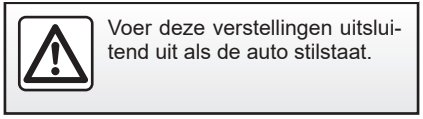

Voer deze verstellingen uitsluitend uit als de auto stilstaat.

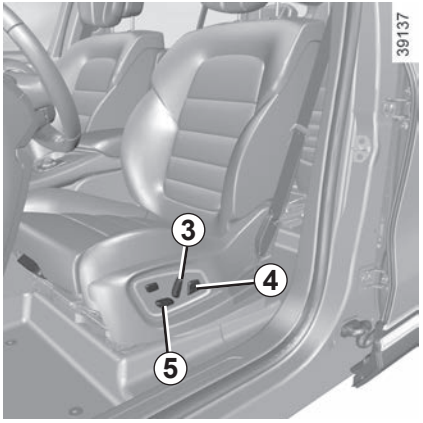

Opslaan van de zitpositie

– Stel de bestuurdersstoel af met de schakelaars ***3***, ***4*** en ***5*** (zie vorige bladzijde);
– Stel de buitenspiegels af.

Zie de gebruiksaanwijzing van het multimediasysteem voor informatie over de toegang tot de opgeslagen zitpositie.
De stand van de buitenspiegels bij vooruit en achteruit rijden en de positie van de bestuurdersstoel worden opgeslagen.

Oproepen van de zitpositie

Zie de gebruiksaanwijzing van het multimediasysteem voor het oproepen van de opgeslagen zitpositie.

N.B.: het oproepen van de opgeslagen zitpositie wordt onderbroken als u op één van de knoppen van de afstelling van de stoel drukt.

Tijdens het rijden, is het niet mogelijk de geheugenpositie op te roepen.

Gebruik tijdens het rijden altijd de autogordel. Bovendien dient u zich te houden aan de wetgeving van het land waarin u zich bevindt.

Stel, voordat u start de juiste zithouding af, en daarna voor alle inzittenden de autogordel om de beste bescherming te krijgen.

De juiste zithouding

- **Ga goed diep in uw stoel zitten** (na uw mantel, jas, enz. uitgetrokken te hebben). Dit is belangrijk voor een goede ondersteuning van de rug;
- **verschuif de stoel zodat u makkelijk bij de pedalen kunt komen.** Plaats de stoel zo ver naar achteren dat u de pedalen nog net geheel kunt indrukken. Stel de rugleuning zo af dat u de armen moet strekken om bij de bovenkant van het stuurwiel te kunnen komen;
- **stel de hoofdsteun af.** De afstand tussen de hoofdsteun en uw achterhoofd moet zo klein mogelijk zijn;
- **stel de hoogte van het zitkussen af.** Verstel het kussen om een zo goed mogelijk zicht op het verkeer te hebben;
- **stel de stand van het stuurwiel af.**

Voor een doeltreffende bescherming door de autogordels achter moeten de achterstoelen goed zijn vergrendeld. ➥ 3.34.

verkeerd afgestelde of gedraaide autogordels kunnen bij een ongeval letsel veroorzaken.

Gebruik één autogordel per persoon, kind of volwassene.

Zwangere vrouwen moeten ook hun gordel dragen. Let in dat geval op dat de heupgordel niet te veel op de onderbuik drukt, zonder de gordel te los te dragen.

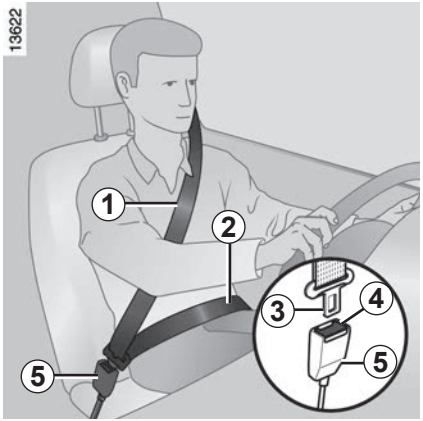

Afstellen van de autogordel

Ga goed tegen de rugleuning aan zitten.

De band van de schoudergordel ***1*** moet zo dicht mogelijk langs de hals over de schouder lopen, zonder dat de gordel de hals raakt.

De band van de heupgordel ***2*** moet vlak over de heupen langs het bekken lopen.

De autogordel moet zo direct mogelijk tegen het lichaam gedragen worden. Bijv. niet over te dikke kleding of over ertussen gestoken voorwerpen, enz.

Vergrendelen

Trek de riem **langzaam en rustig** over u heen en druk de gesp ***3*** in de sluiting ***5*** (controleer de vergrendeling door aan de gesp ***3*** te trekken).

Als de gordel blokkeert, laat hem dan een stuk teruggaan en rol hem opnieuw af.

Als de autogordel compleet is geblokkeerd, trek dan langzaam, maar krachtig, aan de gordel om deze ongeveer 3 cm naar buiten te trekken. Laat hem zichzelf oprollen en rol hem opnieuw af.

Als het probleem aanhoudt, dient u een merkdealer te raadplegen.

Ontgrendelen

Druk op de knop ***4***, de gordel wordt door het oprolmechanisme teruggetrokken. Begeleid hem.

Waarschuwingslampje autogordel van de bestuurder vergeten en, afhankelijk van de auto, van de voorpassagier

Dit brandt op de achteruitkijkspiegel wanneer het contact wordt ingeschakeld terwijl de veiligheidsgordel van de bestuurder of de passagier (als de stoel bezet is) niet vastgemaakt is.
Als er, afhankelijk van de auto. iemand op de stoel zit en een van deze twee veiligheidsgordels niet is vastgemaakt of wordt losgemaakt terwijl de auto harder dan circa 20 km/u rijdt, knippert het waarschuwingslampje en klinkt er gedurende circa 120 seconden een pieptoon.

Opmerking: een voorwerp op de zitting van de passagiersstoel voor kan soms het waarschuwingslampje activeren, afhankelijk van het voertuig.

Waarschuwing achtergordel niet vastgemaakt (afhankelijk van de auto)
Het ***6*** pictogram verschijnt op het instrumentenpaneel wanneer het contact wordt ingeschakeld. Dit informeert de bestuurder elke keer over de bevestigingsstatus van elk van de veiligheidsgordels achterin:
– het contact wordt aangezet;
– er een portier wordt geopend;
– vast- of losmaken van een veiligheidsgordel achter.

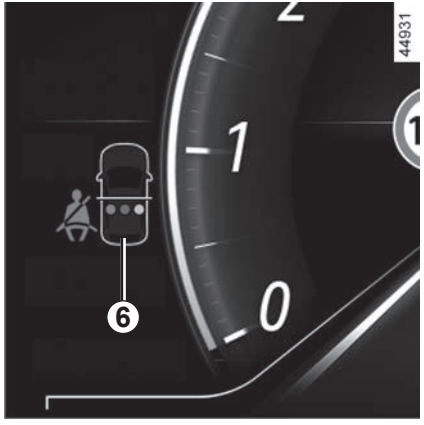

De afbeelding ***6*** begrijpen:

– groen lampje: autogordel vastgemaakt;

– rode indicator: de stoel is bezet en de veiligheidsgordel is niet vastgemaakt;

– grijs lampje: plaats niet bezet.

Het controlelampje van de binnenspiegel verschijnt ook bij inschakelen van het contact, als een achterstoel is bezet en de veiligheidsgordel niet is vastgemaakt.

Het pictogram ***6*** verdwijnt na circa 60 seconden.

Wanneer de rijsnelheid lager is dan ongeveer 20 km/u, verschijnt het controlelampje van de binnenspiegel, samen met het pictogram ***6*** dat gedurende circa 60 seconden verschijnt telkens wanneer een van de veiligheidsgordels achterin wordt vast- of losgemaakt.

Als bij een rijsnelheid hoger dan ongeveer 20 km/u een van de veiligheidsgordels achter is of wordt losgemaakt, knippert het controlelampje van de binnenspiegel . Het pictogram ***6*** verschijnt, de indicator van de betreffende stoel wordt rood en er klinkt gedurende circa 120 seconden een pieptoon.

Controleer altijd of de passagiers achterin hun gordel hebben vastgemaakt en of het aangegeven aantal vastgemaakte gordels overeenkomt met het aantal bezette zitplaatsen achterin.

Opmerking: soms kan een voorwerp op de zitting van een van de achterstoelen het waarschuwingslampje activeren, afhankelijk van het voertuig.

Hoogteverstelling van de gordel van de voorstoelen

Verplaats de knop **7** om de hoogte van de gordel zo af te stellen dat de riem van de borstkas loopt zoals hiervoor is aangegeven. Druk op de knop **7** en zet de hoofdsteun omhoog of omlaag. Controleer na het afstellen of de knop weer goed is vergrendeld.

De volgende raadgevingen gelden voor de autogordels voor en achter.

De volgende raadgevingen gelden voor de autogordels voor en achter.

– Verander niets aan de oorspronkelijke onderdelen van het veiligheidsmechanisme: gordels, stoelen en de bevestigingen ervan. Raadpleeg een merkdealer voor het monteren van bv. een kinderzitje.

– Zorg dat er geen voorwerpen tussen de riemen worden gestoken die speling kunnen veroorzaken (wasknijpers, klemmetjes, enz.): een autogordel die te los zit, kan verwondingen veroorzaken in geval van een ongeluk.

– Draag nooit de schoudergordel achter de rug of onder de arm langs aan de kant van het portier.

– Een autogordel mag nooit door meer personen tegelijk gebruikt worden; sla uw gordel nooit om een baby of een kind heen dat op uw schoot zit.

– De gordel mag niet gedraaid zijn.

– Na een botsing moet u de gordels laten controleren en indien nodig vervangen. Gordels die beschadigingen vertonen moeten ook worden vervangen.

– Let op dat de gesp van de gordel in de juiste sluiting vastzit.

– Zorg dat er geen voorwerp in de sluiting van de gordel kan komen waardoor de werking belemmerd wordt.

– Let er bij het terugplaatsen van de achterbank op dat de autogordels en sluitingen goed zitten, zodat deze weer op de juiste wijze kunnen worden gebruikt.

– Zorg dat u de sluiting goed plaatst (deze mag niet verborgen of bedekt worden door of blijven haken achter personen of voorwerpen).

Achterstoelen zijkant tweede rij

Rol de gordel ***1*** langzaam af.

Klik de verschuifbare gesp ***2*** in de bijbehorende rode sluiting ***3***.

Gebruiksmogelijkheden van de achterstoelen

➥ 3.34.

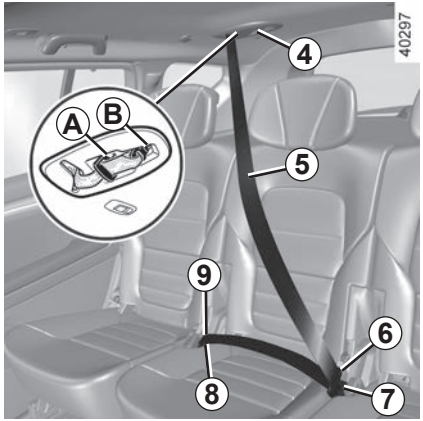

Achterstoel midden tweede rij

Trek de gordel ***5*** langzaam uit zijn houder ***4***.

Klik de gesp ***9*** vast in de zwarte sluiting ***8***.

Klik de laatste verschuifbare gesp ***6*** in de rode sluiting ***7***.

Om de autogordel op te slaan, duwt u de gordel in de houder ***4*** en plaatst u de twee sluitingen op hun respectieve plaatsen ***A*** en ***B***.

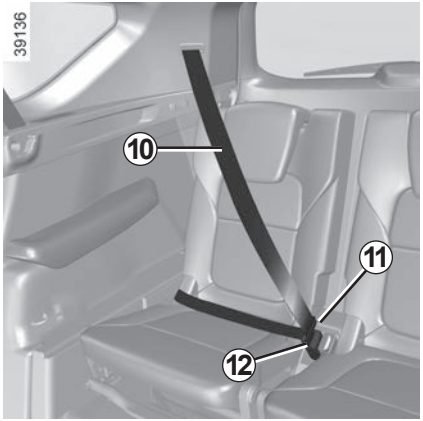

Achterstoelen derde rij (uitvoeringen 7 zitplaatsen)

Rol de gordel ***10*** langzaam af.

Klik de gesp ***11*** vast in de bijbehorende zwarte sluiting ***12***.

Controleer of de autogordels achterin nog goed op hun plaats zitten en goed werken na elke verandering aan de achterstoelen.

Afhankelijk van de auto, kunnen deze bestaan uit:

- **gordelspanners van het oprolmechanisme van de autogordel;**
- **gordelspanners van de heupgordel;**
- **krachtbegrenzers voor de bescherming van de borstkas;**
- **airbags bestuurder en passagier voorin**

Deze voorzieningen worden gelijktijdig of af-zonderlijk, afhankelijk van de ernst van de aanrijding, geactiveerd bij een frontale botsing.

Afhankelijk van de ernst van de aanrijding, kan het systeem de volgende middelen activeren:

- de blokkering van de autogordel;
- de gordelspanner van het oprolmechanisme van de autogordel (die in werking komt om de speling van de autogordel op te heffen);
- gordelspanners van de heupgordel zodat degene die op de stoel zit er niet vanaf glijdt;
- voorin airbag.

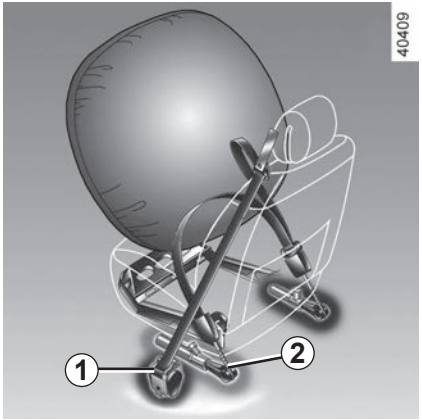

Gordelspanners

De gordelspanners dienen ervoor om de autogordel strak tegen het lichaam te trekken en daardoor de inzittende in zijn stoel te drukken wat de effectiviteit van de gordel verhoogt.

Bij contact aan, kan tijdens een ernstige frontale aanrijding, afhankelijk van de ernst van de schok, het systeem de volgende onderdelen activeren:

- de gordelspanner van het oprolmechanisme van de autogordel ***1*** die de gordel direct strak trekt;
- De gordelspanner van het oprolmechanisme van de heupgordel ***2*** van de voorstoelen.

– Laat al deze veiligheidsvoorzieningen controleren na een aanrijding.

– Het is streng verboden zelf werkzaamheden uit te voeren aan het gehele systeem (gordelspanners, airbags, rekeneenheden, bedrading) of deze in een andere auto over te zetten.

- Om te voorkomen dat het systeem onopzettelijk wordt geactiveerd en verwondingen veroorzaakt, mag uitsluitend deskundig personeel van de merkdealer aan de airbags werken.
- Het elektrische ontstekingsmechanisme van de gordelspanners mag uitsluitend door speciaal opgeleid personeel met speciaal gereedschap worden gecontroleerd.
- Laat de gaspatronen van de gordelspanners en de airbags door een merkdealer verwijderen voordat de auto wordt gesloopt.

Krachtbegrenzer

Vanaf een bepaalde hevigheid van de schok van de aanrijding komt dit mechanisme in werking om de kracht die de gordel op het lichaam uitoefent te begrenzen tot een draaglijk niveau.

Airbags van bestuurder en passagier voorin

Deze bevinden zich bij de linker en rechter voorstoel.

Een symbool onder op de voorruit geeft aan of dit systeem aanwezig is (afhankelijk van de auto).

Elk airbagsysteem bestaat uit:

– een airbag en een gaspatroon in het stuurwiel voor de bestuurder en in het dashboard voor de passagier voorin;

– een rekeneenheid voor bewaken van het die de elektrische ontsteking van de gaspatroon regelt;

– aparte opname-elementen;

– een controlelampje op het instrumentenpaneel.

Bij het afgaan van de airbag vindt een explosie plaats. Daarom komen bij het ontplooien van de airbag warmte en rook vrij zonder enig brandgevaar en klinkt er een luide knal. De airbag die onmiddellijk naar buiten komt, kan ongevaarlijke, lichte schaafwonden of ander ongemak veroorzaken.

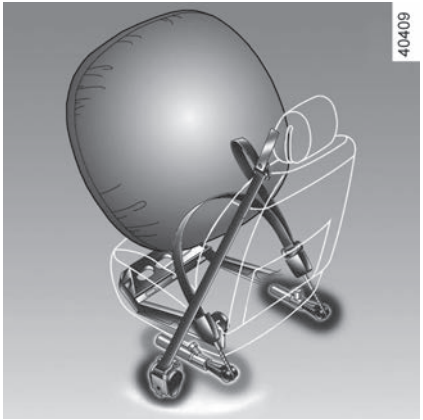

Werking

Het systeem werkt alleen als het contact aanstaat.

Bij een zware frontale aanrijding, worden de airbags snel opgeblazen om de klap van het hoofd en de borstkas van de bestuurder tegen het stuurwiel en van de passagier tegen het dashboard op te vangen. Daarna lopen de airbags direct weer leeg om het verlaten van de auto niet te bemoeilijken.

Storingen

Dit controlelampje licht op bij het starten van de motor en dooft na ongeveer drie secondes.

Als het niet oplicht bij het aanzetten van het contact of als blijft branden, wijst dit op een storing in het systeem.

Raadpleeg zo spoedig mogelijk een merkdealer.

Wacht u hier te lang mee dan betekent dat, dat de bescherming in de tussenliggende periode misschien niet optimaal is.

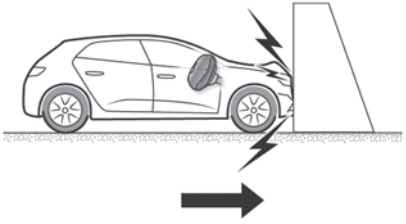

De volgende gevallen activeren de gordelspanners of airbags.

Bij een frontale botsing tegen een star (niet-vervormbaar) oppervlak, met een snelheid van **25 km/u** of hoger.

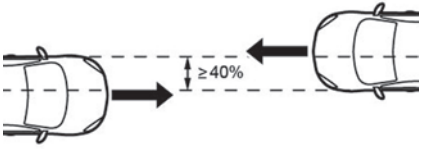

Bij een frontale botsing met een ander, gelijkaardig of zwaarder voertuig, met een contactzone van meer dan 40% en een snelheid van **40 km/u** of hoger voor de twee voertuigen.

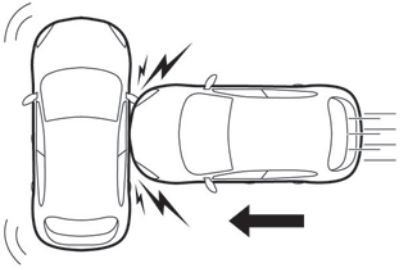

Bij een botsing tegen de zijkant door een ander, gelijkaardig of zwaarder voertuig, met een snelheid van **50 km/u** of hoger.

In de volgende voorbeelden kunnen de gordelspanners of de airbags in werking treden:

– Botsing onder de auto, zoals een stoeprand;

– gaten in het wegdek;

– een val of harde landing;

– stenen.

– ...

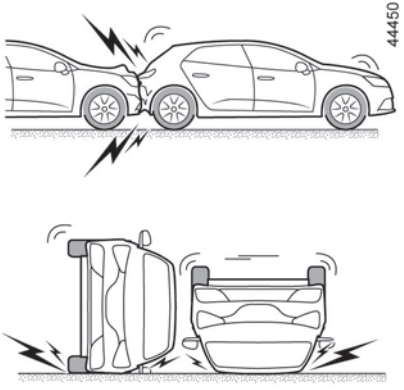

In de volgende voorbeelden bestaat het gevaar dat de gordelspanners of**airbags niet geactiveerd worden:**

– botsing van achteren, zelfs een zware;

– als de auto omslaat;

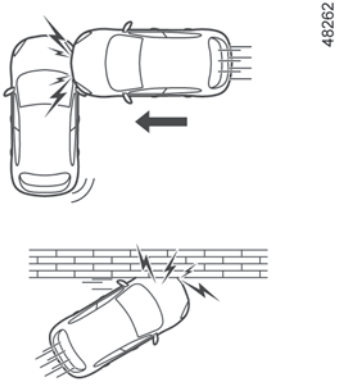

– aanrijding tegen de zijkant, aan de voor- of achterkant van de auto;

– frontale botsing tegen een obstakel met een scherpe hoek;

– ...

AANVULLENDE VOORZIENINGEN OP DE VOORGORDEL (6/6)

Hier volgt een aantal aanwijzingen om elke belemmering bij het opblazen van de airbag of verwonding door rondvliegende voorwerpen te voorkomen.

Waarschuwingen met betrekking tot de bestuurdersairbag

– Verander niets aan het stuurwiel of de naafdop.

– Dek de naafdop niet af.

– Bevestig geen voorwerpen (speldjes, logo, klokje, telefoonsteun, enz.) op het stuurwiel.

– Het stuurwiel mag niet worden gedemonteerd. Uitsluitend speciaal opgeleide monteurs van de merkdealer mogen deze werkzaamheden uitvoeren.

– Ga niet te dicht op het stuurwiel zitten tijdens het rijden: zit met uw armen licht gebogen (zie “De juiste zithouding” ➥ 1.23). Zo blijft er voldoende ruimte over voor een goede en effectieve bescherming door de werking van de airbag.

Waarschuwingen inzake de passagiers airbag

– Plak of bevestig niets op het dashboard (speldjes, logo’s, klokjes, telefoonhouder enz.) in de **airbag**zone.

– Houd de ruimte tussen het dashboard en de voorpassagier vrij (geen dier of pakjes op schoot, geen paraplu of wandelstok tegen het dashboard zetten).

– Laat de passagier nooit zijn voeten op het dashboard leggen. Dit kan zeer gevaarlijk zijn. Kom niet te dicht (met knieën, hoofd of handen) bij het dashboard.

– Schakel de aanvullende veiligheidsvoorzieningen van de autogordel van de passagier voorin direct weer in na het verwijderen van een kinderzitje, om de bescherming van de passagier te garanderen in geval van een botsing.

HET IS VERBODEN EEN KINDERZITJE ACHTERSTEVOREN OP DE PASSAGIERSSTOEL VOOR TE PLAATSEN TENZIJ DE AANVULLENDE VEILIGHEIDSVOORZIENINGEN VAN DE AUTOGORDEL VAN DE VOORPASSAGIER UITGESCHAKELD ZIJN. ➥ 1.57.

Afhankelijk van de auto, kunnen deze bestaan uit:

– **Gordelspanners in het oprolmechanisme (gordels aan de zijkant)**;

– **Krachtbegrenzers voor bescherming van de borstkas.**

Deze voorzieningen worden gelijktijdig of afzonderlijk, afhankelijk van de ernst van de aanrijding, geactiveerd bij een frontale botsing.

Afhankelijk van de ernst van de aanrijding, kan het systeem de volgende middelen activeren:

– blokkering van de autogordel;

– De gordelspanner van het oprolmechanisme van de autogordel (die in werking treedt om de speling van de autogordel op te heffen).

Krachtbegrenzer

Vanaf een bepaalde hevigheid van de schok van de aanrijding komt dit mechanisme in werking om de kracht die de gordel op het lichaam uitoefent te begrenzen tot een draaglijk niveau.

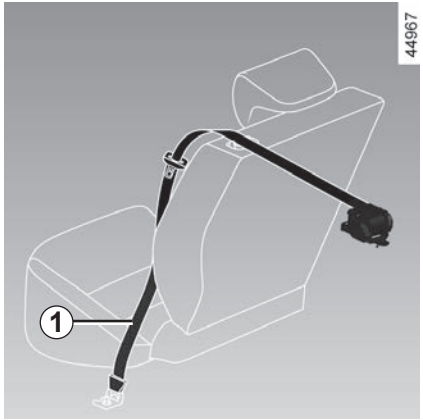

Gordelspanners zijkant

De gordelspanners dienen ervoor om de autogordel strak tegen het lichaam te trekken en daardoor de inzittende in zijn stoel te drukken wat de prestaties van de gordel verhoogt.

Bij contact aan, kan tijdens een ernstige frontale aanrijding, afhankelijk van de ernst van de schok, het systeem de gordelspanner ***1*** activeren die onmiddellijk de gordel strak trekt.

– Laat al deze veiligheidsvoorzieningen controleren na een aanrijding.

– Het is streng verboden zelf werkzaamheden uit te voeren aan het gehele systeem (gordelspanners, airbags, rekeneenheden, bedrading) of deze in een andere auto over te zetten.

– Om te voorkomen dat het systeem onopzettelijk wordt geactiveerd en verwondingen veroorzaakt, mag uitsluitend deskundig personeel van de merkdealer aan de airbags werken.

– Het elektrische ontstekingsmechanisme van de gordelspanners mag uitsluitend door speciaal opgeleid personeel met speciaal gereedschap worden gecontroleerd.

– Laat de gaspatronen van de gordelspanners en de airbags door een merkdealer verwijderen voordat de auto wordt gesloopt.

Zijdelingse Airbags

Deze airbag is in de voorstoelen geplaatst en wordt aan de zijkant van de stoelen (kant van de deur) geactiveerd om de inzittenden te beschermen in geval van een ernstige aanrijding tegen de zijkant.

ZijruitAirbags

Deze airbags zitten aan de zijkant boven en ontplooien zich langs de zijruiten van het voor- en achterportier om de inzittenden bij een hevige botsing tegen de zijkant te beschermen.

Waarschuwing betreffende de zijairbag

– **Stoelhoezen plaatsen:** voor stoelen met een airbag zijn stoelhoezen nodig die speciaal voor uw auto zijn ontworpen. Raadpleeg een merkdealer om te weten of dergelijke hoezen leverbaar zijn. Het gebruik van andere hoezen (of hoezen die bestemd zijn voor een ander model) kan de goede werking van deze airbag belemmeren en daardoor de veiligheid van de inzittenden in gevaar brengen.

– Plaats geen accessoires, voorwerpen of dieren tussen de rugleuning, het portier en de interieurbekleding. Dek de rugleuning van de stoel ook nooit af met bijvoorbeeld kleding of accessoires. De werking van de airbag kan hierdoor belemmerd worden en verwondingen veroorzaken als de airbag wordt geactiveerd.

– Demontage of wijziging van de stoel en de interieurbekleding is verboden, tenzij dit gebeurt door deskundig personeel van de merkdealer.

– De spleten in de rugleuningen voor (aan de kant van het portier) komen overeen met de zone waarbinnen de airbag zich kan opblazen: het is verboden hier voorwerpen in te stoppen.

AANVULLENDE BEVESTIGINGSMIDDELEN

Hier volgt een aantal aanwijzingen om elke belemmering bij het opblazen van de airbag of verwonding door rondvliegende voorwerpen te voorkomen.

De airbag is bedoeld als aanvulling op de werking van de autogordel. De airbag en de autogordel vormen één veiligheidssysteem. De gordel moet altijd worden gedragen. Het niet-dragen kan bij een ongeval de inzittenden blootstellen aan zware verwondingen. Dit kan ook het risico op lichte oppervlakkige wonden bij het opblazen van de airbag verergeren, hoewel dergelijke kleine verwondingen nooit zijn uitgesloten bij gebruik van een airbag.

Bij een botsing, zelfs een zware, tegen de achterkant of bij het over de kop gaan van de auto worden de airbags of de gordelspanners niet altijd geactiveerd. Zware stoten onder de auto veroorzaakt door stoepen, gaten in het wegdek, stenen, kunnen de airbagsystemen activeren.

– **Het is streng verboden** zelf werkzaamheden uit te voeren aan airbags, gordelspanners rekeneenheid, bedrading, enz. Deze mogen uitsluitend door speciaal opgeleide monteurs van de merkdealer worden gecontroleerd en gerepareerd.

– Om te voorkomen dat de airbag(s) ten onrechte wordt/worden opgeblazen of juist niet als dat wel nodig zou zijn, mag uitsluitend deskundig personeel van de merkdealer aan het systeem werken.

– Laat het airbagsysteem controleren na een aanrijding of (een poging tot) diefstal van de auto.

– Als u de auto uitleent of verkoopt, breng de nieuwe berijder/eigenaar dan op de hoogte van deze bijzonderheden door hem dit instructieboekje bij de auto te leveren.

– Laat de gaspatro(o)n(en) door een merkdealer verwijderen voordat de auto wordt gesloopt.

Vervoer van kinderen

U dient zich te houden aan de wetgeving van het land waarin u zich bevindt.

Het kind moet, net als een volwassene, altijd correct zitten en zijn vastgemaakt, ongeacht het traject. U bent verantwoordelijk voor de kinderen die u vervoert.

Een kind is geen volwassene in miniatuurformaat. Het staat bloot aan specifieke letselrisico's doordat de spieren en botten nog in de groei zijn. De autogordel alleen is niet geschikt voor het vervoer. Gebruik het juiste kinderzitje en gebruik het correct.

Als u wilt voorkomen dat de portieren worden geopend, gebruikt u de functie "Kinderslot". ➥ 1.12.

Een botsing met 50 km/u komt overeen met een val van 10 meter hoogte.

Het niet vastmaken van een kind is hetzelfde als het laten spelen op een balkon zonder balustrade op de vierde verdieping!

Houd een kind nooit in uw armen.

Bij een ongeluk zal u het niet kunnen tegenhouden, zelfs niet als u zelf in uw gordel vastzit.

Als uw auto betrokken is geweest bij een verkeersongeluk, moet u het kinderzitje vervangen en de gordels en de ISOFIX verankeringen laten controleren.

Verantwoordelijkheid van de bestuurder tijdens het parkeren of stoppen van de auto

Laat nooit, zelfs niet eventjes, een kind, een afhankelijke volwassene of een dier in de auto achter als u deze verlaat.

Het kan zichzelf of anderen in gevaar brengen door bijvoorbeeld de motor te starten, door organen te bedienen zoals bijvoorbeeld de ruitbediening, of de portieren te vergrendelen.

Bovendien kan bij warm en/of zonnig weer de temperatuur in het interieur heel erg snel oplopen.

LEVENSGEVAAR OF GEVAAR VAN ERNSTIG LETSEL.

Gebruik van een kinderzitje

De bescherming die het kinderzitje biedt is afhankelijk van zijn capaciteit om het kind vast te houden en van de installatie ervan. Door een verkeerde installatie komt de bescherming van het kind in gevaar bij krachtig remmen of een botsing.

Controleer voordat u een kinderzitje koopt, of het voldoet aan de wettelijke eisen van het land waar u zich bevindt en of het gemonteerd kan worden in uw auto. Raadpleeg een merkdealer om te weten welke zitje geadviseerd worden voor uw auto.

De voorschriften voor het vervoer van kinderen zijn specifiek voor elk land. Het gebruik van een kinderzitje tijdens het vervoer is afhankelijk van de leeftijd en/of de grootte en/of het gewicht van het kind.

Voor kinderen die geen kinderzitje nodig hebben: zorg ervoor dat de veiligheidsgordel correct is afgesteld en vastgemaakt.

Houd u in elk geval aan de voorschriften van het land waarin u zich bevindt.

Lees, vóór het monteren van een kinderzitje, de gebruiksaanwijzing en houd u aan de instructies. Neem, bij problemen met het installeren, contact op met de fabrikant van de uitrusting. Bewaar de gebruiksaanwijzing bij het zitje.

Geef het goede voorbeeld door uw gordel vast te maken en leer uw kind:

– om de veiligheidsgordel goed om te doen;

– in en uit te stappen aan de andere kant van het verkeer.

Gebruik geen tweedehands kinderzitje of zonder gebruiksaanwijzing.

Let op dat niets in de buurt van het kinderzitje de installatie ervan belemmert.

Laat een kind nooit onbewaakt achter in de auto.

Controleer of uw kind altijd vastzit en het harnas of de gordel correct is afgesteld en aangepast.

Vermijd te dikke kleding waardoor ruimte tussen de riemen kan ontstaan.

Zorg ervoor dat uw kind zijn hoofd of armen niet uit het raam kan steken.

Controleer regelmatig de juiste houding van het kind, met name als het slaapt.

Kinderzitje “achterstevoren”

Het hoofd van een baby is, naar verhouding, zwaarder dan dat van een volwassene en de nek is zeer kwetsbaar. Vervoer het kind zo lang mogelijk in deze stand (minstens tot het 2 jaar is). Zo worden het hoofd en de nek ondersteund.

Kies een omhullend zitje voor een betere bescherming opzij en vervang het zodra het hoofd van het kind boven het kuipzitje uitsteekt.

Kinderzitje “vooruit”

Maximaal 18 kg of 4 jaar, het kind mag in een voorwaarts gerichte zitje reizen.

Kies het juiste zitje voor het kind: hoofd en buik zijn de meest kwetsbare lichaamsdelen. Een vooruit geplaatst kinderzitje dat stevig in de auto is vastgezet, vermindert het risico dat het kind zijn hoofd stoot. Vervoer uw kind in een vooruit geplaatst zitje met een harnas als de lengte van het kind dat toelaat.

Kies voor een kuipzitje voor een betere zijdelingse bescherming.

Zittingverhogers

Vanaf 15 kg of 4 jaar kan een kind reizen op een zittingverhoger waarmee de autogordel kan worden aangepast aan zijn lichaamsbouw. De zitting van de verhoger moet geleiders hebben die de gordel over de heupen van het kind en niet over de buik laten lopen. Een in hoogte verstelbare rugleuning met een gordelgeleider wordt geadviseerd om de gordel op het midden van de schouder te plaatsen. Deze mag nooit over de hals of over de armen lopen.

Kies een omhullend zitje voor een betere bescherming opzij.

KINDERVEILIGHEID: keuze van de bevestiging van het kinderzitje (1/3)

Er zijn twee bevestigingssystemen voor kinderzitjes: met de autogordel of met het ISOFIX systeem.

Bevestiging met de autogordel

De autogordel moet worden afgesteld om goed te kunnen werken bij krachtig remmen of bij een botsing.

Laat de gordel lopen zoals de fabrikant van het kinderzitje voorschrijft.

Controleer altijd de vergrendeling van de autogordel door eraan te trekken en zet hem daarna zo strak mogelijk door op het kinderzitje te drukken.

Controleer of het zitje goed vastzit door het zitje naar links/rechts en naar voren/achteren te bewegen: het zitje moet stevig vast blijven zitten.

Controleer of het kinderzitje niet dwars is geïnstalleerd en niet tegen een ruit rust.

Gebruik geen kinderzitje dat de gordel waarmee het vastzit zou kunnen losmaken: het onderstel van het zitje mag niet op de gesp en/of de sluiting van de gordel rusten.

De autogordel mag nooit losgemaakt of verdraaid worden. Laat de gordel nooit onder de armen of achter de rug lopen.
Controleer of de gordel niet beschadigd is door scherpe randen.
Als de autogordel niet normaal werkt, kan deze het kind niet beschermen. Raadpleeg een merkdealer. Gebruik deze zitplaats niet zolang de gordel niet is gerepareerd.

KINDERVEILIGHEID: keuze van de bevestiging van het kinderzitje (2/3)

Bevestiging met ISOFIX systeem

Goedgekeurde kinderzitjes ISOFIX zijn gestandaardiseerd volgens de huidige regelgeving als één van de vier onderstaande gevallen van toepassing is:

– universeel ISOFIX 3-punts vooruit;

– semi-universeel ISOFIX 2-punts;

– Specifiek;

– i-Size Met:
  – een gordel die aan de derde ring van de betreffende stoel wordt vastgemaakt;
  – of een steun die op de vloer van de auto rust, geschikt voor de goedgekeurde stoel i-Size, met als bedoeling te voorkomen dat het kinderzitje beweegt bij een botsing.

Controleer in het laatste geval of uw kinderzitje geïnstalleerd kan worden door de lijst van geschikte auto’s te raadplegen.

Bevestig het kinderzitje met de ISOFIX grendels als het deze heeft. Het ISOFIX systeem garandeert een gemakkelijke, snelle en veilige montage.

Het ISOFIX systeem bestaat uit 2 ringen en, in sommige gevallen, een derde ring.

Verander niets aan de onderdelen van het oorspronkelijk gemonteerde systeem: gordels, ISOFIX, stoelen en de bevestigingen ervan.

Voordat u een ISOFIX kinderzitje installeert dat u hebt gekocht voor een andere auto, moet u nagaan of het geïnstalleerd mag worden. Raadpleeg de lijst van de fabrikant van het zitje waarop de auto's staan waarin het zitje gebruikt mag worden.

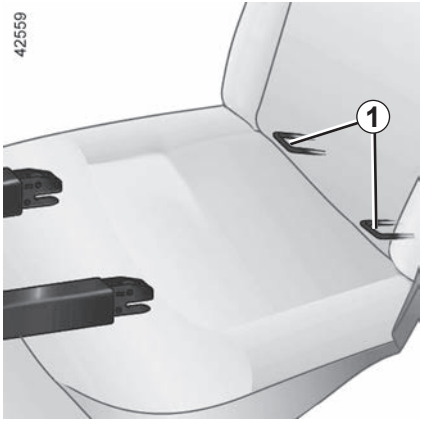

Bevestiging met het ISOFIX systeem (vervolg)

De twee ringen ***1*** bevinden zich tussen de rugleuning en de zitting van de stoel en zijn te herkennen aan een symbool .

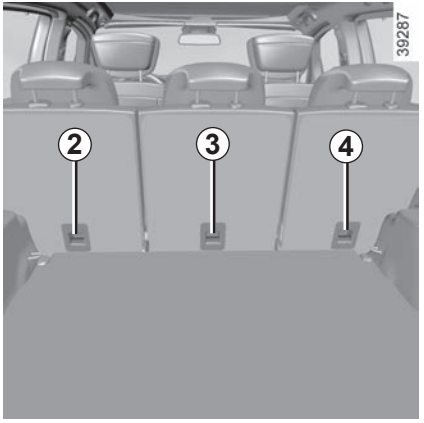

De derde ring ***2***, ***3*** of ***4*** wordt gebruikt voor het vastmaken van de bovenste riem van bepaalde stoelen ISOFIX.

De ringen bevinden zich op de rugleuningen van de achterstoelen en zijn te herkennen aan het symbool .

Bevestig in alle gevallen de haak van de riem op de bijbehorende ring (***2*** en ***4*** voor de achterplaatsen zijkant en ***3*** voor de achterplaats in het midden) en plaats de stoel van de auto in de gewenste stand.

Span de riem zodat de rugleuning van het kinderzitje goed tegen de rugleuning van de stoel in de auto is geplaatst.

Controleer of de rugleuning van het vooruit geplaatste kinderzitje goed tegen de rugleuning van de stoel in de auto is geplaatst. In dit geval rust het kinderzitje niet altijd op de zitting van de stoel in de auto.

De ISOFIX verankeringen mogen alleen gebruikt worden voor kinderzitjes met het ISOFIX systeem. Bevestig nooit andere kinderzitjes, noch de gordel of andere voorwerpen op deze verankeringspunten. Controleer of niets in de weg zit bij de verankeringspunten.

Als uw auto betrokken is geweest bij een verkeersongeluk, moet u de ISOFIX verankeringen laten controleren en het kinderzitje vervangen.

U **moet** de riem van het kinderzitje aan de bijbehorende ring bevestigen.

U mag geen ander bevestigingspunt gebruiken.

KINDERVEILIGHEID: installatie van het kinderzitje, algemeen (1/2)

Op bepaalde zitplaatsen mogen geen kinderzitjes bevestigd worden Op het schema op de volgende bladzijde ziet u waar u een kinderzitje mag bevestigen.

Monteer het kinderzitje bij voorkeur op een zitplaats achterin.

Controleer of het kinderzitje of de voeten van het kind het goed vergrendelen van de voorstoel niet belemmeren. ➥ 1.16.

Controleer of het kinderzitje, door het installeren ervan in de auto, niet loskomt van het onderstel.

Als u de hoofdsteun moet verwijderen, berg deze dan goed op zodat deze niet in een projectiel kan veranderen bij krachtig remmen of een botsing.

Maak het kinderzitje altijd goed vast aan de auto, ook als het niet in gebruik is, zodat het niet in een projectiel kan veranderen bij krachtig remmen of een botsing.

De genoemde types kinderzitjes zijn niet overal leverbaar. Controleer, voordat u een ander kinderzitje gebruikt, bij de fabrikant of het gemonteerd kan worden.

Aan de voorkant

Het vervoer van een kind op de plaats van de voorpassagier is niet in alle landen toegestaan. Raadpleeg de geldende wetgeving en volg de aanwijzingen van het schema op de volgende bladzijde.

Voordat u een kinderzitje op deze plaats installeert (indien dit toegestaan is):

– zet de autogordel zo ver mogelijk naar beneden;

– schuif de stoel zo ver mogelijk naar achteren;

– zet de rugleuning enigszins schuin (ongeveer 25°);

– zet de zitting, indien mogelijk, zo ver mogelijk omhoog.

Zet de hoofdsteun van de stoel steeds goed omhoog zodat deze het kinderzitje niet hindert ➥ 1.15.

Als het kinderzitje is geïnstalleerd en als dit mogelijk is, verplaatst u de autostoel indien nodig naar voren (voor de nodige ruimte op de achterste zitplaatsen voor de passagiers of andere kinderzitjes). Een kinderzitje dat achterstevoren staat, mag het dashboard niet raken en mag niet maximaal naar voren worden geschoven.

Wijzig de andere afstellingen niet meer na het installeren van het kinderzitje.

LEVENSGEVAAR OF GEVAAR VAN ERNSTIG LETSEL: voordat u een kinderzitje achterstevoren op deze stoel plaatst, moet u controleren of de passagiersairbag voor is uitgeschakeld. ➥ 1.57.

Op zitplaats achter aan de zijkant

Een reiswieg wordt dwars in de auto geïnstalleerd en neemt ten minste twee zitplaatsen in beslag. Plaats het hoofd van het kind aan de tegenover het portier gelegen kant.

Zet de voorstoel van de auto zo ver mogelijk naar voren om een kinderzitje achterstevoren te installeren, en zet daarna de stoel ervoor zo ver mogelijk terug zonder dat deze tegen het kinderzitje komt.

Voor de veiligheid van het vooruit geplaatste kind:
– zet de desbetreffende stoel zo ver mogelijk naar achteren;
– zet de stoel vóór het kind naar voren en stel de positie van de rugleuning in om contact tussen de stoel en de benen van het kind te vermijden.

Controleer of het kinderzitje of de voeten van het kind een goede vergrendeling van de voorstoel niet belemmeren. ➥ 1.16 of ➥ 3.34.

Verwijder altijd de hoofdsteun van de achterstoel waarop het kinderzitje wordt geplaatst. ➥ 3.33. Zet de achterstoel indien nodig zo ver mogelijk naar achteren. Dit moet gebeuren voordat u het kinderzitje plaatst. Controleer of het kinderzitje goed tegen de rugleuning van de stoel van de auto rust.

De vloer van uw auto beschikt over opbergruimtes. Controleer, voordat u een kinderzitje met poot monteert, of dit zitje hier gemonteerd kan worden. Raadpleeg de lijst met auto's waarvoor het kinderzitje geschikt is die geleverd is bij het kinderzitje.

Risico van ernstige verwondingen bij plotseling remmen of in geval van een ongeluk.

Als u een kinderzitje hebt geplaatst (zittingverhoger groep 2 of 3), moet u altijd controleren of dit goed werkt ➥ 1.23. Pas, indien nodig de stand van de autostoel aan.

Op middelste zitplaats achter

Controleer of de gordel geschikt is voor de bevestiging van uw kinderzitje. Raadpleeg een merkdealer.

Monteer het kinderzitje bij voorkeur op een zitplaats achterin. Om op deze zitplaats een ISOFIX-kinderzitje te installeren, maakt u eerst de autogordel los voordat u de bouten vastzet.

Wanneer een ISOFIX-kinderzitje op de zitplaats aan de linkerkant achterin wordt geïnstalleerd, kan de middelste zitplaats niet meer worden gebruikt. De middelste autogordel is immers niet meer toegankelijk of bruikbaar.

Installatieoverzicht vijfdeursuitvoering

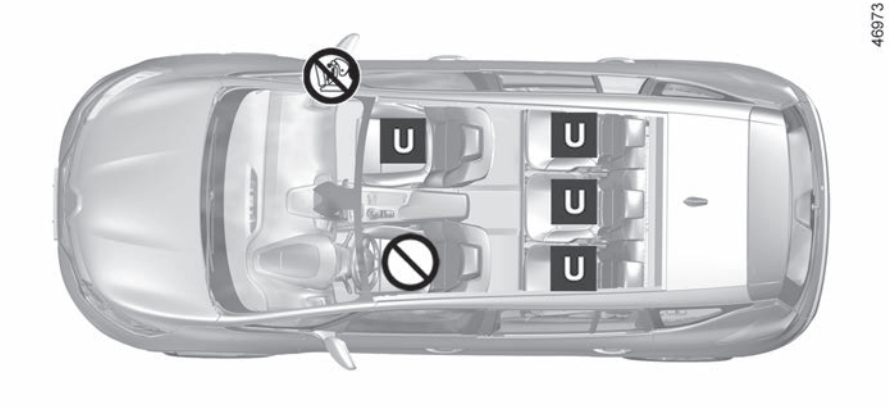

LEVENSGEVAAR OF GEVAAR VAN ERNSTIG LETSEL: voordat u een kinderzitje achterstevoren op deze stoel plaatst, moet u controleren of de passagiersairbag voor is uitgeschakeld. ➥ 1.57.

Door het gebruik van een niet bij de auto passend kinderveiligheidssysteem wordt de baby of het kind niet correct beschermd. Het kan ernstig of zelfs dodelijk letsel oplopen.

Controleer de staat van de airbag voordat u een passagier laat plaatsnemen of een kinderzitje installeert.

Plaats verboden voor het installeren van een kinderzitje.

Kinderzitje bevestigd met behulp van de gordel

U Plaats toegelaten voor de bevestiging met de gordel van een als “Universeel” goedgekeurd zitje.

KINDERZITJES: bevestiging met de autogordel (2/6)

In de tabel hieronder staat dezelfde informatie als op het overzicht van de vorige bladzijde, overeenkomstig de wettelijke voorschriften.

Uitvoering vijf zitplaatsen				
Type kinderzitje	**Gewicht van het kind**	**Zitplaats voorin passagier**	**Zitplaatsen achter aan de zijkanten**	**Zitplaats midden achter**
Reiswieg dwars Groep 0	< tot 10 kg	X	U (2)	X
Kuipzitje achterstevoren geplaatst Groepen 0 of 0 +	< tot 10 kg en tot < 13 kg	U (1) (5)	U (3)	U (3)
Kuipzitje/kinderzitje achterstevoren Groepen 0 + en 1	< tot 13 kg en 9 tot 18 kg	U (1) (5)	U (3)	U (3)
Kinderzitje vooruit geplaatst Groep 1	9 tot 18 kg	X	U (3) (4)	U (3) (4)
Zittingverhoger Groepen 2 en 3	15 tot 25 kg en 22 tot 36 kg	X	U (3) (4)	U (3) (4)

(1) LEVENSGEVAAR OF GEVAAR VAN ERNSTIG LETSEL: voordat u een kinderzitje achterstevoren op deze stoel plaatst, moet u controleren of de passagiersairbag voor is uitgeschakeld. ➥ 1.57.

KINDERZITJES: bevestiging met de autogordel (3/6)

X = Plaats niet toegestaan voor het installeren van dit type kinderzitje.

U = Plaats toegestaan voor de bevestiging met de gordel van een in de handel verkrijgbaar als “Universeel” goedgekeurd zitje; controleer of het gemonteerd kan worden.

(2) Een reiswieg wordt dwars in de auto geïnstalleerd en neemt ten minste twee zitplaatsen in beslag. Plaats het hoofd van het kind aan de tegenover het portier van de auto gelegen kant.

(3) Zet de stoel van de auto indien nodig zo ver mogelijk naar achteren. Zet de voorstoel van de auto zo ver mogelijk naar voren om een kinderzitje achterstevoren te installeren, en zet deze daarna zo ver mogelijk terug zonder dat deze tegen het kinderzitje komt.

(4) Klap altijd de hoofdsteun omlaag van de achterstoel waarop het kinderzitje wordt geplaatst. Dit moet gebeuren voordat u het kinderzitje plaatst. ➥ 3.33. Schuif de stoel vóór het kind naar voren, zet de rugleuning naar voren om contact tussen de stoel en de benen van het kind te voorkomen.

(5) Zet de stoel van de auto zo ver mogelijk naar achteren en zo hoog mogelijk, en zet de rugleuning lichtjes schuin (ongeveer 25°).

KINDERZITJES: bevestiging met autogordel (4/6)

In de tabel hieronder staat dezelfde informatie als op het overzicht op de volgende bladzijden, overeenkomstig de wettelijke voorschriften.

Uitvoering met zeven zitplaatsen					
Type kinderzitje	**Gewicht van het kind**	**Zitplaats voorin passagier**	**Zitplaatsen zijkant achter van rij 2**	**Zitplaats midden achter van rij 2**	**Zitplaats rij 3**
Reiswieg dwars Groep 0	< tot 10 kg	X	U (2)	X	X
Kuipzitje achterstevoren geplaatst Groepen 0 of 0 +	< tot 10 kg en tot < 13 kg	U (1) (6)	U (3)	U (3)	U (5)
Kuipzitje/kinderzitje achterstevoren Groepen 0 + en 1	< tot 13 kg en 9 tot 18 kg	U (1) (6)	U (3)	U (3)	U (5)
Kinderzitje vooruit geplaatst Groep 1	9 tot 18 kg	X	U (3) (4)	U (3) (4)	U (5)
Zittingverhoger Groepen 2 en 3	15 tot 25 kg en 22 tot 36 kg	X	U (3) (4)	U (3) (4)	U (5)

(1) LEVENSGEVAAR OF GEVAAR VAN ERNSTIG LETSEL: voordat u een kinderzitje achterstevoren op deze stoel plaatst, moet u controleren of de passagiersairbag voor is uitgeschakeld. ➥ 1.57.

KINDERZITJES: bevestiging met autogordel (5/6)

X = Plaats niet toegestaan voor het installeren van dit type kinderzitje.

U = Plaats toegestaan voor de bevestiging met de gordel van een in de handel verkrijgbaar als “Universeel” goedgekeurd zitje; controleer of het gemonteerd kan worden.

(2) Een reiswieg wordt dwars in de auto geïnstalleerd en neemt ten minste twee zitplaatsen in beslag. Plaats het hoofd van het kind aan de tegenover het portier van de auto gelegen kant.

(3) Zet de stoel van de auto indien nodig zo ver mogelijk naar achteren. Zet de voorstoel van de auto zo ver mogelijk naar voren om een kinderzitje achterstevoren te installeren, en zet deze daarna zo ver mogelijk terug zonder dat deze tegen het kinderzitje komt.

(4) Klap altijd de hoofdsteun omlaag van de achterstoel waarop het kinderzitje wordt geplaatst. Dit moet gebeuren voordat u het kinderzitje plaatst. ➥ 3.33. Schuif de stoel vóór het kind naar voren, zet de rugleuning naar voren om contact tussen de stoel en de benen van het kind te voorkomen.

(5) Zet de stoel(en) vóór het kind dat op de derde rij is geplaatst zoveel mogelijk naar voren.

(6) Zet de stoel van de auto zo ver mogelijk naar achteren en zo hoog mogelijk, en zet de rugleuning lichtjes schuin (ongeveer 25°).

Overzicht van de installatie uitvoering zeven zitplaatsen

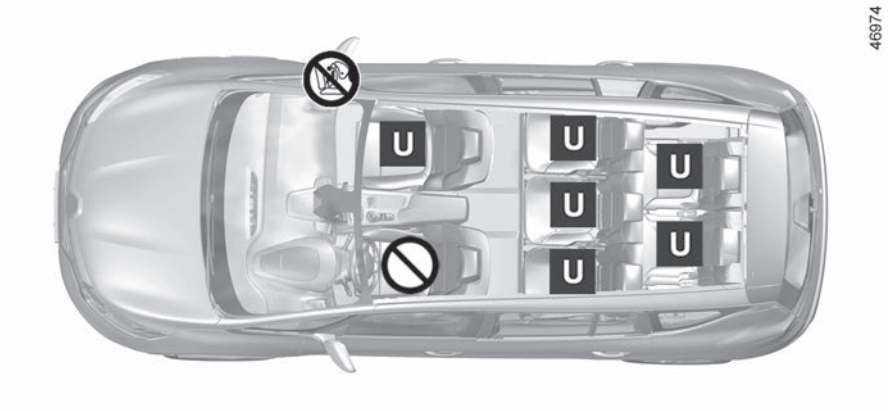

Controleer de staat van de airbag voordat u een passagier laat plaatsnemen of een kinderzitje installeert.

Plaats verboden voor het installeren van een kinderzitje.

Kinderzitje bevestigd met behulp van de gordel

U Plaats toegelaten voor de bevestiging met de gordel van een als “Universeel” goedgekeurd zitje.

LEVENSGEVAAR OF GEVAAR VAN ERNSTIG LETSEL: voordat u een kinderzitje achterstevoren op deze stoel plaatst, moet u controleren of de passagiersairbag voor is uitgeschakeld. ➥ 1.57.

Door het gebruik van een niet bij de auto passend kinderveiligheidssysteem wordt de baby of het kind niet correct beschermd. Het kan ernstig of zelfs dodelijk letsel oplopen.

Installatieoverzicht vijfdeursuitvoering

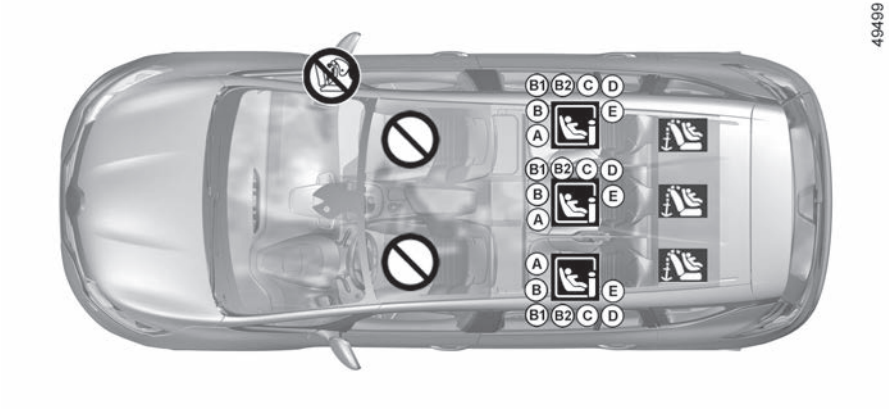

Plaats verboden voor het installeren van dit type kinderzitje.

Door het gebruik van een niet bij de auto passend kinderveiligheidssysteem wordt de baby of het kind niet correct beschermd. Het kan ernstig of zelfs dodelijk letsel oplopen.

Kinderzitje bevestigd met behulp van de ISOFIX bevestiging

Plaats waar een ISOFIX kinderzitje is toegelaten.

De zitplaatsen achterin zijn voorzien van een verankering voor de bevestiging van een universeel ISOFIX kinderzitje vooruit. De verankeringen bevinden zich op de rugleuningen van de achterstoelen.

De grootte van een ISOFIX kinderzitje wordt aangegeven door een letter:

– A, B, B1 (F3, F2, F2X): voor zitjes vooruit van groep 1 (van 9 tot 18 kg);
– C, D (R3, R2): kuipzitjes of achterwaarts gerichte zitjes van groep 0+ (minder dan 13 kg) of groep 1 (9 tot 18 kg);
– E (R1): achterwaarts gerichte kuipzitjes van groep 0 (minder dan 10 kg) of 0+ (minder dan 13 kg);
– F, G (L1, L2): reiswiegen in groep 0 (minder dan 10 kg);
– B2: stoelverhogers van groep 2 en 3 (15 tot 25 kg en 22 tot 36 kg).

KINDERZITJES: Isofix-bevestigingssysteem (2/6)

In de tabel hieronder staat dezelfde informatie als op het overzicht van de vorige bladzijde, overeenkomstig de wettelijke voorschriften.

Uitvoering vijf zitplaatsen					
Type kinderzitje	**Gewicht van het kind**	**Grootte van zitje [bevestiging]**	**Passagiersstoel voorin**	**Zitplaatsen achter aan de zijkanten**	**Zitplaats midden achter**
Reiswieg dwars Goedgekeurd voor groep 0	< tot 10 kg	F,G [L1,L2]	X	X	X
Kuipzitje achterstevoren geplaatst Goedgekeurd voor groep 0 of 0+	< tot 10 kg en tot < 13 kg	E [R1]	X	IL (1)	IL (1)
Kinderzitje achterstevoren geplaatst Goedgekeurd voor groep 0+ of 1	< tot 13 kg en 9 tot 18 kg	C, D [R3, R2]	X	IL (1)	IL (1)
Kinderzitje vooruit geplaatst Goedgekeurd voor groep 1	9 tot 18 kg	A, B, B1 [F3, F2, F2X]	X	IUF - IL (1) (2)	IUF - IL (1) (2)
Zittingverhoger Goedgekeurd voor groep 2 of 3	15 tot 25 kg en 22 tot 36 kg	B2	X	IUF - IL (1) (2)	IUF - IL (1) (2)

Stoel i-Size			X	i-U	i-U

KINDERZITJES: Isofix-bevestigingssysteem (3/6)

X = Plaats niet toegestaan voor het installeren van een kinderzitje ISOFIX.

IUF/IL = Plaats toegestaan voor bevestiging door middel van ISOFIX-bevestigingen, indien aanwezig, van een kinderzitje dat goedgekeurd is als “Universeel/semi-universeel of specifiek voor een auto”; controleer of het gemonteerd kan worden.

i-U = Geschikt voor i-formaat kinderzitjes in de “universele” categorie vooruit en achteruit geplaatst.

(1) Zet de stoel van de auto indien nodig zo ver mogelijk naar achteren. Zet de voorstoel van de auto zo ver mogelijk naar voren om een kinderzitje achterstevoren te installeren, en zet daarna de stoel ervoor zo ver mogelijk terug zonder dat deze tegen het kinderzitje komt.

(2) Verwijder in ieder geval de hoofdsteun van de stoel achteraan waarop het kinderzitje is geplaatst. Dit moet gebeuren voordat u het kinderzitje plaatst. ➥ 3.33. Schuif de stoel vóór het kind naar voren, zet de rugleuning naar voren om contact tussen de stoel en de benen van het kind te voorkomen.

KINDERZITJES: bevestiging via het Isofix-bevestigingssysteem (4/6)

In de tabel hieronder staat dezelfde informatie als op het overzicht op de volgende bladzijden, overeenkomstig de wettelijke voorschriften.

Uitvoering met zeven zitplaatsen						
Type kinderzitje	**Gewicht van het kind**	**Grootte van zitje [bevestiging]**	**Passagiersstoel voorin**	**Zitplaatsen zijkant achter van rij 2**	**Zitplaats midden achter van rij 2**	**Zitplaats midden achter van rij 3**
Reiswieg dwars Goedgekeurd voor groep 0	< tot 10 kg	F, G [L1, L2]	X	X	X	X
Kuipzitje achterstevoren geplaatst Goedgekeurd voor groep 0 of 0+	< tot 13 kg	E [R1]	X	IL (1)	IL (1)	X
Kinderzitje achterstevoren geplaatst Goedgekeurd voor groep 0+ of 1	< tot 13 kg en 9 tot 18 kg	C,D [R3, R2]	X	IL (1)	IL (1)	X
Kinderzitje vooruit geplaatst Goedgekeurd voor groep 1	9 tot 18 kg	A, B, B1 [F3, F2, F2X]	X	IUF - IL (1) (2)	IUF - IL (1) (2)	X
Zittingverhoger Goedgekeurd voor groep 2 of 3	15 tot 25 kg en 22 tot 36 kg	B2	X	IUF - IL (1) (2)	IUF - IL (1) (2)	X

Stoel i-Size			X	i-U	i-U	X

KINDERZITJES: bevestiging via het Isofix-bevestigingssysteem (5/6)

X = Plaats niet toegestaan voor het installeren van een kinderzitje ISOFIX.

IUF/IL = Plaats toegestaan voor bevestiging door middel van ISOFIX-bevestigingen, indien aanwezig, van een kinderzitje dat goedgekeurd is als “Universeel/semi-universeel of specifiek voor een auto”; controleer of het gemonteerd kan worden.

i-U = Geschikt voor i-formaat kinderzitjes in de “universele” categorie vooruit en achteruit geplaatst.

(1) Zet de stoel van de auto indien nodig zo ver mogelijk naar achteren. Zet de voorstoel van de auto zo ver mogelijk naar voren om een kinderzitje achterstevoren te installeren, en zet daarna de stoel ervoor zo ver mogelijk terug zonder dat deze tegen het kinderzitje komt.

(2) Verwijder in ieder geval de hoofdsteun van de stoel achteraan waarop het kinderzitje is geplaatst. Dit moet gebeuren voordat u het kinderzitje plaatst. ➥ 3.33. Schuif de stoel vóór het kind naar voren, zet de rugleuning naar voren om contact tussen de stoel en de benen van het kind te voorkomen.

Overzicht van de installatie in de uitvoering met zeven zitplaatsen

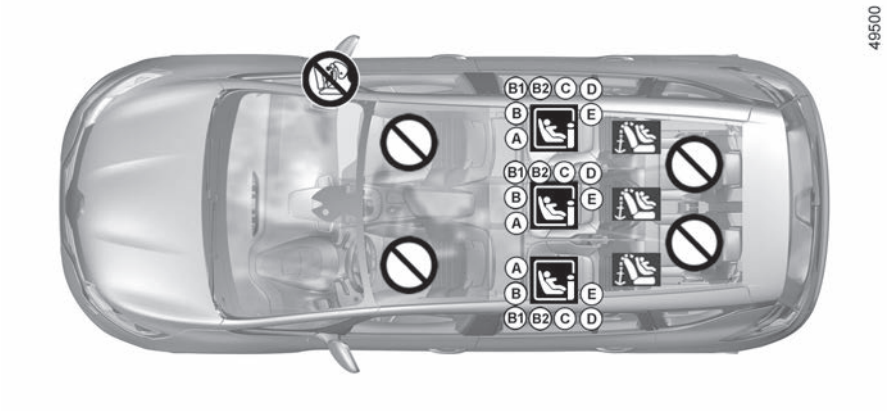

Plaats verboden voor het installeren van dit type kinderzitje.

Door het gebruik van een niet bij de auto passend kinderveiligheidssysteem wordt de baby of het kind niet correct beschermd. Het kan ernstig of zelfs dodelijk letsel oplopen.

Kinderzitje bevestigd met behulp van de ISOFIX bevestiging

Plaats waar een ISOFIX kinderzitje is toegelaten.

De zitplaatsen achterin zijn voorzien van een verankering voor de bevestiging van een universeel ISOFIX kinderzitje vooruit. De verankeringen bevinden zich op de rugleuningen van de achterstoelen.

De grootte van een ISOFIX kinderzitje wordt aangegeven door een letter:

– A, B, B1 (F3, F2, F2X): voor zitjes vooruit van groep 1 (van 9 tot 18 kg);

– C, D (R3, R2): kuipzitjes of achterwaarts gerichte zitjes van groep 0+ (minder dan 13 kg) of groep 1 (9 tot 18 kg);

– E (R1): achterwaarts gerichte kuipzitjes van groep 0 (minder dan 10 kg) of 0+ (minder dan 13 kg);

– F, G (L1, L2): reiswiegen in groep 0 (minder dan 10 kg);

– B2: stoelverhogers van groep 2 en 3 (15 tot 25 kg en 22 tot 36 kg).

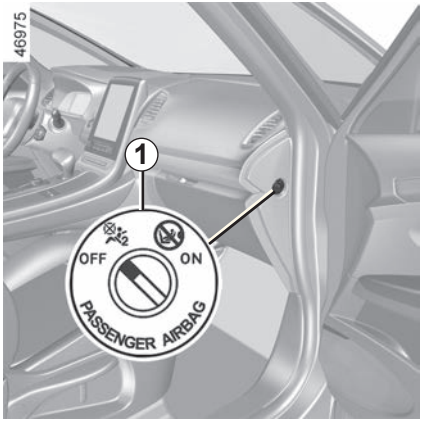

Uitschakelen van de passagiersairbag voorin

Voordat u een kinderzitje op de passagiersstoel voorin installeert:

– controleer of het kinderzitje op deze stoel kan worden geïnstalleerd;

– het volgende is van essentieel belang: **deactivering** van de airbagvoor een kinderzitje waarin het kind achterstevoren in de auto zit.

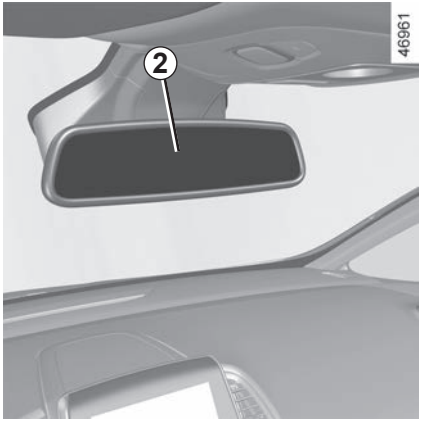

De airbag uitschakelen: met stilstaande auto en contact uit, de grendel ***1*** indrukken en in stand **OFF** plaatsen.

Controleer **altijd** bij contact aan of het controlelampje correct verschijnt op de binnenspiegel ***2***.

Dit lampje blijft constant branden om u eraan te herinneren dat u een kinderzitje kunt gebruiken.

De passagiersairbag voorin mag alleen worden geactiveerd of gedeactiveerd wanneer de **auto stilstaat met het contact uit**.

Als dit bij rijdende auto gebeurt, lichten de controlelampjes en op.

Om de staat van de airbag weer in overeenstemming te brengen met de stand van de grendel, zet u het contact uit en weer aan.

GEVAAR

Omdat het gevaarlijk is als de passagiersairbag voorin wordt geactiveerd als er een kinderzitje achterstevoren op de stoel is geplaatst, mag u **NOOIT** een bevestigingssysteem voor kinderen achterstevoren installeren op een stoel met een ACTIEVE frontale **AIRBAG** . Dit kan de **DOOD** van het **KIND** of **ERNSTIG LETSEL** tot gevolg hebben.

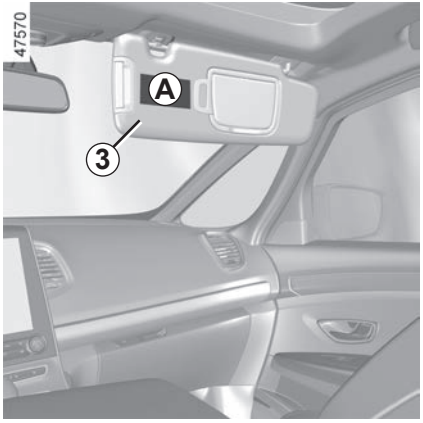

GEVAAR

Omdat het gevaarlijk is als de passagiersairbag voorin wordt geactiveerd als er een kinderzitje achterstevoren op de stoel is geplaatst, mag u **NOOIT** een bevestigingssysteem voor kinderen achterstevoren installeren op een stoel met een ACTIEVE frontale **AIRBAG**. Dit kan de **DOOD** van het **KIND** of **ERNSTIG LETSEL** tot gevolg hebben.

De markeringen op het dashboard en de sticker ***A*** aan elke kant van de zonneklep van de passagier ***3*** (afhankelijk van de auto) herinneren u aan deze instructies; zie de voorbeeldsticker.

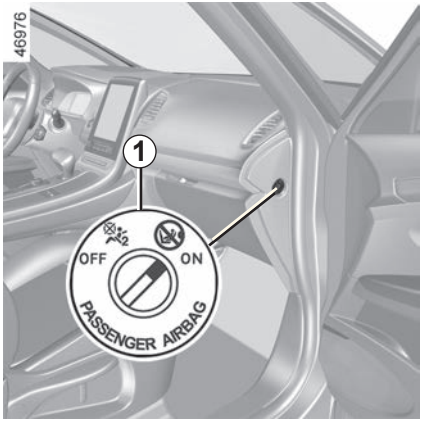

Inschakelen van de passagiersairbag voorin

Zodra het kinderzitje van de passagiersstoel verwijderd is, moet u de airbag weer inschakelen om de voorpassagier bij een botsing te beschermen.

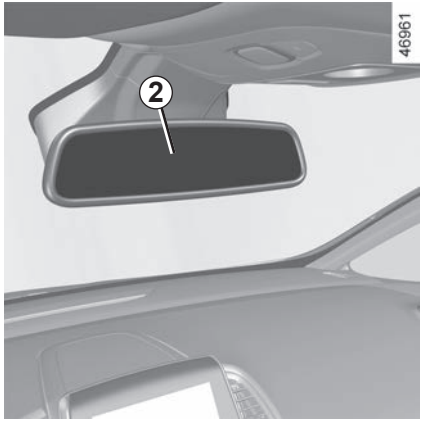

Opnieuw starten van de airbag: auto gestopt, **contact uit,** druk op en draai de grendel naar de stand ***1*** **ON**.

Als het contact is ingeschakeld, **moet** u controleren of het controlelampje uit is en of het controlelampje gedurende ongeveer 1 minuut op de binnenspiegel ***2*** verschijnt bij elke start.

De passagiersairbag voorin is ingeschakeld.

Storingen

In geval van een storing aan het systeem voor het in- en uitschakelen van de passagiersairbag, is het verboden een achterstevoren geplaatst kinderzitje op de voorstoel te gebruiken.

Het gebruik van de voorstoel door een passagier wordt ook afgeraden.

Raadpleeg zo spoedig mogelijk een merkdealer.

De passagiersairbag voorin mag alleen worden geactiveerd of gedeactiveerd wanneer de **auto stilstaat met het contact uit**.

Als dit bij rijdende auto gebeurt, lichten de controlelampjes en op.

Om de staat van de airbag weer in overeenstemming te brengen met de stand van de grendel, zet u het contact uit en weer aan.

BESTUURDERSSTOEL (1/2)

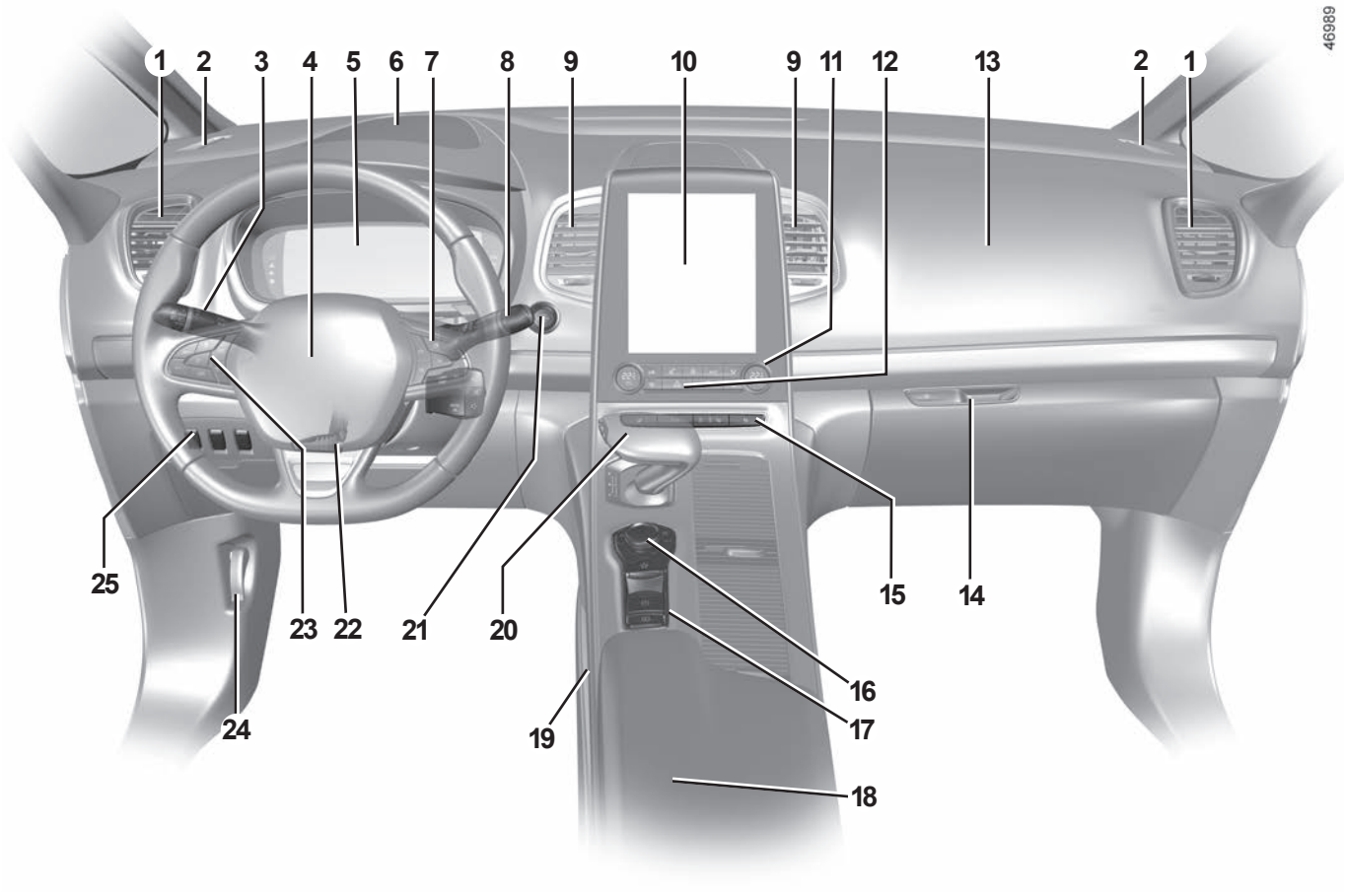

BESTUURDERSSTOEL (2/2)

De aanwezigheid van de hierna beschreven uitrusting IS AFHANKELIJK VAN DE UITVOERING VAN DE AUTO EN VAN HET LAND.

1 Ventilatieroosters links en rechts.
2 Ventilatieroosters in de zijruiten.
3 Schakelaar voor:
- richtingaanwijzer;
- verlichting;
- Mistachterlicht.

4 Plaats bestuurdersairbag en claxon.
5 Instrumentenpaneel.
6 Head-up display.
7 Schakelaars voor:
- functiekeuze van de boordcomputer en van het menu voor het personaliseren van de auto-instellingen;
- afstandsbediening van de radio, van het navigatiesysteem

8 Schakelaar voor de ruitenwissers en -sproeiers voor en achter.
9 Centrale ventilatieroosters.
10 Multimediascherm.
11 Bediening van de verwarming of de airconditioning.
12 Schakelaars voor:
- alarmknipperlichten;
- portiervergrendeling.

13 Plaats passagiers airbag.
14 Opberglade.
15 Schakelaars voor:
- stoelverwarming voor;
- geventileerde voorstoelen;
- inschakelen/uitschakelen van de ECO-modus;
- inschakelen/uitschakelen van de parkeerhulp;
- inschakelen/uitschakelen van de functie Stop and Start;
- In-/uitschakelen van de Rijstrookassistent en Waarschuwing bij verlaten rijstrook.

16 Bediening MULTI-SENSE.
17 Schakelaars voor:
- Inschakelen/uitschakelen van de automatische parkeerrem;
- inschakelen/uitschakelen van de functie Autohold.

18 Opbergruimte voor de handsfree kaart.
19 Laadzone/opbergruimte voor telefoon.
20 Versnellingshendel.
21 Knop voor het starten/stoppen van de motor.
22 Hoogte- en diepteverstelling van het stuurwiel.
23 Knoppen van de snelheidsregelaar/-begrenzer, Stop and Go adaptieve snelheidsregelaar en rijstrookcentrering.
24 Knop voor het ontgrendelen van de motorkap.
25 Schakelaars voor:
- openen/sluiten van de gemotoriseerde achterklep;
- inschakelen/uitschakelen van de stuurwielverwarming.

CONTROLE- EN WAARSCHUWINGSLAMPJES (1/5)

De hierna beschreven weergave informatie HANGT AF VAN DE UITRUSTING VAN DE AUTO EN VAN HET LAND.

Instrumentenpaneel: *A* verschijnt bij het aanzetten van het contact.

Het controlelampje geeft aan dat u meteen voorzichtig **naar een merkdealer** moet rijden. Als u dit voorschrift negeert, loopt u het risico dat uw auto beschadigd wordt.

Controlelampje markeringslicht

Controlelampje grootlicht

Controlelampje dimlicht

Controlelampje mistachterlicht

Controlelampje automatisch grootlicht ➥ 1.91

Controlelampje richtingaanwijzers links

Controlelampje richtingaanwijzers rechts

Het waarschuwingslampje STOP dwingt u, voor uw veiligheid, direct te stoppen zonder het verkeer in gevaar te brengen. Stop de motor en start deze niet opnieuw. Roep de hulp in van een merkdealer.

Richtingaanwijzerairbag

Het licht op bij het aanzetten van het contact of het starten van de motor en dooft binnen enkele seconden.

Als het niet oplicht bij het aanzetten van het contact of als het oplicht bij draaiende motor, wijst dit op een storing in het systeem.

Raadpleeg zo spoedig mogelijk een merkdealer.

Waarschuwingslampje geopend portier

Als er geen visueel of geluidssignaal terug komt, geeft het een storing van het instrumentenpaneel weer. U moet direct stoppen zonder het overige verkeer in gevaar te brengen. Zorg dat de auto inderdaad goed gestopt is en neem contact op met een merkdealer.

De hierna beschreven weergave informatie HANGT AF VAN DE UITRUSTING VAN DE AUTO EN VAN HET LAND.

Waarschuwingslampje stop onmiddellijk

Dit gaat branden wanneer het contact wordt aangezet of de motor wordt gestart en dooft zodra de motor draait. Het gaat tegelijk met andere waarschuwingslampjes en/of boodschap(pen) branden en gaat vergezeld van een geluidssignaal.
Het dwingt u, voor uw veiligheid, direct te stoppen zonder het verkeer in gevaar te brengen. Stop de motor en start deze niet opnieuw.

Roep de hulp in van een merkdealer.

Waarschuwingslampje storing remsysteem

Het licht op bij het aanzetten van het contact of het starten van de motor en dooft binnen enkele seconden.
Als het tijdens het remmen gaat branden met het waarschuwingslampje STOP en er een geluidssignaal klinkt, dan wijst het op een daling van de hoeveelheid remvloeistof of een storing aan het remsysteem.

Stop onmiddellijk en raadpleeg een merkdealer.

Waarschuwingslampje laadstroom

Het licht op bij het aanzetten van het contact of het starten van de motor en dooft binnen enkele seconden.

Als het tijdens het rijden gaat branden samen met het waarschuwingslampje STOP en er een geluidssignaal klinkt, betekent dit dat het elektrische circuit onvoldoende of te veel geladen wordt.

Stop en roep de hulp in van een merkdealer.

Waarschuwingslampje oliedruk

Het licht op bij het aanzetten van het contact of het starten van de motor en dooft binnen enkele seconden.

Als het tijdens het rijden gaat branden samen met het waarschuwingslampje STOP en er een geluidssignaal klinkt, moet u direct stoppen en het contact uitzetten.

Controleer het oliepeil. Als het peil normaal is, betreft het controlelampje iets anders.

Roep de hulp in van een merkdealer.

Waarschuwingslampje snelheidsafhankelijke stuurbekrachtiging

Het licht op bij het aanzetten van het contact of het starten van de motor en dooft binnen enkele seconden. Als het tijdens het rijden oplicht samen met het waarschuwingslampje STOP, duidt dit op een storing in het systeem.

Roep de hulp in van een merkdealer.

Waarschuwingslampje

Als dit tijdens het rijden rood wordt en het controlelampje STOP verschijnt, moet u voor de veiligheid stoppen zodra de verkeersomstandigheden het toelaten.

Stop de motor en start deze niet opnieuw. Roep de hulp in van een merkdealer.

Als dit tijdens het rijden geel wordt en het controlelampje verschijnt, moet u zo snel mogelijk een merkdealer raadplegen. **Rijd ondertussen voorzichtig**. Als u dit advies negeert, loopt u het risico dat uw auto beschadigd wordt.

De hierna beschreven weergave informatie HANGT AF VAN DE UITRUSTING VAN DE AUTO EN VAN HET LAND.

Waarschuwingslampje

Dit gaat branden wanneer het contact wordt aangezet of de motor wordt gestart en dooft zodra de motor draait. Het kan tegelijk gaan branden met andere controlelampjes en/of boodschappen op het instrumentenpaneel. Dit betekent dat u zo snel mogelijk, maar wel **voorzichtig**, naar een merkdealer moet rijden. Als u dit voorschrift negeert, loopt u het risico dat uw auto beschadigd wordt.

Waarschuwingslampje automatische parkeerrem vastgezet ➥ 2.13

“AUTOHOLD” systeemwaarschuwing ➥ 2.17

Controlelampje voor het elektronisch stabiliteitsprogramma (ESC) en tractiecontrole

Het licht op bij het aanzetten van het contact of het starten van de motor en dooft binnen enkele seconden.

Er zijn verschillende redenen waarom het waarschuwingslampje verschijnt: ➥ 2.30.

Waarschuwingslampje om aan te geven dat het elektronisch stabiliteitsprogramma (ESC) en de tractiecontrole niet beschikbaar zijn

Waarschuwingslampje antiblokkeersysteem

Het licht op bij het aanzetten van het contact of het starten van de motor en dooft binnen enkele seconden.
Als dit lampje tijdens het rijden oplicht, wijst dit op een storing in het ABS-systeem.

Er kan dan met de auto worden geremd als bij een auto zonder ABS. Raadpleeg snel een merkdealer.

Controlesysteem bandenspanning ➥ 2.25

Waarschuwingslampje roetfilter ➥ 2.10

Waarschuwingslampje voor het reagenspeil en storingen in het EGR-systeem. ➥ 1.111.

Controlelampje voorverwarming (dieselmotor)

Met contact aan, moet het oplichten. Het geeft aan dat voorverwarmingsstiften werken.
Het verdwijnt zodra het voorverwarmen actief is. De motor kan starten.

Waarschuwingslampje luchtverontreiniging

Bij auto's die hiermee zijn uitgerust, gaat dit lampje branden wanneer de motor wordt gestart en, afhankelijk van de auto, wanneer het contact wordt uitgeschakeld terwijl de motor zich in stand-by bevindt ➥ 2.6
Daarna dooft het.

– Als het continu brandt, moet u zo snel mogelijk een merkdealer raadplegen;

– Als het knippert, moet u vaart verminderen tot het knipperen ophoudt. Neem zo snel mogelijk contact op met een merkdealer ➥ 2.23.

CONTROLE- EN WAARSCHUWINGSLAMPJES (4/5)

De hierna beschreven weergave informatie HANGT AF VAN DE UITRUSTING VAN DE AUTO EN VAN HET LAND.

Controlelampje ECO-modus.

Het lampje gaat branden als de modus ECO actief is ➥ 2.18.

Controlelampje vrijloop ➥ 2.18

Waarschuwingslampje brandstofpeil

Het licht oranje op bij het aanzetten van het contact of bij het starten van de motor en dooft binnen enkele seconden.
Als het lampje oranje oplicht tijdens het rijden en er een geluidssignaal klinkt, moet u zo snel mogelijk tanken. Er is dan nog voldoende brandstof over om nog ongeveer 50 km te rijden.

Waarschuwingslampje koelvloeistoftemperatuur

Dit licht blauw op wanneer u het contact aanzet of de motor start.

Als het rood wordt, moet u stoppen en de motor een tot twee minuten stationair laten draaien.

De temperatuur moet omlaag gaan en het controlelampje moet opnieuw blauw worden. Als dit niet zo is moet u de motor stoppen. Laat deze afkoelen voordat u de koelvloeistof controleert.
Roep de hulp in van een merkdealer.

Waarschuwingslampje voet op het rempedaal

Dit lampje gaat branden wanneer het rempedaal moet worden ingetrapt ➥ 2.130.

Controlelampjes van de snelheidsbegrenzer ➥ 2.73

Controlelampjes voor de snelheidsregelaar ➥ 2.77

Stop and Go Controlelampjes van de adaptieve snelheidsregelaar ➥ 2.82

Waarschuwingslampje motor op stand-by ➥ 2.6

Waarschuwingslampje motor kan niet op stand-by worden gezet ➥ 2.6

Waarschuwingslampje parkeerhulp ➥ 2.124

Controlelampje snelheidswaarschuwing ➥ 1.67

Controlelampje waarschuwing bij verlaten van rijstrook ➥ 2.38

(Afhankelijk van de auto) Controlelampje ABS-storing of ABS niet beschikbaar ➥ 2.59

Controlelampje detectie handen op stuurwiel ➥ 2.42

De hierna beschreven weergave informatie HANGT AF VAN DE UITRUSTING VAN DE AUTO EN VAN HET LAND.

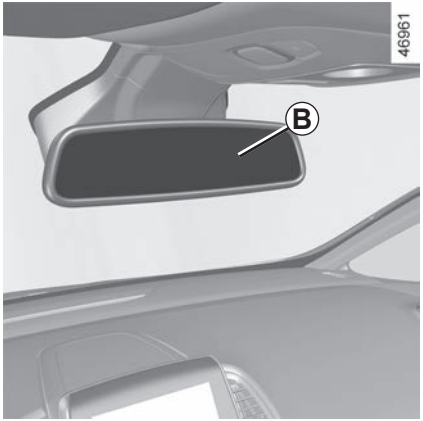

Op de binnenspiegel *B*

Passagiers **airbag ON**
➥ 1.57

Passagiers **airbag OFF**
➥ 1.57

Waarschuwingslampje autogordel voorin

Dit lampje verschijnt op de binnenspiegel ***B*** bij het starten van de motor. Daarna, als de gordel van de bestuurder of passagier voorin (als de stoel bezet is) niet is vastgemaakt en de auto ongeveer 20 km/uur bereikt, knippert het lampje en klinkt gedurende ongeveer 2 minuten een geluidssignaal.

N.B.: een voorwerp op de zitting van de passagiersstoel kan in sommige gevallen het waarschuwingslampje inschakelen.

Waarschuwing achtergordel niet vastgemaakt (afhankelijk van de auto)

Het controlelampje verschijnt op de binnenspiegel en er verschijnt een pictogram op het dashboard met het aantal vastgemaakte autogordels - allebei steeds ongeveer een minuut.

– starten van de auto;

– openen van een portier;

– vastmaken of losmaken van een achtergordel.

Controleer altijd of de passagiers achterin hun gordel hebben vastgemaakt en of het aangegeven aantal vastgemaakte gordels overeenkomt met het aantal bezette plaatsen op de achterbank.

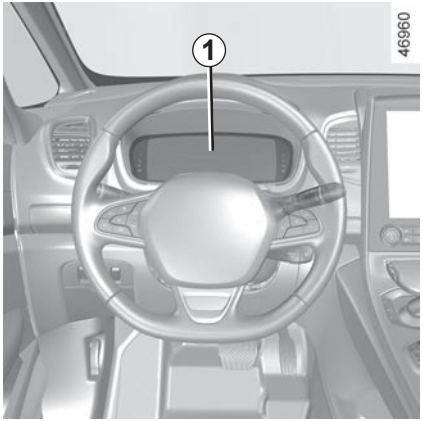

Instrumentenpaneel *1*

Dit gaat branden wanneer het contact wordt ingeschakeld. Het oplichten van sommige controlelampjes gaat vergezeld van een boodschap.
Afhankelijk van de auto kunt u de inhoud en de kleuren van uw instrumentenpaneel naar eigen keuze instellen.
Raadpleeg het instructieboekje voor de uitrusting.

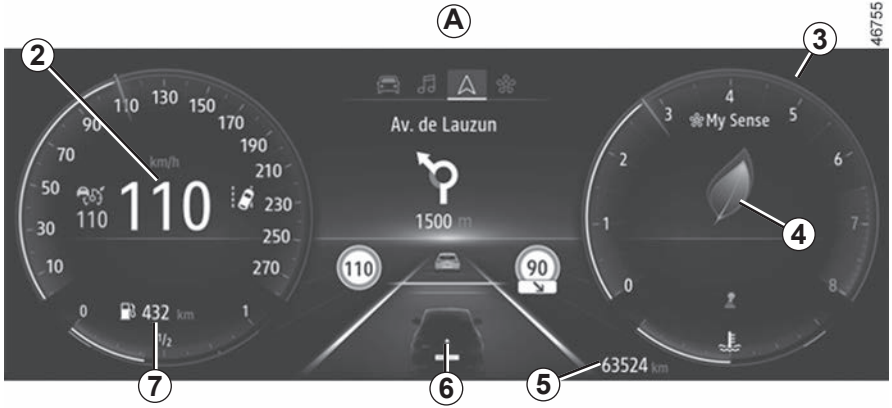

Instrumentenpaneel *A*

Snelheidsmeter *2*
Afhankelijk van de geselecteerde rijstijl varieert het display.

Geluidssignaal snelheidsverklikker
Afhankelijk van de auto en het land wordt het waarschuwingslampje weergegeven en is een geluidssignaal te horen. Dit geluidssignaal is te horen zodra de auto sneller rijdt dan 120 km/u. Het waarschuwingslampje blijft branden zolang de snelheid hoger is dan 120 km/u.

Toerenteller *3*
(schaalverdeling × 1000)
Deze wordt op een andere manier weergegeven volgens de gekozen instelling op het instrumentenpaneel. Afhankelijk van de geselecteerde rijstijl wordt deze mogelijk niet weergegeven.

Indicatielampje rijstijl *4* ➥ 2.18

Totaalteller *5* ➥ 1.76

Boordcomputer *6* ➥ 1.73

Geschat bereik met resterende brandstof *7*
Deze waarde wordt aangegeven na 400 meter gereden te hebben. ➥ 1.76.

Multimedia-informatie *8*

U kunt informatie weergeven van het multimediascherm (kompas, telefoon, navigatie, enz.).
Raadpleeg de gebruiksaanwijzing van het multimediasysteem voor meer informatie.

Koelvloeistoftemperatuurmeter *10*

Bij normaal gebruik, moet de meter ***10*** voor de zone ***9*** blijven. Bij zware motorbelasting kan hij wel in de buurt komen. Dit is niet ernstig tenzij het waarschuwingslampje STOP gaat branden en een boodschap verschijnt op het instrumentenpaneel en een geluidssignaal klinkt.

Brandstofpeilmeter *11*

Als het minimumpeil is bereikt, licht het waarschuwingslampje in de meter oranje op en klinkt een geluidssignaal. Ga zo snel mogelijk tanken.

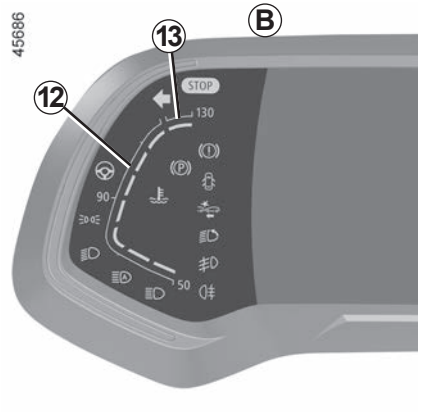

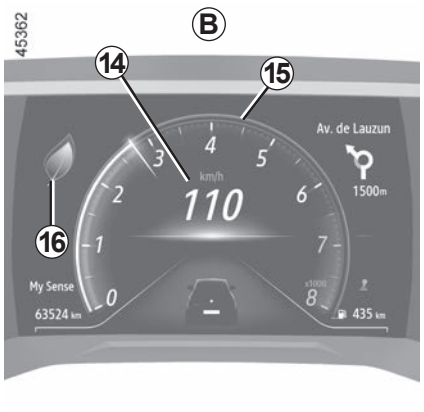

Instrumentenpaneel *B*

Koelvloeistoftemperatuurmeter *12*

Bij normaal gebruik, moet de meter ***12*** voor de zone ***13*** blijven. Bij zware motorbelasting kan hij wel in de buurt komen. Dit is niet ernstig tenzij het waarschuwingslampje STOP gaat branden en een boodschap verschijnt op het instrumentenpaneel en een geluidssignaal klinkt.

Snelheidsmeter *14*
Afhankelijk van de geselecteerde rijstijl varieert het display.

Geluidssignaal snelheidsverklikker
Afhankelijk van de auto en het land wordt het waarschuwingslampje weergegeven en is een geluidssignaal te horen. Dit geluidssignaal is te horen zodra de auto sneller rijdt dan 120 km/u. Het waarschuwingslampje blijft branden zolang de snelheid hoger is dan 120 km/u.

Toerenteller *15*
(schaalverdeling × 1000)
Deze wordt op een andere manier weergegeven volgens de gekozen instelling op het instrumentenpaneel. Afhankelijk van de geselecteerde rijstijl wordt deze mogelijk niet weergegeven.

Indicatielampje rijstijl *16* ➥ 2.18

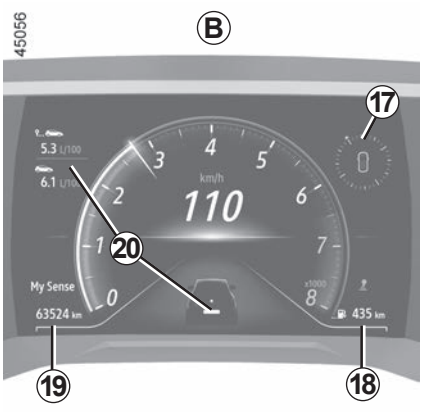

Multimedia-informatie *17*
Afhankelijk van de auto kunt u informatie van het multimediascherm weergeven (kompas, telefoon, navigatie, enz.).
Raadpleeg de gebruiksaanwijzing van het multimediasysteem voor meer informatie.

Geschat bereik met resterende brandstof *18*
Deze waarde wordt aangegeven na 400 meter gereden te hebben. ➥ 1.76.

Totaalteller *19* ➥ 1.76

Boordcomputer *20* ➥ 1.73

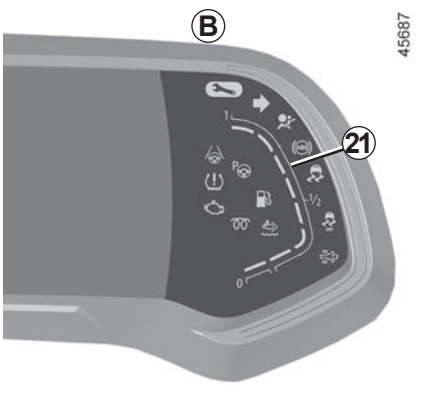

Brandstofpeilmeter *21*

Als het minimumpeil is bereikt, licht het waarschuwingslampje in de meter oranje op en klinkt een geluidssignaal. Ga zo snel mogelijk tanken.

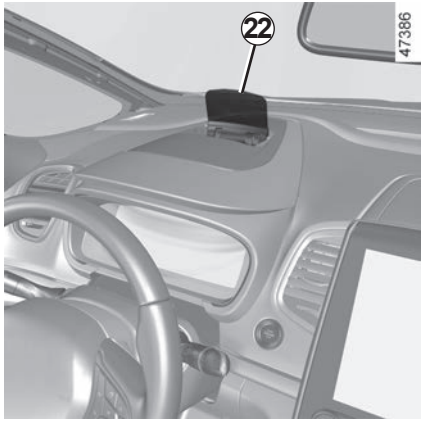

Head-up display *22*

Dit display neemt de rij- en navigatie-informatie over van het instrumentenpaneel en het multimediascherm.

Als de auto ermee uitgerust is, vouwt het uit bij het starten van de motor en klapt het in wanneer de motor wordt uitgezet.

Forceer het uitvouwen/inklappen van het head-up display niet.

Zie de gebruiksaanwijzing van het multimediasysteem voor de instellingen van het head-up display.

De hoogte van de informatie op het display afstellen

Naargelang van uw rijhouding kunt u de informatie op het display naar boven of naar beneden verplaatsen.

Helderheid van het display instellen

U kunt de helderheid van het display in dag/nachtmodus instellen
– **automatisch**: de helderheid varieert afhankelijk van het licht buiten de auto.
– **handmatig**: de helderheid verandert automatisch samen met het in-/uitschakelen van de lichten.

In beide gevallen verandert de helderheid in dagmodus samen met de lichtsterkte buiten.

Voer deze verstellingen uitsluitend uit als de auto stilstaat.

De goede zichtbaarheid van de informatie kan worden beïnvloed door:

– de stand van de stoel

– de aanwezigheid van voorwerpen op het uitgevouwen display

– de polarisatie van bepaalde brillenglazen

– extreme weersomstandigheden (regen, sneeuw, felle zon ...)

Raadpleeg bij tegenstrijdige informatie tussen het instrumentenpaneel en het head-up display / multimediascherm, de informatie op het instrumentenpaneel.

Storingen

Bij storing (het display wordt niet uitgevouwen wanneer de motor start of het display wordt opnieuw ingeklapt terwijl de motor draait, doordat er een voorwerp is tegen gebotst), doet u het volgende:

– stop/start de motor

of

– wijzig via het multimediascherm de instellingen voor het uitvouwen van het display.

Als het probleem aanhoudt, moet u een merkdealer raadplegen.

Ongeacht of het display is uitgevouwen of ingeklapt, mogen er geen voorwerpen op het display of in de ervoor voorziene opbergruimte worden geplaatst.

Gebruik geen oplosmiddelen, afwasmiddelen of schuurdoeken om het display te reinigen.

Gebruik alleen microvezeldoekjes.

Waarschuwing minimumpeil motorolie

Als de motor wordt gestart, wordt op het instrumentenpaneel een waarschuwing weergegeven als het minimum oliepeil is bereikt. ➥ 4.4.

De eerste keer dat deze waarschuwing wordt weergegeven, kunt u deze laten verdwijnen door op ***23*** “OK” te drukken.

De volgende waarschuwingen verdwijnen automatisch na ongeveer 30 seconden.

Instrumentenpaneel in mijlen

(mogelijkheid om over te gaan op km/u)

Zie de gebruiksaanwijzing van het multimediasysteem om de eenheid te selecteren.

Opmerking: in beide gevallen gaat de boordcomputer na een onderbreking van accuvoeding automatisch terug naar de oorspronkelijke eenheid.

Om terug te gaan naar de vorige eenheid, gaat u op dezelfde manier te werk.

Raadpleeg de gebruiksaanwijzing van het multimediasysteem voor meer informatie.

boordcomputer

Afhankelijk van de auto, beschikt hij over de volgende functies:

- afgelegde afstand;
- gegevens van de reis;
- informatieboodschappen;
- storingsboodschappen (in combinatie met het controlelampje);
- alarmboodschappen (in combinatie met het lampje STOP);
- menu voor het personaliseren van de auto-instellingen. ➥ 1.83.

Alle functies zijn beschreven op de volgende bladzijden.

Auto uitgerust met boordcomputer *A*

De functies worden verdeeld over zone ***5***, ***6***, ***7*** en ***8***. De positie van de zones varieert afhankelijk van de rijstijl geselecteerd.

Druk op de schakelaar ***1*** om tussen de menu's te schakelen en selecteer functies door herhaaldelijk op schakelaar ***2*** of ***3*** te drukken. Gebruik vervolgens, indien nodig, de schakelaar ***4*** om "OK" te bevestigen.

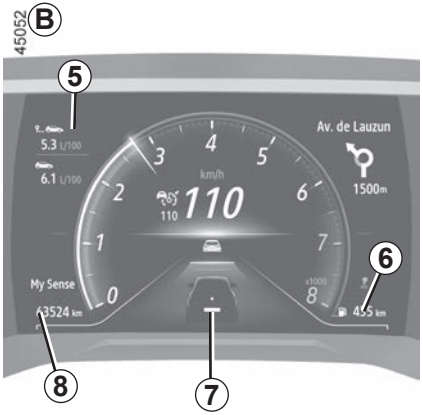

Auto uitgerust met boordcomputer *B*

De functies worden verdeeld over zone ***5***, ***6***, ***7*** en ***8***.

Druk op de schakelaar ***1*** om tussen de menu's te schakelen en selecteer functies door herhaaldelijk op schakelaar ***2*** of ***3*** te drukken. Gebruik vervolgens, indien nodig, de schakelaar ***4*** om "OK" te bevestigen.

Selecties

(het display hangt af van de uitvoering van de auto en het land)

a) Functieoverzicht, storings- en informatieberichten;

b) actueel brandstofverbruik en gemiddelde brandstofverbruik;

c) dagteller en gemiddelde snelheid;

d) De bandenspanning resetten.

e) instelling van de tijd.

f) Onderhoudsinterval:

– Onderhoudsinterval;

– Afstand tot olieverversing;

g) Actieradius met resterende reagens.

Resetten van de dagteller en ritinstellingen (resetknop)

Zorg ervoor dat een van de ritparameters wordt weergegeven en druk op de schakelaar ***4*** “OK” totdat de weergave naar nul wordt gereset.

Automatische nulinstelling van de gegevens van de reis

De nulinstelling gebeurt automatisch als één van de gegevens zijn maximale waarde bereikt.

Betekenis van de waarden gedurende de eerste paar kilometer na een nulinstelling

De waarden van gemiddeld verbruik, bereik en gemiddelde snelheid worden stabieler en nauwkeuriger naarmate de afgelegde afstand vanaf de laatste nulinstelling groter wordt.

De eerste kilometers na een nulinstelling kunt u constateren dat de actieradius toeneemt tijdens het rijden. Dit komt doordat rekening wordt gehouden met het gemiddeld verbruik sinds de laatste nulinstelling. Maar het gemiddeld verbruik kan afnemen als:

– de auto met een constante snelheid rijdt;

– de motor zijn bedrijfstemperatuur bereikt (nulinstelling bij koude motor);

– u vanuit druk stadsverkeer op de buitenweg komt.

BOORDCOMPUTER: gegevens van de reis (1/4)

De hierna beschreven weergave informatie HANGT AF VAN DE UITRUSTING VAN DE AUTO EN VAN HET LAND.

Voorbeelden van de selectie	Betekenis van de gekozen aanduiding
Geen bericht in geheugen	**a) Functieoverzicht.** Aanduiding achtereenvolgens: – informatieboodschappen (passagiersairbag OFF enz.); – storingsberichten (“Controleerinspuitsysteem” enz.).
7.4 L/100	**b) Actueel verbruik.** De waarde wordt aangegeven zodra de auto sneller rijdt dan 30 km/u.
5.8 L/100	**Gemiddeld verbruik** sinds de laatste nulinstelling. De waarde wordt aangegeven na minstens 400 meter gereden te hebben sinds de laatste nulinstelling.
112,4 km	**c) Dagteller: afgelegde afstand** sinds de laatste reset.
123.4 km/h	**Gemiddelde snelheid** sinds de laatste nulinstelling. Deze waarde wordt aangegeven na 400 meter gereden te hebben.

BOORDCOMPUTER: gegevens van de reis (2/4)

De hierna beschreven weergave informatie HANGT AF VAN DE UITRUSTING VAN DE AUTO EN VAN HET LAND

Voorbeelden van de selectie	Betekenis van de gekozen aanduiding
2.5 2.5 2.5 2.5 + Bandenspanning	**d) reset van de bandenspanning.** ➥ 2.25
16:30	**e) Tijd instellen.** ➥ 1.89

BOORDCOMPUTER: gegevens van de reis (3/4)

De hierna beschreven weergave informatie HANGT AF VAN DE UITRUSTING VAN DE AUTO EN VAN HET LAND.

Voorbeelden van de selectie Boordcomputer met de ingebouwde onderhoudsboodschap	Betekenis van de gekozen aanduiding
Onderhoudsbeurt binnen 30 000 Km / 12 maanden Onderhoudsbeurt over 300 Km / 24 dagen Onderhoud uitvoeren	**f) Afstand tot de volgende onderhoudsbeurt.** **Afstand tot de volgende onderhoudsbeurt** **Met het contact aan en een stilstaande motor**, toegang tot de informatie “Aantal km tot volgende onderhoudsbeurt”. Als de afstand dichtbij de termijn is, zijn verschillende gevallen mogelijk: – Als het resterende aantal km minder is dan **1500 km** of **één maand:** wordt het bericht “Onderhoudsbeurt over” weergegeven samen met de eerstvolgende mogelijkheid (afstand of tijd); – bereik gelijk aan **0 km** of **datum van onderhoudsbeurt bereikt:** bericht “Onderhoud uitvoeren” verschijnt samen met waarschuwingslampje . Laat zo snel mogelijk een onderhoudsbeurt uitvoeren.

Resetten: om de afstand tot de volgende onderhoudsbeurt te resetten, houdt u toets OK ongeveer 10 seconden ingedrukt, totdat de rijafstand tot de volgende onderhoudsbeurt permanent wordt weergegeven.

Opmerking: als een onderhoudsbeurt wordt uitgevoerd zonder de olie te verversen, moet alleen de afstand tot de volgende onderhoudsbeurt worden gereset. Bij olie verversen moet zowel de afstand tot de volgende onderhoudsbeurt als tot de volgende olieverversing worden gereset.

BOORDCOMPUTER: gegevens van de reis (4/4)

De hierna beschreven weergave informatie HANGT AF VAN DE UITRUSTING VAN DE AUTO EN VAN HET LAND.

Voorbeelden van de selectie Boordcomputer met de boodschap afstand tot de volgende onderhoudsbeurt (vervolg)	Betekenis van de gekozen aanduiding
Olie verversen binnen 30 000 Km / 24 maanden	**f) Afstand tot de volgende onderhoudsbeurt.** **Afstand olieverversing** **Met het contact aan en een niet-draaiende motor**, toegang tot de km-stand om het aantal km tot de volgende olieverversing weer te geven.
afhankelijk van de auto past de afstand tot olieverversing zich aan de rijstijl aan (veel langzaam rijden, huis-aan-huis bezorgen, lang rijden met stationair toerental, trekken van een aanhangwagen enz.). De resterende afstand tot de volgende olieverversing kan dus in sommige gevallen sneller afnemen dan de werkelijk afgelegde afstand. **Resetten**: om de afstand tot de volgende onderhoudsbeurt te resetten, houdt u toets OK ongeveer 10 seconden ingedrukt, totdat het aantal km tot de volgende olieverversing permanent wordt weergegeven. **Opmerking**: als een onderhoudsbeurt wordt uitgevoerd zonder de olie te verversen, moet alleen de afstand tot de volgende onderhoudsbeurt worden gereset. Bij olie verversen moet zowel de afstand tot de volgende onderhoudsbeurt als tot de volgende olieverversing worden gereset.	
Vul AdBlue bij voor 2400 km	**g) Geschat bereik met de resterende reagens.**

BOORDCOMPUTER: informatieboodschappen

Zij kunnen u helpen bij het starten van de auto of u informeren over een keuze of een omstandigheid.
Voorbeelden van informatieboodschappen worden hierna gegeven.

Voorbeelden van boodschappen	Betekenis van de gekozen aanduiding
“Parkeerrem aangetrokken”	Geeft aan dat de parkeerrem is vastgezet.
“Draai stuurwiel + START”	Draai het stuurwiel licht terwijl u op de startknop van de auto druk om de stuurkolom te ontgrendelen.
“Test systemen”	Wordt weergegeven, contact aan, als de auto zichzelf controleert.

BOORDCOMPUTER: storingsboodschappen

Zij verschijnen bij het waarschuwingslampje en het is noodzakelijk direct voorzichtig naar een merkdealer te rijden. Als u dit voorschrift negeert, loopt u het risico dat uw auto beschadigd wordt.
Zij verdwijnen door een druk op de keuzetoets van de aanduiding of na enkele secondes en worden opgeslagen in het functieoverzicht. Het lampje blijft branden. Voorbeelden van storingsboodschappen worden hieronder gegeven.

Voorbeelden van boodschappen	Betekenis van de gekozen aanduiding
“Brandstoffilter aftappen”	Geeft aan dat er water in het brandstoffilter is, raadpleeg zo snel mogelijk een merkdealer.
“Controleer voertuig”	Geeft een storing aan van een van de opname-elementen van de pedalen, van het beheersysteem van de accu of van een opname-element van het oliepeil.
“Controleer airbag”	Geeft een storing aan van de aanvullende veiligheidsvoorzieningen. In geval van een ongeluk, bestaat het risico dat ze niet geactiveerd worden.
“Controleer lucht verontreiniging”	– Geeft een storing aan van het roetfiltersysteem van de auto. – Geeft een storing aan in het systeem voor emissiebeperking als dit gepaard gaat met het controlelampje . ➥ 1.111.

BOORDCOMPUTER: alarmboodschappen

Zij verschijnen met het controlelampje STOP en dwingen u, voor uw veiligheid, direct te stoppen zonder het verkeer in gevaar te brengen. Stop de motor en start deze niet opnieuw. Roep de hulp in van een merkdealer.
Voorbeelden van alarmboodschappen worden hierna gegeven. **N.B.:** de boodschappen verschijnen op het display alleen of afwisselend (als er meer boodschappen zijn), zij kunnen gecombineerd zijn met een waarschuwingslampje en/of een geluidssignaal.

Voorbeelden van boodschappen	Betekenis van de gekozen aanduiding
“Risico op motorschade”	Geeft een storing van het inspuitsysteem, een oververhitting van de motor van de auto of een ernstig probleem met de motor van de auto aan.
“Storing remsysteem”	Geeft een probleem in het remsysteem aan.
“Elektr. storing GEVAAR”	Geeft een probleem in het laadstroomcircuit van de accu aan (dynamo, enz.).
“Lekke band”	Dit betekent dat minstens een van de banden lek is of veel te lage spanning heeft.

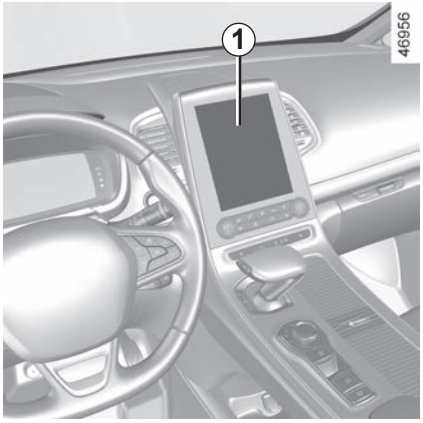

Deze in het multimediascherm ***1*** ingebouwde functie zorgt, afhankelijk van de specificatie van de auto, voor het inschakelen/uitschakelen en de afstelling van sommige functies van de auto.

Openen van het menu voor het personaliseren van de instellingen van de auto

Zie de diverse gebruiksaanwijzingen van het multimediasysteem voor informatie over de instellingen.

Selectie van de instellingen

Selecteer een menu en vervolgens de functie die moet worden gewijzigd (de weergave hangt af van de uitrusting en het land van de auto):

a) “Rijden”:
- Indicatorvolume.

b) “Toegang”:
- Ontgrendeling van het bestuurdersportier;
- Portieren vergrendelen tijdens het rijden;
- Openen/sluiten van de handsfree-modus;
- Openen bij nadering;
- Geluid vergrendeling op afstand;
- Automatische vergrendeling.

c) “Verl. / wissers”:
- Uitschakelvertraging;
- Wissen in zijn achteruit;
- Automatisch wissen voorruit;
- Veeg na een wasbeurt.

d) “Welkom”:
- Welkom buitenkant;
- Automatische uitklappen van de spiegels;
- Welkom interieur;
- Automatische modus binnenlicht.

Afhankelijk van de functie, selecteer:
- “ON” of “OFF” om het volgende in of uit te schakelen,

of
- een periode om de tijd in te stellen waarin de koplampen branden (bv. voor de “Auto follow-me-home”-functie).

Raadpleeg de gebruiksaanwijzing van het multimediasysteem voor meer informatie.

Voer deze verstellingen uitsluitend uit als de auto stilstaat.

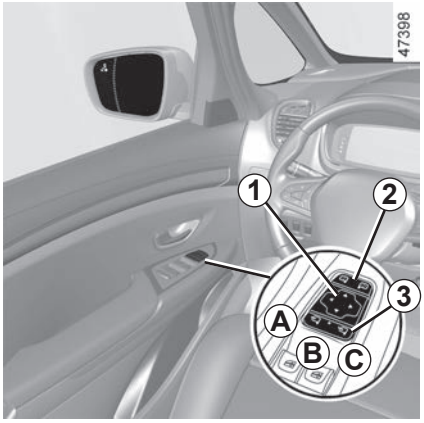

Buitenspiegels

Verstellen

Selecteer de spiegel met behulp van de schakelaar ***2***, en verstel hem daarna met de knop ***1*** in de gewenste stand.

Verwarmde buitenspiegels

Het ontdooien gebeurt tegelijk met het verwarmen van de achterruit. ➥ 3.6.

Inklapbare buitenspiegels

De spiegels klappen automatisch in bij het vergrendelen van de auto (schakelaar ***3*** in stand ***B***).

U kunt altijd het inklappen (schakelaar ***3*** in stand ***C***) of het uitklappen (schakelaar ***3*** in stand ***A***) van de spiegel regelen.
De automatische werking is dan uitgeschakeld. Opnieuw inschakelen: zet de schakelaar ***3*** in stand ***B***.

Voorwerpen in het buitenspiegelglas zijn dichterbij dan ze lijken. Voor uw eigen veiligheid dient u hiermee rekening te houden bij het bepalen van de afstand, voordat u een manoeuvre uitvoert.

Functie welkomst en afscheid

Zie de gebruiksaanwijzing van het multimediasysteem om de functie welkomst en afscheid te openen.

Selecteer ON of OFF om de functie in of uit te schakelen.

Afhankelijk van de geselecteerde keuze worden de spiegels uitgeklapt:
– wanneer het contact de volgende keer wordt aangezet (functie gedeactiveerd);
– Wanneer het voertuig wordt vrijgezet (functie geactiveerd).

Voer deze verstellingen uitsluitend uit als de auto stilstaat.

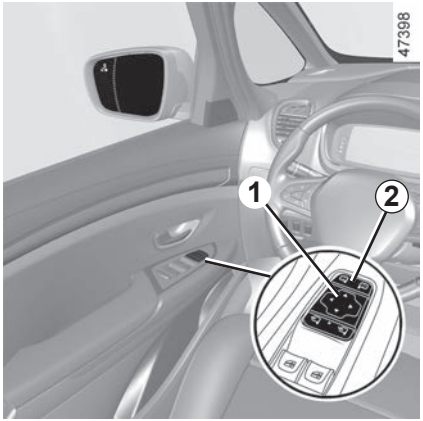

Kantelende spiegels bij achteruitrijden

Voor auto's met een bestuurdersstoel met geheugen kunt u de spiegels specifiek afstellen bij het achteruitrijden en de stand in het geheugen opslaan.

Selecteer bij stilstaande auto en ingeschakelde achteruitversnelling de spiegel met behulp van schakelaar ***2*** en zet daarna de spiegel met knop ***1*** in de gewenste stand.

Vastleggen van de afstellingen

– De buitenspiegels afstellen (zie vorige paragrafen);
– Zie de gebruiksaanwijzing van het multimediasysteem om de geheugeninstellingen te openen. Sla de instellingen op.

De posities van de buitenspiegels in vooruit- en achteruitversnelling, en de positie van de bestuurdersstoel worden tegelijk opgeslagen.

Voer deze verstellingen uitsluitend uit als de auto stilstaat.

Oproepen van de geheugenpositie

Zie de gebruiksaanwijzing van het multimediasysteem om de opgeslagen stand op te roepen.

Selecteer "Terugbellen".

De standen van de buitenspiegels bij het vooruitrijden en het achteruitrijden en van de voorstoelen worden opgeroepen.

Teruggaan naar de rijstand

Er wordt overgeschakeld van de stand bij achteruitrijden naar de stand bij vooruitrijden:

– ongeveer 9 seconden nadat uit de achteruitversnelling is geschakeld, wanneer de snelheid minder dan 10 km/u bedraagt;
– wanneer in vooruit wordt geschakeld en de snelheid meer dan 10 km/u bedraagt;
– wanneer de motor stilstaat;
– wanneer de schakelaar ***2*** in neutrale stand staat.

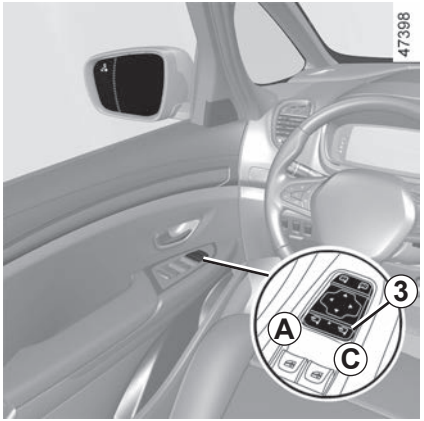

bijzonderheid

Wanneer de achteruitkijkspiegel handmatig is in- of uitgeklapt, kan hij worden teruggezet naar een bepaalde gebruiksstand. Daartoe zet u de schakelaar ***3*** in stand ***C***. U hoort een mechanische klik vanuit het spiegelblok.

Als dit niet goed is, zet u de schakelaar ***3*** in stand ***A*** en de schakelaar ***3*** in stand ***C***, tot de spiegels mechanisch vastklikt.

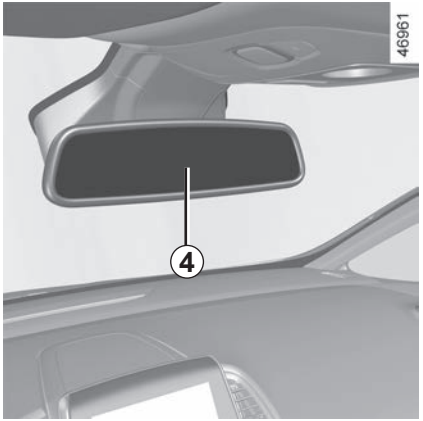

Binnenspiegel

De achteruitkijkspiegel ***4*** wordt automatisch donkerder wanneer er een auto achter u rijdt die uw auto verlicht of in zeer fel licht.

Informatie over het inschakelen of uitschakelen van de passagiersairbag verschijnt in de spiegel. ➥ 1.57.

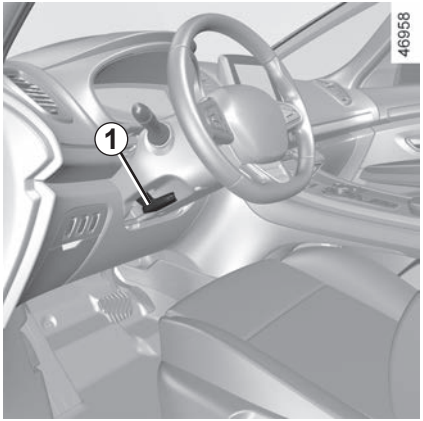

Hoogte- en diepteverstelling van het stuurwiel

Laat de hendel ***1*** zakken en zet het stuurwiel in de gewenste stand.

Til daarna de hendel geheel terug omhoog en voorbij het zware punt om het stuurwiel te blokkeren.

Controleer of het stuurwiel goed is vergrendeld.

Voer, om veiligheidsredenen, deze afstellingen uitsluitend uit als de auto stilstaat.

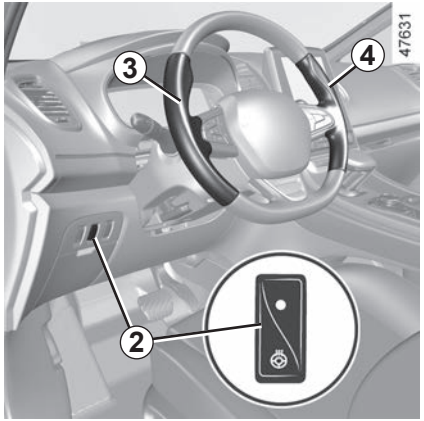

Stuurwielverwarming

(Afhankelijk van de auto)

Met deze functie wordt het stuurwiel verwarmd in de zones ***3*** en ***4***.

De werking van de startvergrendeling

Wanneer de temperatuur is bereikt, worden de zones ongeveer 30 minuten verwarmd, waarna de functie automatisch wordt uitgeschakeld.

Schakel de functie in

Druk met het contact aan op de schakelaar ***2***, het waarschuwingslampje licht op.

Uitschakelen van de functie

- Automaat:

De functie wordt ongeveer 30 minuten na de verwarmingsfase automatisch uitgeschakeld. Het waarschuwingslampjes in de schakelaar ***2*** blijft aan.

Opmerking: als de functie automatisch is uitgeschakeld, drukt u twee keer op de schakelaar ***2*** om deze opnieuw te activeren.

Als de schakelaar ***2*** niet opnieuw wordt ingedrukt, wordt de functie weer ingeschakeld wanneer het contact wordt aangezet.

- Handmatig:

Als u de functie wilt uitschakelen tijdens de verwarmingsfase, drukt u op de schakelaar ***2***. Het waarschuwingslampje in de schakelaar ***2*** gaat uit.

Snelheidsafhankelijke stuurbekrachtiging

De snelheidsafhankelijke stuurbekrachtiging past de mate van bekrachtiging automatisch aan de snelheid waarmee u rijdt aan.

Bij het parkeren is er veel bekrachtiging (voor meer comfort) en met het toenemen van de snelheid vermindert de bekrachtiging (voor een grotere veiligheid bij snel rijden).

Bijzonderheid van Stop and Start

Wanneer de motor op stand-by wordt gezet, werkt de stuurbekrachtiging niet. De stuurbekrachtiging wordt opnieuw ingeschakeld wanneer de motor opnieuw wordt gestart of de snelheid meer dan ongeveer 1 km/u bedraagt (afdaling, helling ...).

Opmerking: de stuurbekrachtiging hangt af van de geselecteerde modus in het menu “MULTI-SENSE” ➥ 3.2.

Laat het stuurwiel niet in een uiterste stand gedraaid staan als de auto stil staat.

Bij stilstaande motor of bij een storing in het systeem blijft het mogelijk het stuurwiel te draaien. Er moet meer kracht gezet worden.

Zet nooit de motor af tijdens het rijden: bij uitgeschakelde motor is er geen bekrachtiging.

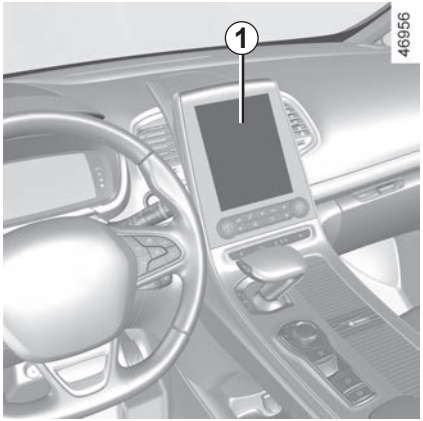

De tijd en buitentemperatuur verschijnen op het multimediascherm *1*

Raadpleeg de gebruiksaanwijzing van het multimediasysteem voor meer informatie.

Buitentemperatuurmeter

Bijzonderheid:

Als de buitentemperatuur tussen -3 °C en +3 °C ligt, knipperen de tekens **°C** (waarschuwing voor kans op gladheid).

Buitentemperatuurmeter

De buitenthermometer is beslist geen gladheidsdetector. Gladheid is niet alleen van de temperatuur afhankelijk, maar van meer factoren zoals de ligging van de weg en de vochtigheid van de lucht.

Als de elektrische voeding onderbroken is geweest (losgenomen accukabel, zekering doorgebrand enz.) wordt de klok automatisch weer gelijk gezet na enkele minuten, zodra het systeem weer informatie kan ontvangen GPS.

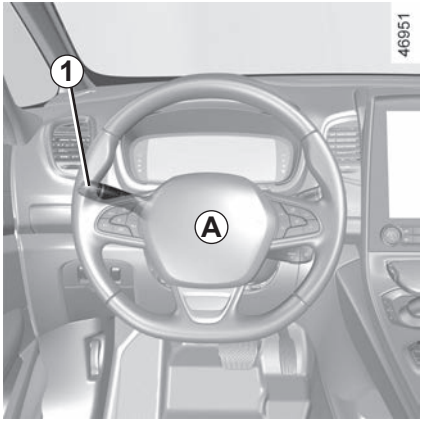

Claxon

Druk op het midden van het stuurwiel ***A*** om de claxon te laten klinken.

Lichtsignaal

Trek schakelaar ***1*** naar u toe en laat deze los om met de koplampen te knipperen.

Richtingaanwijzers

Zet de schakelaar ***1*** in dezelfde richting als waarin u het stuurwiel wilt bewegen.

Werking van de sneltoets

Verschuif de hendel ***1*** even omhoog of omlaag, waarbij u het weerstandspunt niet overschrijdt, en laat hem dan weer los: de hendel keert terug naar zijn oorspronkelijke stand en het betreffende richtingaanwijzerlampje knippert drie keer.

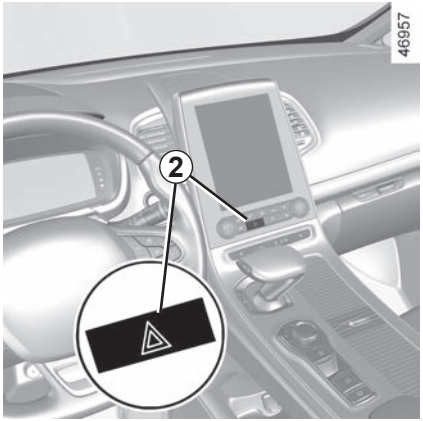

Alarmknipperlichten

Druk op de schakelaar ***2***. Hierdoor komen de vier knipperlichten en de zijknipperlichten tegelijk in werking.

Gebruik deze alleen als gevaar dreigt om andere weggebruikers te waarschuwen dat u gedwongen bent te stoppen op een abnormale plaats of zelfs waar dit verboden is, of bij bijzondere rij- of verkeersomstandigheden.

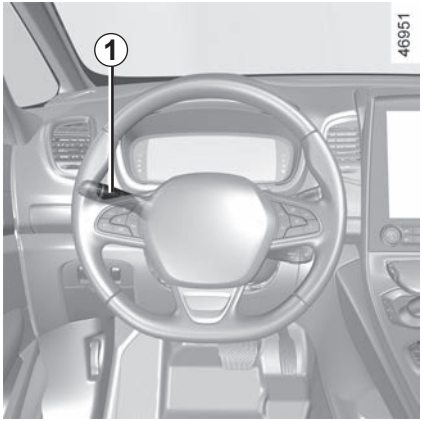

Markeringslichten

Draai de ring ***2*** tot het symbool bij het merkteken ***3*** staat:

Dit controlelampje op het in-strumentenpaneel licht op.

Functie verlichting overdag

De dagrijverlichting schakelt overdag automatisch in zonder dat u de schakelaar ***1*** hoeft te bedienen bij het starten van de motor, en gaat uit bij het stoppen van de motor.

Dimlicht
Handbediend

Draai de ring ***2*** tot het symbool bij het merkteken ***3*** staat: Dit controlelampje op het instrumentenpaneel licht op.

Automatische werking
(afhankelijk van de auto)

Draai de ring ***2*** tot het symbool **AUTO** bij het merkteken ***3*** staat: draaiende motor, de dimlichten schakelen automatisch in en uit, naargelang de helderheid buiten, zonder dat u de schakelaar ***1*** hoeft te bedienen.

Afhankelijk van de auto verschijnen de dimlichten automatisch na enkele wisbewegingen van de ruitenwisserbladen.

Koplampen afstellen

De koplampen worden automatisch afgesteld aan de hand van de belading van de auto;

De dimlichten zijn zodanig ontworpen dat u zonder aanpassingen ermee kunt rijden in een land waar de verkeersrichting tegenovergesteld is aan die van het land waarin uw auto oorspronkelijk is verkocht.

Grootlicht

Met draaiende motor, duw met de dimlichten aan tegen de lichtschakelaar ***1***. Dit controlelampje op het in-strumentenpaneel licht op.

Om het grootlicht uit en het dimlicht weer in te schakelen, trekt u de lichtschakelaar ***1*** opnieuw naar u toe.

Tijdens het uitschakelen van het grootlicht keren de dimlichten automatisch terug in hun oorspronkelijke stand.

Automatisch grootlicht

Afhankelijk van de auto ontsteekt en dooft dit systeem automatisch het grootlicht. Het gebruikt een camera geplaatst achter de binnenspiegel om voorliggers en tegenliggers te detecteren.

Het systeem kan onder bepaalde omstandigheden niet goed werken, met name**:**

– extreme weersomstandigheden (regen, sneeuw, mist enz.);

– als er iets achter de voorruit of voor de camera zit;

– als een achterligger of tegenligger weinig verlichting voert of afgedekte lampen heeft;

– verkeerde afstelling van de koplampen;

– reflecterende systemen;

– ...

Het grootlicht wordt automatisch ontstoken wanneer:

– er weinig licht buiten is;

– er geen andere auto of verlichting wordt gedetecteerd;

– als de auto sneller dan ongeveer 40 km/u rijdt.

Als niet aan een van de voorwaarden hieronder wordt voldaan, wordt overgeschakeld naar dimlicht.

Inschakelen/uitschakelen

Automatisch grootlicht inschakelen:

– draai de ring ***2*** tot het symbool **AUTO** bij de markering ***3*** staat;

– druk op de schakelaar ***1***.

Het controlelampje wordt op het instrumentenpaneel weergegeven.

Automatisch grootlicht (vervolg)

Om automatisch grootlicht uit te schakelen:

– trek aan de schakelaar ***1***;

– of draai de ring ***2*** in een andere stand dan **AUTO**.

Het controlelampje op het instrumentenpaneel gaat uit..

Opmerking: zorg ervoor dat de voorruit niet is bedekt (door vuil, modder, damp enzovoort).

storingen

Wanneer het bericht “Controleer autom verlichting” op het instrumentenpaneel verschijnt, wordt het systeem uitgeschakeld. Raadpleeg een merkdealer.

Het gebruik ‘s nachts van een draagbaar navigatiesysteem op het gedeelte van de voorruit onder de camera, kan de werking van het automatische grootlichtsysteem verstoren (risico van reflecties op de voorruit).

Het systeem voor het automatisch inschakelen van het grootlicht is in geen geval een vervanging voor de oplettendheid en verantwoordelijkheid van de bestuurder inzake de verlichting van het voertuig en de aanpassing daarvan aan de licht-, zicht- en verkeersomstandigheden.

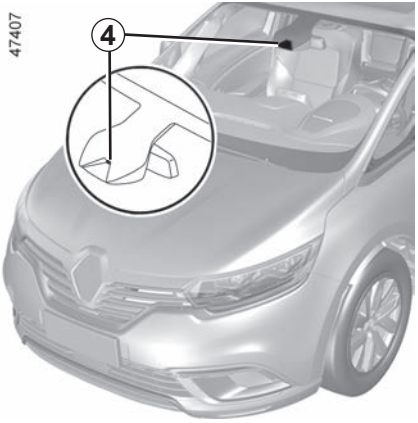

Adaptief grootlicht

Afhankelijk van de auto, is het adaptieve grootlicht verdeeld in diverse onafhankelijke verticale segmenten. Deze functie gebruikt een camera ***4*** achter de achteruitkijkspiegel om achterliggers en tegenliggers te detecteren.

Opmerking: zorg ervoor dat de voorruit niet is bedekt (door vuil, modder, damp enzovoort).

Wanneer er een auto wordt gedetecteerd, worden de segmenten die deze zone verlichten automatisch uitgeschakeld om niet te verblinden.

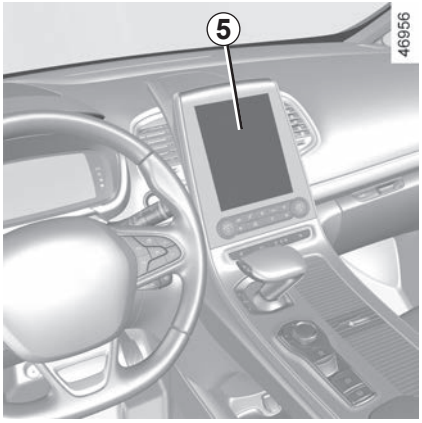

Inschakelen

Auto's met een multimediascherm *5*

Druk in het hoofdmenu op "Instellingen" > "Voertuig" > "Voertuigconfiguratie" > "Verl. / wissers".

Schakel "Adaptief grootlicht" in of uit.

Raadpleeg de gebruiksaanwijzing van het multimediasysteem voor meer informatie.

Het grootlicht wordt automatisch ontstoken wanneer:

– er weinig licht buiten is;

– de rijsnelheid is hoger dan de drempelwaarde.

Als niet aan een van de voorwaarden hieronder wordt voldaan, wordt overgeschakeld naar dimlicht.

Opmerking: s nachts, in stedelijke gebieden met straatverlichting, wordt het adaptieve grootlicht automatisch uitgeschakeld.

Het systeem "adaptief grootlicht" is in geen geval een vervanging voor de oplettendheid en verantwoordelijkheid van de bestuurder inzake de verlichting van het voertuig en de aanpassing daarvan aan de licht-, zicht- en verkeersomstandigheden.

Inschakelen/uitschakelen

Adaptief grootlicht inschakelen:

– draai de ring ***2*** tot het symbool **AUTO** bij de markering ***3*** staat;

– druk op de schakelaar ***1***.

Het waarschuwingslampje licht op het instrumentenpaneel wit op.

Adaptief grootlicht uitschakelen:

– trek aan de schakelaar ***1***;

– of draai de ring ***2*** in een andere stand dan **AUTO**.

Het controlelampje op het instrumentenpaneel gaat uit..

Opmerking: zorg ervoor dat de voorruit niet is bedekt (door vuil, modder, sneeuw, condensatie, enzovoort).

Het systeem kan onder bepaalde omstandigheden niet goed werken, met name:
– extreme weersomstandigheden (regen, sneeuw, mist enz.);
– als er iets achter de voorruit of voor de camera zit;
– als een achterligger of tegenligger weinig verlichting voert of afgedekte lampen heeft;
– verkeerde afstelling van de koplampen;
– reflecterende systemen;
– ...

Bijzonderheid

De adaptieve verlichting van het grootlicht is geschikt voor de geselecteerde rijmodus (My Sense/ECO/Comfort/Sport). De snelheidsdrempels voor inschakelen en uitschakelen zijn verschillend:

– In de modus My Sense, ECO of Comfort wordt het adaptieve grootlicht ingeschakeld als de rijsnelheid hoger is dan ongeveer 40 km/u en uitgeschakeld bij een snelheid van minder dan 20 km/u.
De sterkte van het grootlicht past zich aan de snelheid van de auto in deze modi en tussen deze drempelwaarden aan.

– In de modus Sport wordt het adaptieve grootlicht ingeschakeld als de rijsnelheid hoger is dan ongeveer 40 km/u en uitgeschakeld bij een snelheid van minder dan 30 km/u.

Uitschakelen van de lichten

De lichten gaan automatisch uit na stoppen van de motor, openen van het bestuurdersportier of vergrendelen van de auto. In dat geval schake-len, bij de volgende keer starten van de motor, de lichten opnieuw in, overeen-komstig de stand van ring **2**.

N.B.: als de mistlichten branden, dooft de verlichting niet automatisch.

Geluidssignaal vergeten verlichting

In het geval dat de lichten zijn ingeschakeld na het stilzetten van de motor, klinkt er een signaal bij het openen van het bestuurdersportier om u te waarschuwen dat de lichten nog branden.

storingen

Als het bericht “Controleer verlichting” verschijnt in combinatie met het waarschuwingslampje en het waarschuwingslampje knippert op het instrumentenpaneel, is er een storing in de verlichting.

Raadpleeg een merkdealer.

Functie welkomst en afscheid
(afhankelijk van de auto)

Wanneer de functie is ingeschakeld, gaan de dagrijverlichting en de markeringslichten achter automatisch aan wanneer card wordt gedetecteerd of de auto wordt ontgrendeld.

Ze gaan automatisch uit:

– ongeveer één minuut nadat ze zijn aangegaan;

– wanneer de motor wordt gestart, naargelang van de stand van de schakelaar voor de verlichting;

of

– wanneer de auto wordt vergrendeld.

Inschakelen/Uitschakelen van de functie

Raadpleeg voor in- of uitschakelen van de externe welkomstfunctie de gebruiksaanwijzing van het multimediasysteem.

Selecteer “ON” of “OFF”.

Functie “uitschakelvertraging”

Met deze functie kunt u de markeringslichten en dimlichten korte tijd inschakelen (bijv. voor het bijlichten bij het openen van een hek).

Als de motor en de lichten uitgeschakeld zijn, de ***2*** ring op **AUTO** staat, trekt u de hendel ***1*** naar u toe: de markeringslichten en dimlichten gaan ongeveer 30 seconden aan samen met de waarschuwingslampjes en op het instrumentenpaneel.

Om deze tijd te verlengen, kunt u de schakelaar tot vier keer naar u toe trekken (de maximale tijd is ongeveer twee minuten).
De boodschap “Follow me home voor _ _ _” met de oplichttijd verschijnt op het instrumentenpaneel om deze handeling te bevestigen. Daarna kunt u uw auto vergrendelen.

Om de verlichting uit te schakelen voordat deze automatisch uitschakelt, verdraait u de ring ***2*** (de stand is onbelangrijk) en draait u deze daarna terug in de stand **AUTO**.

Mistachterlicht

Draai de middelste ring ***6*** van de schakelaar zo dat het symbool bij het merkteken ***3*** staat en laat dan los.

De werking is afhankelijk van de gevoerde verlichting; het controlelampje op het instrumentenpaneel gaat branden.

De mistachterlichten werken alleen als het dimlicht ingeschakeld is.

Zodra de weersomstandigheden dit toelaten moet u de mistachterlichten uitschakelen om de achter u rijdende weggebruikers niet te hinderen.

Lichten uit

Draai de middelste ring ***6***opnieuw totdat het ***3*** merkteken tegenover het symbool van de mistlampen staat die u wilt uitschakelen. Het bijbehorende controlelampje op het instrumentenpaneel dooft.

Bij het uitschakelen van de verlichting gaan ook de mistlichten achter uit.

Bij mist, sneeuw of bij het vervoer van voorwerpen die voorbij de voorkant van het dak uitsteken, werkt de automatische verlichting niet altijd.

Het inschakelen van de mistlichten blijft onder controle van de bestuurder: de controlelampjes op het instrumentenpaneel informeren u over het inschakelen (controlelampje brandt) of uitschakelen (controlelampje uit).

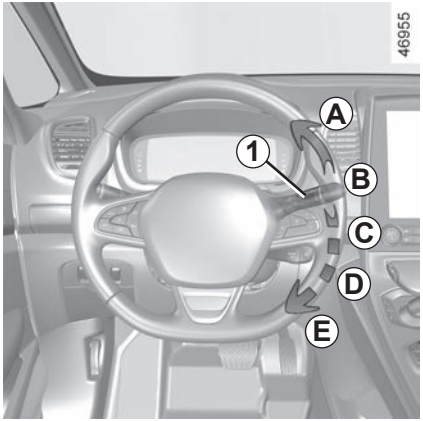

Auto voorzien van ruitenwisser voor met interval

A **een keer wissen**
Door kort te drukken maakt de ruitenwisser één wisbeweging.

B **stoppen**

C **wissen met intervallen**
De wissers vegen met tussenpozen van enkele secondes. De duur van het interval is te regelen door de ring ***2*** te verdraaien;

D **langzaam continu wissen**

E **snel continu wissen**

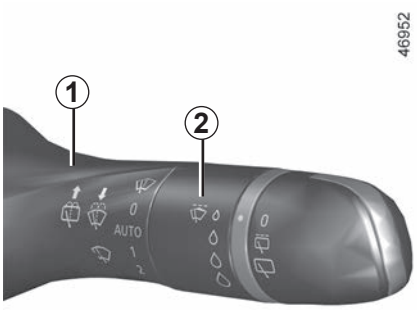

Bijzonderheid

Tijdens het rijden gaat de wisser langzamer werken als de auto stopt. Van snel continu wissen naar langzaam continu wissen. Zodra de auto weer gaat rijden, beginnen de wissers weer met de oorspronkelijk ingestelde snelheid te werken.
Als u de schakelaar ***1*** in een andere stand zet, schakelt u hiermee bovengenoemd automatisme uit.

De standen ***A***, ***C*** en ***D*** zijn toegankelijk met contact aan. De stand ***E*** is uitsluitend toegankelijk bij draaiende motor.

De werking van een ruitenwisserblad

Let op de staat van de ruitenwisserbladen. Hun levensduur hangt van u af:
– houd de bladen schoon: reinig de bladen en de ruit regelmatig met water en zeep;
– gebruik ze niet op een droge ruit;
– maak ze los van de ruit als ze lange tijd niet zijn gebruikt.

Vervang ze in elk geval, zodra hun werking afneemt, ongeveer eens per jaar. ➥ 5.34.

Voorzorgen bij het gebruik van de wissers

– Maak, als het vriest of sneeuwt, de achterruit schoon voordat u de ruitenwisser aanzet (de motor kan oververhitten).
– zorg dat niets de beweging van de wisser hindert.

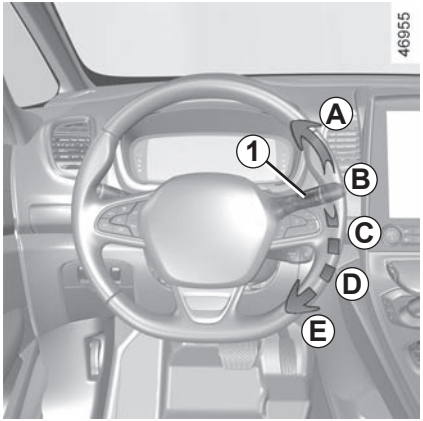

Auto voorzien van ruitenwisser voor met regensensor

De regensensor bevindt zich op de voorruit, voor de binnenspiegel.

A **een keer wissen**
Door kort te drukken maakt de ruitenwisser één wisbeweging.

B **stoppen**

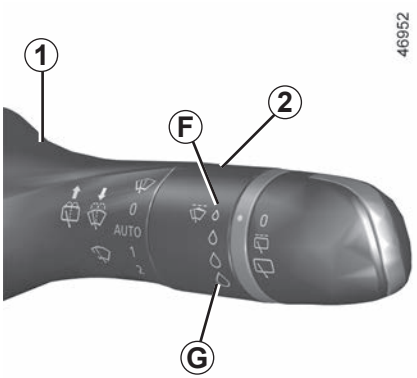

C **automatisch wissen**
In deze stand signaleert het systeem water op de voorruit en schakelt het wissen in met een aangepaste wissnelheid. De inschakeldrempel van het wissen en de duur van het interval is te regelen door de ring ***2*** te verdraaien:
– ***F***: minimale gevoeligheid
– ***G***: maximale gevoeligheid

Hoe hoger de gevoeligheid, des te sneller reageren de ruitenwissers en wordt de frequentie van het wissen verhoogd.

Wanneer automatisch wissen is ingeschakeld of de gevoeligheid wordt verhoogd, wordt één wisbeweging uitgevoerd.

Opmerking:

– de regensensor heeft enkel een ondersteunende functie. Bij beperkte zichtbaarheid moet de bestuurder zijn ruitenwisser handmatig inschakelen. Bij mist of sneeuwval werkt de ruitenwisser niet altijd automatisch en blijft deze onder uw controle.

– bij temperaturen onder nul wordt automatisch wissen niet ingeschakeld wanneer de auto wordt gestart. Deze functie wordt automatisch ingeschakeld wanneer de auto sneller rijdt dan een bepaalde snelheid (ongeveer 8 km/uur).

– schakel automatisch wissen niet in bij droog weer;

– ontdooi de voorruit volledig voordat u het automatisch wissen inschakelt.

Bij een storing

Bij een storing van het automatisch wissen, schakelt de ruitenwisser over op wissen met intervallen. Roep de hulp in van een merkdealer.
De werking van de regensensor kan worden verstoord bij:
– beschadigde ruitenwissers; een waterlaagje of watersporen achterlaten in de detectiezone van de sensor kunnen de reactiesnelheid van het automatisch wissen vergroten of de frequentie van het wissen verhogen;
– een voorruit met een chip of barst ter hoogte van de sensor, of een voorruit die is bedekt met stof, vuil, insecten, ijs, het gebruik van was en waterafstotend stoffen; de ruitenwisser zal minder gevoelig zijn of reageert mogelijke helemaal niet.

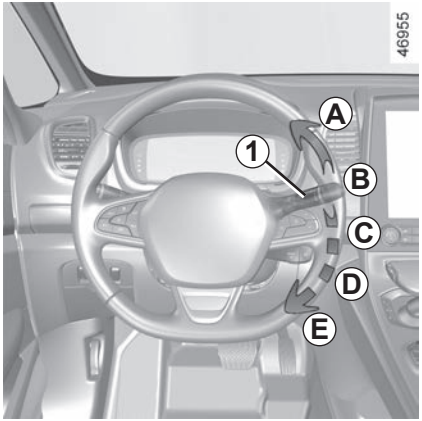

D **langzaam continu wissen**

E **snel continu wissen**

De standen ***A*** en ***D*** zijn toegankelijk met contact aan. De standen ***C*** en ***E*** zijn uitsluitend toegankelijk bij draaiende motor.

Bijzonderheid

Tijdens het rijden gaat de wisser langzamer werken als de auto stopt. Van snel continu wissen naar langzaam continu wissen. Zodra de auto weer gaat rijden, beginnen de wissers weer met de oorspronkelijk ingestelde snelheid te werken.
Als u de schakelaar ***1*** in een andere stand zet, schakelt u hiermee bovengenoemd automatisme uit.

Voorzorgsmaatregelen

– Controleer bij vorst voordat u de ruitenwisser inschakelt of de ruitenwisserbladen niet zijn vastgevroren. Als u de ruitenwisser inschakelt terwijl de bladen zijn vastgevroren, kunt u zowel de bladen als de motor van de ruitenwisser beschadigen.
– Gebruik de ruitenwisser niet op een droge ruit, dit zorgt ervoor dat de bladen sneller verslijten of beschadigd raken.

Bijzondere stand van de ruitenwisser voor (onderhoudsstand)

In deze stand kunnen de bladen worden opgetild om ze van de voorruit te verwijderen.

Dit kan nuttig zijn:
– om de bladen te reinigen;
– om de bladen van de voorruit los te maken in winterse weersomstandigheden;
– vervang de bladen. ➥ 5.34.

Zet met contact aan en stilstaande motor de schakelaar voor de ruitenwissers helemaal naar beneden (stand snel continu wissen), de ruitenwisserbladen stoppen in een stand waarbij de motorkap vrij is.

Om de bladen terug te plaatsen, gaat u na of de bladen correct zijn neergeklapt op de voorruit en zet u de schakelaar met het contact aan vervolgens in de stand ***B*** (stop).

Voordat u het contact inschakelt, moet u de ruitenwisser neerklappen op de voorruit. Zo niet, bestaat het risico dat de motorkap of de ruitenwisser beschadigd raakt wanneer u de ruitenwisser inschakelt.

Opmerking:

Als de ruitenwisser niet langer onder spanning staat kunt u, 1 minuut na het vergrendelen van de auto, de bladen handmatig verplaatsen. Forceer de armen van de ruitenwisser niet, zoniet kunnen de motor, de armen en de bladen van de ruitenwisser beschadigd raken.

Om de bladen correct terug te plaatsen na werkzaamheden, moet u ervoor zorgen dat de bladen op de voorruit rusten, zet u het contact aan en beweegt u de schakelaar van de ruitenwisser.

Het ruitenwisserblad aan bestuurderskant moet altijd boven het blad aan de passagierskant liggen. Als dat niet het geval is, zal de ruitenwisser één wisbeweging maken zodra de auto sneller rijdt dan ongeveer 7 km/uur.

Wanneer er zich obstakels op de voorruit bevinden (vuil, sneeuw, ijs ...), maakt u de voorruit (inclusief de centrale zone achter de binnenspiegel) schoon voordat u de ruitenwissers inschakelt (risico op oververhitting van de motor).

Als een obstakel de beweging van een blad verhindert, kan dat blad stoppen met wissen. Verwijder het obstakel en schakel de ruitenwisser opnieuw in met de ruitenwisserschakelaar.

Voordat u iets aan de voorruit doet (wassen van de auto, ontdooien, reinigen van de voorruit enz.) moet u de schakelaar ***1*** in stand ***B*** (uit) zetten.

Risico van verwonding en/of beschadigingen.

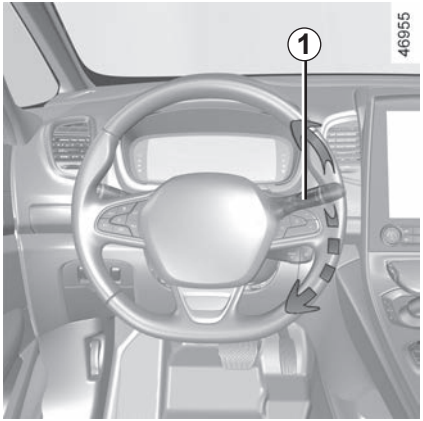

Ruitensproeier

Contact aan: trek de schakelaar ***1*** naar u toe en laat deze weer los.

Door een korte actie komt de ruitensproeier in werking en maakt de ruitenwisser één wisbeweging.

Door een lange actie komt de ruitensproeier in werking en maakt de ruitenwisser drie wisbewegingen, en na enkele secondes nog een vierde.

Opmerking:

Bij temperaturen onder nul kan de ruitenwisservloeistof aanvriezen op de voorruit en het zicht verminderen. Verwarm de voorruit met behulp van de ontwasemingsschakelaar voordat u ze reinigt.

Controleer bij werkzaamheden onder de motorkap, of de schakelaar van de ruiten- wisser in stand ***B*** (uit) staat.

Verwondingsgevaar.

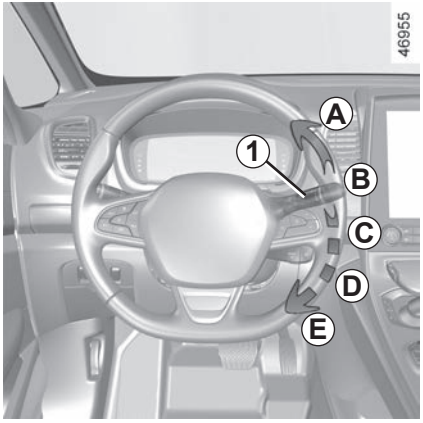

Koplampsproeiers

Koplampen branden
De koplampsproeiers, als de auto hiermee is uitgerust en de motor draait, komen tegelijk met de ruitensproeiers in werking als u de schakelaar ***1*** ongeveer 2 seconden naar u toe getrokken houdt.
De koplampsproeiers worden eveneens ingeschakeld als u de schakelaar van de voorruitsproeier drie keer lang ingedrukt houdt.

NB:

om de goede werking van de koplampsproeier te waarborgen tijdens de winter, moet u de sneeuw van de afdekplaatjes van de sproeiers verwijderen en de afdekplaatjes van de sproeiers ontdooien met behulp van een ontdooispray.

Het is echter aanbevolen om op regelmatige tijdstippen hardnekkig vuil op het glas van de koplampen te verwijderen.

Als het minimumpeil van de ruitensproeiervloeistof nadert, kan het circuit van de koplampsproeier lucht aanzuigen.

Vul ruitensproeiervloeistof bij en schakel het systeem in, bij **draaiende motor**, om het weer te vullen.

Controleer bij werkzaamheden onder de motorkap, of de schakelaar van de ruiten- wisser in stand ***B*** (uit) staat.

Verwondingsgevaar.

Achterruitwisser

Draai met ingeschakeld contact aan de ring ***3*** op de hendel ***1*** totdat het symbool tegenover het referentiepunt ***2*** staat.

– **uitschakelen**

– **wissen met intervallen**
De wissers vegen met tussenpozen van enkele seconden. De frequentie van het wissen varieert naargelang de rijsnelheid van de auto.

– **langzaam continu wissen**

Om de werking te stoppen, laat u opnieuw de ring ***3*** draaien.

N.B.
Wanneer u de auto door een wasstraat rijdt, moet u de ring ***3*** van de schakelaar ***1*** in ruststand zetten om het automatisch wissen uit te zetten.
Houd u aan de gebruiksvoorschriften.

Gebruik de ruitenwisserarm niet om de achterklep te openen of te sluiten.

Voordat u iets aan de achterruit doet (wassen van de auto, ontdooien, reinigen enz.) moet u de schakelaar ***1*** in ruststand zetten.

Risico van verwonding en/of beschadigingen.

De werking van een ruitenwisserblad

Let op de staat van de ruitenwisserbladen. Hun levensduur hangt van u af:
– houd de bladen schoon: reinig de bladen en de ruit regelmatig met water en zeep;
– gebruik ze niet op een droge ruit;
– maak ze los van de ruit als ze lange tijd niet zijn gebruikt.

Vervang ze in elk geval, zodra hun werking afneemt, ongeveer eens per jaar. ➥ 5.34.

Voorzorgen bij het gebruik van de wissers

– Maak, als het vriest of sneeuwt, de achterruit schoon voordat u de ruitenwisser aanzet (de motor kan oververhitten).
– zorg dat niets de beweging van de wisser hindert.

Inschakelen/uitschakelen van de achterruitwisser

Wanneer de achteruitversnelling wordt ingeschakeld, wordt het wissen met intervallen van de achterruit ingeschakeld (als de ruitenwissers van de voorruit werken). Als uw auto is uitgerust met een menu om de autoinstellingen te personaliseren, kunt u deze functie in- of uitschakelen. ➥ 1.83.

Voor auto's die niet zijn uitgerust met een menu om de instellingen te personaliseren, kunt u de functie laten deactiveren door een merkdealer.

Wanneer er zich obstakels op de achterruit bevinden (vuil, sneeuw ...), probeert de ruitenwisser alle obstakels weg te wissen. Als een obstakel de beweging van het blad verhindert, kan het blad stoppen. Verwijder het obstakel, wacht ongeveer 30 seconden en schakel de ruitenwisser opnieuw in met de schakelaar voor het wissen.

Voorzorgsmaatregelen

– Controleer bij vorst voordat u de ruitenwisser inschakelt of de ruitenwisserbladen niet zijn vastgevroren. Als u de ruitenwisser bedient terwijl het blad geblokkeerd is door vorst, bestaat het risico dat zowel het blad als de motor van de ruitenwisser beschadigd raken.

– Gebruik de ruitenwisser niet op een droge ruit, dit zorgt ervoor dat de bladen sneller verslijten of beschadigd raken.

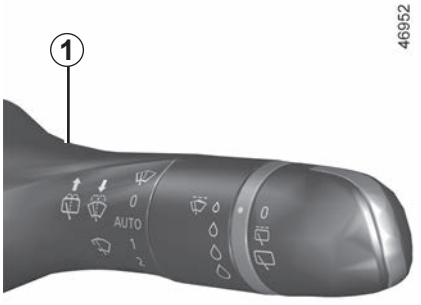

Ruitenwissers/ ruitensproeiers achter

Duw met het contact aan lang tegen de schakelaar ***1*** en laat vervolgens los.

Als u de schakelaar lang bedient, wordt de achterruitsproeier ingeschakeld en maakt de achterruitwisser drie wisbewegingen, en na enkele seconden nog een vierde.

BRANDSTOFTANK (1/4)

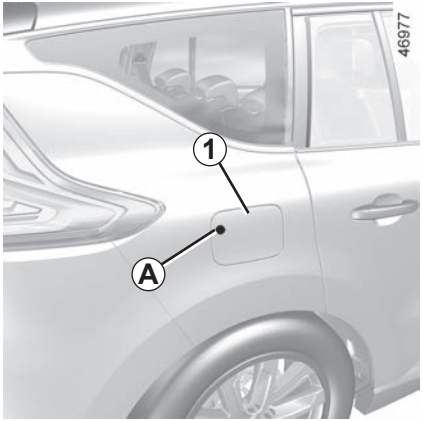

Bruikbare inhoud van de tank:

– Ongeveer **56 liter** voor de uitvoeringen met benzinemotor;

– Ongeveer **62 liter** voor de uitvoeringen met dieselmotor;

Om bij ontgrendelde auto het klepje ***1*** te openen, drukt u op de zone ***A*** en laat u vervolgens los. Het klepje ***1*** gaat een beetje open.

De klep ***2*** is in de vulopening ingebouwd.

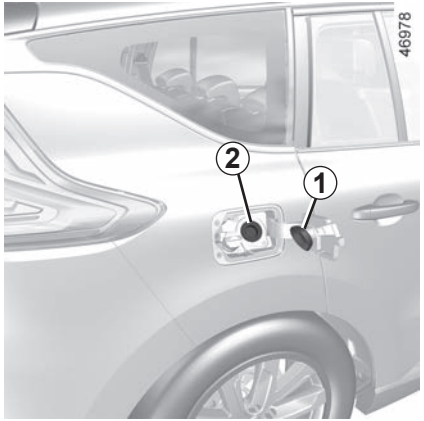

Zie “Tanken van brandstof” voor info over het vullen van de brandstoftank.

Druk met uw hand het klepje ***1*** zo ver mogelijk terug om het te sluiten.

Druk **nooit** met de vingers op de klep ***2***.

Maak de omgeving van het vulsysteem niet schoon met een hogedrukreiniger.

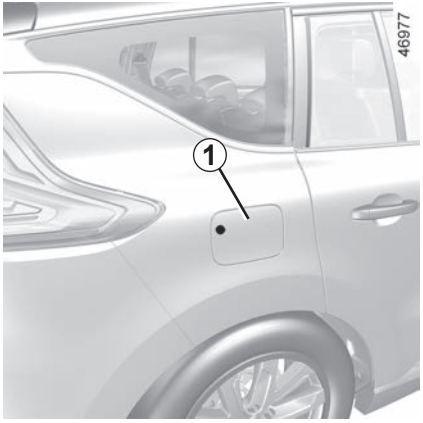

Soort brandstof

Gebruik brandstof van goede kwaliteit die overeenkomt met de normen die in elk land zijn vastgelegd en **beslist** overeenkomt met de indicaties op de sticker op klepje ***1***. ➥ 6.6.

Dieselmotor

Gebruik **uitsluitend** dieselbrandstof die overeenkomt met de indicaties op de sticker aan de binnenkant van het klepje ***1***.

Benzinemotor

Gebruik **uitsluitend** ongelode benzine. Het octaangehalte (RON) moet overeenstemmen met de waarde op het label op de kap ***1*** ➥ 6.6.

Vermeng de dieselbrandstof nooit met benzine (loodvrij of E85), zelfs niet een kleine hoeveelheid.
Gebruik geen ethanol als uw auto hier niet voor aangepast is.
Voeg **geen** reagens toe aan de brandstof, anders kan de motor beschadigd raken. ➥ 1.111.
Als u een toevoegmiddel aan de brandstof wilt toevoegen, gebruik dan een product dat is goedgekeurd door onze technische dienst.
Ga naar een merkdealer.

Brandstoffen die voldoen aan de Europese normen die ook gelden voor de motoren van auto's die in Europa zijn verkocht: ➥ 6.6.

Tanken van brandstof

Druk met het vulpistool de klep ***2*** open en steek het **zo ver mogelijk** naar binnen voordat u met tanken begint (spatgevaar).

Houd tijdens het tanken het vulpistool in deze stand tot u klaar bent met tanken.

Als het vulpistool automatisch is afgeslagen, mag u het nog maximaal twee keer gebruiken, om voldoende ruimte in de tank over te houden voor het uitzetten van de brandstof.

Let op dat bij het tanken geen water bij de brandstof komt. De klep ***2*** en zijn omgeving moeten schoon blijven.

Benzinemotor

Schade die ontstaan is als gevolg van het tanken van loodhoudende benzine wordt niet door de fabrieksgarantie gedekt.

Om te voorkomen dat er abusievelijk loodhoudende benzine wordt getankt, heeft de vulhals een nauwe doorlaat met een veiligheidssysteem waarin **alleen een vulpistool met loodvrije benzine past**.

Als u brandstof wilt tanken, zet u de motor uit (dus NIET stand-by bij voertuigen met de Stop and Start-functie): u moet het contact UIT zetten. ➥ 2.3.

Risico van brand.

Tank leeggereden bij dieselmotor

Druk met de kaart in het interieur op de startknop ***3*** zonder de pedalen aan te raken. Wacht een paar minuten voordat u de auto start. Hiermee kan het brandstofcircuit worden ontlucht Als de motor niet start, herhaalt u de procedure.

Neem als de motor na verschillende pogingen niet start, contact op met een merkdealer.

Wijzig of repareer niet zelf het brandstofsysteem (rekeneenheden, bedrading, brandstofcircuit, inspuitstukken of verstuivers, beschermkappen) vanwege de grote gevaren voor de veiligheid die hierdoor kunnen ontstaan. Laat deze werkzaamheden uitsluitend door uw merkdealer uitvoeren.

Aanhoudende stank van brandstof

In geval van een aanhoudende stank van brandstof, moet u:

– onmiddellijk stoppen, rekening houdend met het overige verkeer en het contact afzetten;
– de alarmknipperlichten aanzetten en alle passagiers uit laten stappen en ze ver van het verkeer houden;
– Als het peil normaal is, heeft dit een andere oorzaak, roep de hulp in van een merkdealer.

U dient zich te houden aan de wetgeving van het land waarin u zich bevindt. Overtreding van de geldende regelgeving is strafbaar.

De werking van de startvergrendeling

De reagens bestemd is voor dieselmotoren voorzien van het SCR (selectieve katalysator)-systeem.
Het gebruik van reagens vermindert de hoeveelheid stikstofoxide in uitlaatgassen.
Het werkelijke reagensverbruik is afhankelijk van de gebruiksomstandigheden, de uitrusting van de auto en de rijstijl van de bestuurder.

Reagenskwaliteit

Gebruik **alleen reagentia die voldoen aan standaard ISO 22241** en in overeenstemming met de markering op de vuldop.

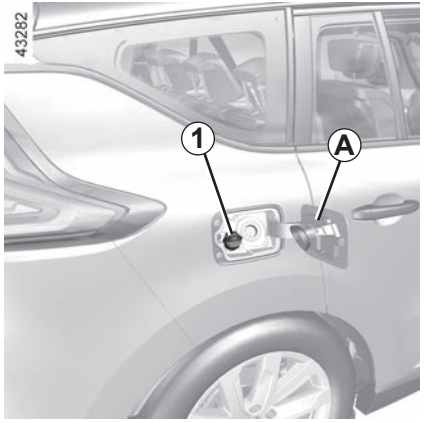

Vullen

Inhoud van de tank: ongeveer 22 liter.

Open, met het contact uit, het deksel ***A*** en draai de dop ***1*** los.

Opmerking: er kan ammoniumhydroxidedamp ontsnappen uit de opening als de temperatuur van de tank hoog is.

Om reagens bij te vullen, moet de motor worden uitgezet (dus niet stand-by bij voertuigen met de Stop and Start-functie): u moet het contact uitzetten. ➥ 2.3.

Risico van brand.

Als het bericht “XXX KM stop AdBlue bijvullen” verschijnt, vult u de reagenstank bij. Volg de instructies voor bijvullen.

Risico op stilstand van de auto.

De tankdop is van een speciaal type.

Vraag naar ditzelfde type als u een andere dop koopt. Ga naar een merkdealer. Maak de omgeving van het vulsysteem niet schoon met een hogedrukreiniger.

De reagens mag niet in contact komen met ogen of huid. Bij onverhoopt contact spoelen met veel water. Indien nodig een arts raadplegen.

Vullen (vervolg)

U kunt de tank bijvullen bij de pomp. Wanneer het contact uit is, steekt u het vulpistool **zo ver mogelijk** naar binnen voordat u met tanken begint (spatgevaar). Houd hem in deze stand tijdens het tanken.

Als het vulpistool automatisch is afgeslagen, mag u nog maximaal twee liter brandstof bijvullen.

In andere vulsituaties is het belangrijk dat u de informatie op de reagenscontainer (blik of fles) leest.

Voorzorgsmaatregelen

Bij het vullen:

– **behandel de reagens voorzichtig. Het kan kleding, schoenen, onderdelen van de carrosserie enz. beschadigen;**

– zorg dat er bij het vullen geen water in de brandstoftank komt.

Als er reagens overstroomt of op het lakwerk terechtkomt, moet het betroffen gebied snel met veel water en een zachte doek worden gereinigd.

Opmerking: als het reagens kristalliseert, gebruikt u een zachte spons.

Bij extreem koud weer

Als het vriest moet de reagenstank worden bijgevuld als de -indicator en het bericht “Vul AdBlue bij voor 1200 km” verschijnen op het instrumentenpaneel.

Bijzondere gevallen

De reagensvloeistof bevriest bij ongeveer -10 °C.

Probeer in deze omstandigheden niet om de vloeistof bij te vullen als deze bevroren is. Indien u het reservoir moet vullen of bijvullen met reagens (aan), zet u de auto indien mogelijk op een warmere plek zodat de reagens weer vloeibaar wordt. Anders vraagt u een vakman om reagensvloeistof bij te vullen.

Nadat u de reagenstank hebt bijgevuld, controleert u of de dop en het klepje zijn gesloten. Start dan de motor en **WACHT 10 seconden terwijl de auto stilstaat met draaiende motor** voordat u weer wegrijdt.

Als u dit niet doet, wordt het bijvullen van de tank pas geregistreerd nadat de auto tientallen minuten heeft gereden.

Het bericht “--- Vul AdBlue bij” verschijnt en/of de controlelampjes branden totdat het bijvullen is geregistreerd door het systeem.

Er mogen geen werkzaamheden worden uitgevoerd aan onderdelen van het systeem. Om schade te voorkomen, mag uitsluitend deskundig personeel van de merkdealer werkzaamheden aan het systeem uitvoeren.

Onderhoud/actieradius

De informatie op het instrumentenpaneel kan worden vergezeld door een geluidssignaal.

Controleen waarschuwingslampjes	Boodschap	Wat te doen?
–	“ Vul AdBlue bij voor 2400 km “	Wanneer het bericht verschijnt als het contact wordt aangezet, hebt u **een actieradius van minder dan 2400 km.** Vul de tank bij of laat een merkdealer de **reagenstank bijvullen**.
verschijnt.	“ Vul AdBlue bij voor 1200 km “	Wanneer het bericht verschijnt als het contact wordt aangezet, hebt u **een actieradius tussen 1200 km en 800 km.** Vul de tank bij of laat een merkdealer de **reagenstank bijvullen**.
verschijnt.	“XXX KM stop AdBlue bijvullen”	Het bericht verschijnt als het contact wordt aangezet en wordt herhaald: – Ongeveer elke 100 km: u hebt een **actieradius tussen ongeveer 800 km en 200 km**; – Ongeveer elke 50 km: u hebt een **actieradius van minder dan 200 km**. In alle gevallen **moet de tank met reagens zo spoedig mogelijk door u of een geautoriseerde dealer worden gevuld**.
knippert.	“0 KM stop AdBlue bijvullen”	**De motor wil niet starten.** Voor een herstart moet u zelf de reagenstank bijvullen.

Systeemstoringen

Als het controlelampje gaat branden, kan ook een pieptoon te horen zijn.

Controleen waarschuwingslampjes	Boodschap	Interpretatie
en gaan branden.	“Controleer lucht verontreiniging” “Contoleer kwaliteit AdBlue” “Controleer AdBlue injectie”	Geeft een storing in het systeem aan. Raadpleeg zo spoedig mogelijk uw merkdealer.
en gaan branden.	“XXX KM stop antiluchtveront.”	Geeft aan dat er een systeemfout is en dat **binnen 800 km de auto niet meer opnieuw kan worden gestart**. Deze waarschuwingen worden herhaald: – elke 100 km totdat er **tussen 800 km en 200 km over** is voordat de auto niet opnieuw kan worden gestart; – Elke 50 km wanneer er **minder dan 200 km resteert** voordat de auto niet meer kan worden gestart. Raadpleeg zo spoedig mogelijk uw merkdealer.
en gaan branden.	“0 KM stop antiluchtveront.”	Geeft aan dat **de auto niet opnieuw zal starten** nadat het contact is uitgeschakeld. Roep de hulp in van een merkdealer.

Hoofdstuk 2: Het rijden

Inrijden 2.2
Starten, stoppen van de motor 2.3
Functie Stop and Start 2.6
Bijzonderheden versies met benzinemotor 2.10
Bijzonderheden van de dieselmotor 2.12
Elektronische parkeerrem.. . . . . 2.13
Functie “AUTOHOLD” 2.17
Tips voor het rijden, Eco-rijden 2.18
Tips voor onderhoud en minder luchtverontreiniging 2.23
Milieu 2.24
Controlesysteem bandenspanning 2.25
Hulpen correctiesystemen tijdens het rijden 2.30
Lane departure warning. 2.38
Rijstrookassistent 2.42
Dodehoekwaarschuwing 2.48
Waarschuwing veiligheidsafstand 2.55
Actieve noodrem 2.59
Waarschuwing vermoeidheidsdetectie 2.67
Detectie van verkeersborden. 2.69
Snelheidsbegrenzer. 2.73
Snelheidsregelaar 2.77
Stop & Go adaptieve snelheidsregelaar 2.82
Assistent voor snelwegen en files 2.96
Parkeerhulp 2.112
Achteruitrijcamera 2.118
Uitparkeerwaarschuwing 2.120
Automatisch parkeren 2.124
Veringen voor elektronische schokdemping 2.129
Automatische transmissie 2.130
Noodoproep. 2.136

INRIJDEN

Benzinemotor

Rijd de eerste **1 000 km** niet sneller dan 130 km/u in de hoogste versnelling en laat de motor met niet meer dan 3 000 tot 3 500 tr/min draaien.

Pas na ongeveer **3 000 km** zal uw auto echter zijn volle vermogen kunnen geven.

Opmerking: bij een nieuw voertuig in de inrijfase kan het vloeistofpeil hoger zijn dan het "**MAXI**"-peil op de tank; later kan dit zakken naar een peil tussen "**MINI**" en "**MAXI**". Dit levert geen risico op.

Onderhoudsbeurten: zie het onderhoudsdocument van uw auto.

Dieselmotor

Rijd de eerste **1.500 km** niet sneller dan 130 km/uur in de hoogste versnelling en houd het toerental onder 2.500 tr/min.

Daarna kunt u sneller rijden, maar de motor bereikt zijn volle vermogen pas na 6000 km.

Trek tijdens het inrijden nooit snel op. Als de motor nog koud is mag u hem in de lagere versnellingen nooit met een hoog toerental laten draaien.

Opmerking: bij een nieuw voertuig in de inrijfase kan het vloeistofpeil hoger zijn dan het "**MAXI**"-peil op de tank; later kan dit zakken naar een peil tussen "**MINI**" en "**MAXI**". Dit levert geen risico op.

Onderhoudsbeurten: zie het onderhoudsdocument van uw auto.

Voorwaarden voor het starten van de motor

De kaart moet worden ingevoerd binnen de detectiezone ***1***.

Druk om te starten in stand **P** op het rempedaal, druk op de knop ***2*** en laat het rempedaal los zodra de motor is gestart.

Bijzonderheden

– Als er niet is voldaan aan een van die startvoorwaarden, verschijnt het bericht “Druk op rem + START” of “Selecteer stand P” op het instrumentenpaneel;

– in sommige gevallen moet het stuurwiel worden bewogen bij het indrukken van de startknop ***1*** om het ontgrendelen van de stuurkolom mogelijk te maken, het bericht “Draai stuurwiel + START” waarschuwt u daarvoor;

“Handsfree” starten met achterklep open

In dat geval mag de kaart zich niet in de bagageruimte bevinden, om te vermijden dat u ze kwijtraakt.

Verantwoordelijkheid van de bestuurder tijdens het parkeren of stoppen van de auto

Laat nooit, zelfs niet eventjes, een kind, een afhankelijke volwassene of een dier in de auto achter als u deze verlaat.

Ze kunnen zichzelf of anderen in gevaar brengen door bijvoorbeeld de motor te starten, organen te bedienen zoals bijvoorbeeld de ruitbediening, of de portieren te vergrendelen.

Bovendien kan bij warm en/of zonnig weer de temperatuur in het interieur heel erg snel oplopen.

LEVENSGEVAAR OF GEVAAR VAN ERNSTIG LETSEL.

Functie accessoires

(Contact aanzetten)

Zodra u bent ingestapt, hebt u een aantal functies van de auto (radio, navigatiesysteem ruitenwisser, enz.) ter beschikking.

Om de andere functies te gebruiken, drukt u met de kaart in de auto op de knop ***2*** zonder de pedalen in te drukken.

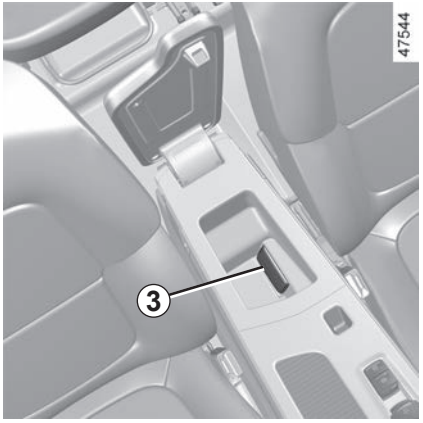

Bij een storing

In sommige gevallen werkt de “handsfree” card niet:

– als de kaartaccu leeg is, enz.;

– nabijheid van een apparaat dat de dezelfde frequentie gebruik (scherm, mobiele telefoon, computerspel, enz.);

– de auto bevindt zich in een sterk elektromagnetisch veld.

De boodschap “Plaats de kaart in zone + START” verschijnt op het instrumentenpaneel.

Trap het rempedaal in leg de card (knop aan de zijkant) op de daarvoor bedoelde plaats ***3***. Druk op de knop ***2*** om de auto te starten. De boodschap dooft.

Voorwaarden voor het stoppen van de motor

Druk na stilstand van de auto en met de card in de auto op de knop **2** en de motor stopt. De parkeerstand **P** wordt automatisch ingeschakeld.

De stuurkolom vergrendelt bij het openen van het bestuurdersportier of bij het vergrendelen van de auto.

Als de kaart niet in het interieur aanwezig is of als de kaartaccu bijna leeg is als de auto stilstaat en u de motor wilt uitzetten, verschijnt het bericht “Kaart afwezig druk lang START” op het instrumentenpaneel: druk langer dan twee seconden op de knop ***2***.

Als de kaart zich niet meer in het interieur bevindt, controleert u of u deze kunt ophalen voordat u de knop ingedrukt houdt. Zonder de -card kunt u de auto niet starten.

Als de motor is gestopt, blijven de op dat moment ingeschakelde accessoires (radio, enz.) ongeveer 10 minuten werken.

Als het bestuurdersportier geopend wordt, schakelen de accessoires uit.

Zet nooit het contact uit voordat de auto compleet stilstaat. Door het stilzetten van de motor is er geen bekrachtiging meer van Als de motor niet meer draait, zijn er geen stuur- en rembekrachtiging meer. Ook werken veiligheidsvoorzieningen, zoals airbags en gordelspanners, niet meer.

Controleer, als u de auto verlaat en vooral als u de kaart bij u hebt, of de motor volledig is uitgeschakeld.

Verantwoordelijkheid van de bestuurder tijdens het parkeren of stoppen van de auto

Laat nooit, zelfs niet eventjes, een kind, een afhankelijke volwassene of een dier in de auto achter als u deze verlaat.

Ze kunnen zichzelf of anderen in gevaar brengen door bijvoorbeeld de motor te starten, organen te bedienen zoals bijvoorbeeld de ruitbediening, of de portieren te vergrendelen.

Bovendien kan bij warm en/of zonnig weer de temperatuur in het interieur heel erg snel oplopen.

LEVENSGEVAAR OF GEVAAR VAN ERNSTIG LETSEL.

Dit systeem zorgt voor een lager brandstofverbruik en vermindert de uitstoot van broeikasgassen. Het systeem wordt automatisch ingeschakeld wanneer de auto begint te rijden. Tijdens het rijden stopt het systeem de motor (stand-by) wanneer het voertuig tot stilstand komt of langzaam rijdt (verkeersopstopping, verkeerslichten enz.), afhankelijk van het voertuig.

Omstandigheden waarbij de motor op stand-by wordt gezet

De auto heeft gereden na de laatste stilstand:

– de versnellingsbak is in stand **D**, **M** of **N**;

en

– het rempedaal wordt (voldoende hard) ingedrukt;

  Als het controlelampje knippert en het bericht “Druk op de rem” op het instrumentenpaneel verschijnt, geeft dit aan dat het rempedaal onvoldoende is ingetrapt;

en

– het gaspedaal wordt niet ingedrukt;

en

– wanneer de voertuigsnelheid gedurende circa een seconde nul is of, afhankelijk van het voertuig, lager dan circa 5 km/u.

De motor blijft op stand-by staan wanneer stand **P** inschakelt, of wanneer stand **N** inschakelt terwijl de parkeerrem is aangetrokken en het rempedaal wordt losgelaten.

Het waarschuwingslampje op het instrumentenpaneel gaat branden wanneer de motor op stand-by staat.

Wanneer de motor op stand-by wordt gezet, wordt de automatische parkeerrem (afhankelijk van de auto) niet automatisch vastgezet.

De uitrustingen van de auto blijven in werking terwijl de motor stilstaat.

De stuurbekrachtiging werkt mogelijk niet meer als de motor naar stand-by gaat.

In dat geval werkt deze pas weer als de motor niet meer in stand-by is of als de snelheid hoger is dan ongeveer 1 km/u (bij afdalen, enz.).

Rijd niet met de auto wanneer de motor op stand-by staat (het waarschuwingslampje wordt op het instrumentenpaneel weergegeven).

Voordat de auto wordt verlaten, MOET de motor worden afgezet (en niet op stand-by worden gezet). ➥ 2.3.

Verhinderen dat de motor op stand-by wordt gezet

In bepaalde omstandigheden, zoals bij invoegen op een kruispunt, is het mogelijk om bij geactiveerd systeem de motor draaiende te houden om snel te kunnen starten.

Laat de auto stilstaan en oefen slechts een lichte druk uit op het rempedaal.

Als u brandstof wilt tanken, zet u de motor uit (dus NIET stand-by bij voertuigen met de Stop and Start-functie): u moet het contact UIT zetten. ➥ 2.3.

Risico van brand.

Stand-by uitschakelen

– bij openen van het bestuurdersportier;
of
– als de bestuurdersgordel niet is vastgemaakt;
of
– het rempedaal is niet ingedrukt, stand **D** of **M** is ingeschakeld**;**
of
– het rempedaal is niet ingedrukt, stand **N** is ingeschakeld en de parkeerrem is vrijgezet **;**
of
– de parkeerrem wordt weer vastgezet, stand **P** is ingeschakeld of stand **N** is ingeschakeld met de parkeerrem vastgezet**;**
of
– stand **R** is ingeschakeld**;**
of
– het gaspedaal is ingedrukt;
of
– bij handbediening wordt de versnellingshendel verplaatst naar **+** of **-**.

functie “AUTOHOLD” ingeschakeld ➥ 2.17, het rempedaal is mogelijk losgelaten en de motor op stand-by blijven staan.
Om de motor uit de stand-bystand te halen terwijl het rempedaal is losgelaten, drukt u het gaspedaal in.

Omstandigheden waarbij de motor niet op stand-by wordt gezet

Onder bepaalde omstandigheden kan het systeem de motor niet op stand-by zetten. Dit is het geval als:

– het bestuurdersportier niet is gesloten;

– de autogordel van de bestuurder niet is vastgemaakt;

– de achteruitversnelling is ingeschakeld;

– de motorkap niet is vergrendeld;

– de buitentemperatuur is te hoog of te laag;

– de accu onvoldoende geladen is;

– het verschil tussen de temperatuur in de auto en de ingestelde temperatuur van de thermostatische airconditioning te groot is;

– de parkeerhulp is ingeschakeld;

– de hoogte is te groot;

– de helling is te steil voor auto's met automatische transmissie;

– de functie "Helder zicht" is ingeschakeld ➥ 3.6 ;

– de motortemperatuur is te laag;

– de luchtzuiveringscyclus wordt vernieuwd;

– ...

Het waarschuwingslampje verschijnt op het instrumentenpaneel en geeft aan dat de motor niet in stand-by kan gaan.

Het waarschuwingslampje op het instrumentenpaneel licht mogelijk op met het bericht:

– "Optimaliseren laden accu" batterij opladen prioriteren;
– "Prioriteit thermisch comf" airconditioning prioriteren;
– "Prioriteit draaiende motor" werkzaamheden van de motor prioriteren.

Schakel altijd de functie Stop and Start uit voordat u werkzaamheden in de motorruimte uitvoert.

Bijzonderheid van het automatisch weer starten van de motor

Onder bepaalde omstandigheden kan de motor vanzelf weer starten om uw veiligheid en uw comfort te waarborgen.
Dat kan zich met name voordoen wanneer:

– de buitentemperatuur is te hoog of te laag;
– de functie “Helder zicht” is ingeschakeld ➥ 3.6;
– de accu onvoldoende geladen is;
– de rijsnelheid van de auto hoger is dan 5 km/u (bij afdalen);
– het rempedaal herhaaldelijk wordt ingedrukt of er vaak wordt geremd;
– ...

Voordat de auto wordt verlaten, MOET de motor worden afgezet (en niet op stand-by worden gezet). ➥ 2.3.

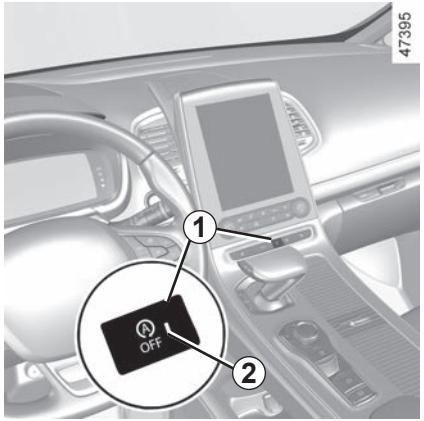

Inschakelen, uitschakelen van de functie

Druk de schakelaar ***1*** in om de functie uit te schakelen. Het bericht “Stop & Start uitgeschakeld” verschijnt op het instrumentenpaneel en het controlelampje ***2*** van schakelaar ***1*** licht op.
Met nog een keer indrukken schakelt het systeem weer in. Het bericht “Stop & Start actief” verschijnt op het instrumentenpaneel en het controlelampje ***2*** op de schakelaar ***1*** dooft.

Bijzonderheid: als de motor op stand-by staat en op de schakelaar ***1*** wordt gedrukt, wordt de motor automatisch opnieuw gestart.

Het systeem wordt automatisch weer ingeschakeld bij elke vrijwillige start van het voertuig door het indrukken van de startknop. ➥ 2.3.

Storingen

Wanneer het bericht “Stop & Start controleren” op het instrumentenpaneel verschijnt en daarbij het controlelampje ***2*** op de schakelaar ***1*** oplicht, wordt het systeem uitgeschakeld.
Raadpleeg een merkdealer.

Onder bepaalde omstandigheden, zoals:

– te lang doorrijden als het waarschuwingslampje brandstofreserve brandt;

– het gebruik van loodhoudende benzine;

– het gebruik van niet goedgekeurde smeermiddelen of brandstofadditieven.

Of bij het optreden van storingen zoals:

– een defect ontstekingssysteem, brandstofgebrek of losse bougiekabel waardoor de ontsteking overslaat en de auto met horten en stoten rijdt;

– vermogensverlies van de motor,

kan de katalysator oververhit raken **waardoor hij minder effectief wordt en ook andere delen van de auto te heet kunnen worden.**

Indien u één van de hiervoor genoemde storingen constateert, dient u uw auto zo spoedig mogelijk door een merkdealer te laten herstellen.

Door de in het garantie- en onderhoudsdocument voorgeschreven onderhoudsbeurten uit te laten voeren door een merkdealer kunt u dergelijke storingen voorkomen.

Bij startmoeilijkheden

Blijf niet proberen om te motor te starten (door op de startknop te drukken of de auto te duwen of te slepen) **zonder dat u de oorzaak van de storing vaststelt en verhelpt**, om schade aan de katalysator of de startmotor en voortijdige slijtage van de accu te voorkomen.

Ga niet door met starten maar roep de hulp in van een merkdealer en laat de storing verhelpen.

Parkeer de auto niet of blijf niet met draaiende motor staan op een plaats waar de uitlaat zich boven brandbaar materiaal bevindt. Onder ongunstige omstandigheden (droogte, harde wind) kan brand ontstaan als de hete uitlaat in contact komt met gras of bladeren.

Roetfilter

Het roetfilter wordt gebruikt bij de behandeling van uitlaatgassen van de benzinemotor.

Het waarschuwingslampje op het instrumentenpaneel geeft, afhankelijk van de auto, aan dat het filter is verstopt en moet worden schoongemaakt. Om het reinigen nadat het waarschuwingslampje is gaan branden, rij tussen ongeveer 50 en 110 km/u, rekening houdend met de verkeersomstandigheden en de snelheidsbeperkingen, totdat het lampje dooft.

Na ongeveer 5 tot 20 minuten zou het waarschuwingslampje moeten doven.

Opmerking: het controlelampje kan na 20 minuten uitgaan als niet volledig is voldaan aan de rijcondities voor het reinigen van het filter.

Als de auto stopgezet is voordat het controlelampje gedoofd is, moet u de handeling opnieuw uitvoeren vanaf het begin.

Als het filter verzadigd is geraakt, gaat het waarschuwingslampje branden en afhankelijk van de auto, het waarschuwingslampje branden op het instrumentenpaneel, samen met het bericht “Controleerinspuitsysteem”. Raadpleeg in dat geval een merkdealer.

Als het STOP waarschuwingslampje oplicht en, afhankelijk van de auto, het waarschuwingslampje oplicht, samen met het bericht “Risico op motorschade”, stop de auto, zet de motor uit en neem contact op met een merkdealer.

Het waarschuwingslampje STOP dwingt u, voor uw veiligheid, direct te stoppen zonder het verkeer in gevaar te brengen. Stop de motor en start deze niet opnieuw. Roep de hulp in van een merkdealer.

Toerental van de dieselmotor

Dieselmotoren hebben een inspuitpomp **die ervoor zorgt dat het afgestelde motortoerental** in geen van de versnellingen kan worden overschreden.

Als het bericht “Controleer lucht verontreiniging” verschijnt en de controlelampjes en oplichten, moet u meteen een merkdealer raadplegen.

Afhankelijk van de gebruikte brandstofsoort, kan er soms witte rook ontstaan tijdens het rijden.

Dit wordt veroorzaakt door het automatisch reinigen van het roetfilter en heeft geen gevolgen voor het rijgedrag van de auto.

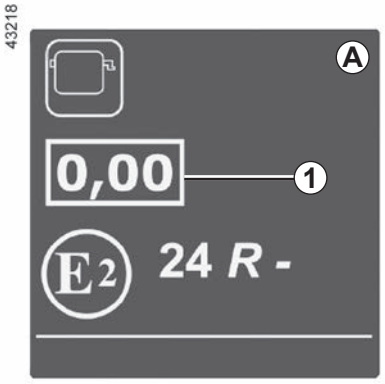

Label met de opaciteit van motorgassen

U vindt de informatie ***1*** op het etiket ***A*** in de motorruimte of, afhankelijk van het voertuig, op het identificatieplaatje van het voertuig ➥ 6.2.

1 Dieseluitstoot.

Voorzorgen in de winter

Om problemen bij vorst te voorkomen:

– zorg dat de accu steeds goed geladen is;

– laat het brandstofpeil in de tank niet onnodig laag komen om condensatie van waterdamp tegen te gaan.

Parkeer de auto niet of blijf niet met draaiende motor staan op een plaats waar de uitlaat zich boven brandbaar materiaal bevindt. Onder ongunstige omstandigheden (droogte, harde wind) kan brand ontstaan als de hete uitlaat in contact komt met gras of bladeren.

Automatische werking

Vastzetten van de automatische parkeerrem

Bij stilstaande auto kunt u de auto blokkeren met behulp van de automatische parkeerrem:

– **door te drukken op de start/stop-knop van de motor*1***;

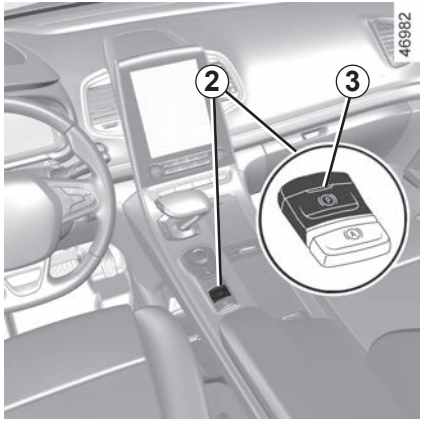

of

– **als de bestuurdersgordel niet is vastgemaakt**

of

– **bij openen van het bestuurdersportier**

of

– als de **stand P is ingeschakeld.**

In alle andere gevallen, bijvoorbeeld **de motor is afgeslagen of staat in de modus stand-by als gevolg van de Stop and Start** ➥ 2.6, de automatische parkeerrem wordt niet automatisch toegepast. De handbediening moet dan gebruikt worden.
Voor bepaalde modellen in sommige landen wordt de rem niet automatisch vastgezet. Zie “Handbediening”.

Het inschakelen van de automatische parkeerrem wordt bevestigd door het bericht “Parkeerrem aangetrokken”, het controlelampje (Ⓟ) op het instrumentenpaneel en het controlelampje ***3*** op de schakelaar ***2***. Na het stilzetten van de motor, dooft het controlelampje ***3*** enkele minuten na het vastzetten van de automatische parkeerrem en het controlelampje (Ⓟ) gaat uit bij het vergrendelen van de auto.

De elektronische parkeerrem kan worden gebruikt om de auto stil te zetten. Controleer, voordat u de auto verlaat, of de automatische parkeerrem inderdaad is vastgezet. Controlelampje ***3*** op schakelaar ***2*** en controlelampje (Ⓟ) op het instrumentenpaneel verschijnen om aan te geven dat de parkeerrem is ingeschakeld. De lampjes gaan uit als de portieren worden vergrendeld. Afhankelijk van de auto bevindt zich een sticker op het bovenste deel van de voorruit om u hieraan te herinneren.

Automatische werking (vervolg)

Opmerking: in sommige situaties (automatische parkeerrem defect, handmatig ontgrendelen van de automatische parkeerrem, enz.), klinkt er een geluidssignaal en verschijnt het bericht “Parkeerrem aantrekken” op het instrumentenpaneel om u te waarschuwen dat de automatische parkeerrem is losgezet.

– met draaiende motor: bij het openen van het bestuurdersportier;

– met motor uit (bijvoorbeeld als de motor afslaat): bij het openen van een voorportier.

In dit geval, trekt u en laat u de schakelaar ***2*** weer los om de automatische parkeerrem aan te trekken.

De parkeerrem automatisch vrij zetten
Het loszetten gebeurt zodra u gas geeft om weg te rijden.

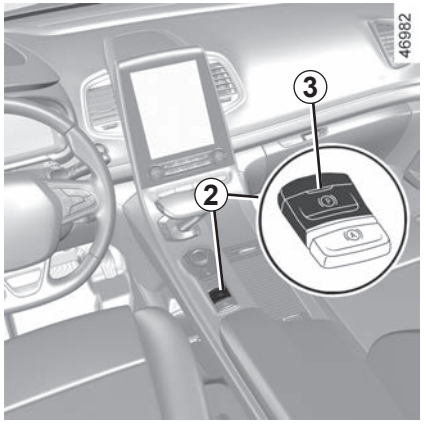

Handbediend

U kunt de elektronische parkeerrem met de hand bedienen.

Handmatig vastzetten van de automatische parkeerrem
Trek aan schakelaar ***2***. Het controlelampje ***3*** en het controlelampje (P) verschijnen op het instrumentenpaneel.

Handmatig loszetten van de automatische parkeerrem
Druk op de schakelaar ***1*** zonder te drukken op de pedalen, om het contact in te schakelen. Druk op het rempedaal los en druk dan op de schakelaar ***2***: controlelampje ***3*** op de schakelaar en controlelampje (P) op het instrumentenpaneel gaan uit.

Kortstondige stop

Om de elektronische parkeerrem handmatig te activeren (als u moet stoppen voor een verkeerslicht of bij stilstaande auto met draaiende motor enzovoort): trek aan de schakelaar ***2*** en laat los. Het loszetten is automatisch zodra de auto weer gaat rijden.

De elektronische parkeerrem kan worden gebruikt om de auto stil te zetten. Controleer, voordat u de auto verlaat, of de automatische parkeerrem inderdaad is vastgezet. Controlelampje ***3*** op schakelaar ***2*** en controlelampje (P) op het instrumentenpaneel verschijnen om aan te geven dat de parkeerrem is ingeschakeld. De lampjes gaan uit als de portieren worden vergrendeld. Afhankelijk van de auto bevindt zich een sticker op het bovenste deel van de voorruit om u hieraan te herinneren.

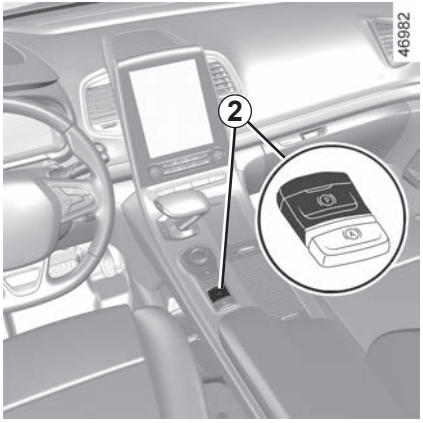

Bijzondere gevallen

Als u op een helling wilt stoppen of als u met een caravan of een aanhangwagen parkeert, moet u de handgreep ***2*** enkele seconden uitgetrokken houden om een maximale remwerking te krijgen.

Parkeren met vrijgezette automatische parkeerrem (bijvoorbeeld als het vriest):

– schakel stand **P** in: de aandrijfwielen worden mechanisch vergrendeld door de aandrijfas.

– Stop de motor door te drukken op de start/stopknop van de motor ***1***.

– maak de veiligheidsgordel van de bestuurder los;

– open het bestuurdersportier;

– zet de elektronische parkeerrem handmatig los (zie de informatie over “Elektronische parkeerrem handmatig loszetten” op de vorige pagina).

Bij bestuurdersportier open of slecht gesloten en draaiende motor, wordt het automatisch loszetten uit veiligheidsoverwegingen gedeactiveerd, (dit om te voorkomen dat de auto alleen zonder bestuurder weg rolt).

Het bericht “Ontgrendel park. rem handmatig” verschijnt op het instrumentenpaneel als de bestuurder het gaspedaal indrukt.

Als het bericht “Elektr. storing GEVAAR” of “Controleer accu” of “Storing remsysteem” wordt weergegeven, dient u de auto stop te zetten door stand **P** in te schakelen of gedurende ongeveer 10 seconden aan de schakelaar ***2*** te trekken.

Blokkeer de wielen van het voertuig als de helling en de omstandigheden dit vereisen.

Risico dat de auto wegrolt.

Roep de hulp in van een merkdealer.

Storingen

– Bij een storing verschijnt het waarschuwingslampje op het instrumentenpaneel, samen met het bericht “Controleer parkeerrem” en soms het waarschuwingslampje (P).

  Raadpleeg snel een merkdealer.

– Bij een storing van de automatische parkeerrem verschijnt het waarschuwingslampje STOP, samen met het bericht “Storing remsysteem”, een geluidssignaal en soms het waarschuwingslampje (P).

  U moet direct stoppen zonder het overige verkeer in gevaar te brengen.

Verlaat nooit uw auto zonder **P** in te schakelen en de motor uit te schakelen. Als u namelijk gas geeft terwijl er een versnelling is ingeschakeld, kan de stilstaande auto gaan rijden.

Kans op ongevallen.

Daarom moet u de auto blokkeren door stand **P** in te schakelen. Als de helling erg steil is, legt u blokken voor de wielen.

Als er geen visueel of geluidssignaal terug komt, geeft het een storing van het instrumentenpaneel weer. U moet direct stoppen zonder het overige verkeer in gevaar te brengen. Zorg dat de auto inderdaad goed gestopt is en neem contact op met een merkdealer.

FUNCTIE “AUTOHOLD”

De auto is gestopt (bijvoorbeeld bij een rood verkeerslicht, een kruispunt, een file, enz.), de functie waarborgt de remkracht zelfs wanneer de bestuurder het rempedaal loslaat.
De remkracht wordt opgeheven zodra de bestuurder voldoende accelereert met een ingeschakelde versnelling.

Inschakelen

Gebruik schakelaar ***1***.
Het controlelampje van de schakelaar ***1*** verschijnt om te bevestigen dat de functie is ingeschakeld.

Uitschakelen

Trap het rempedaal in en druk tegelijkertijd op de schakelaar ***1***.
Het controlelampje van de schakelaar ***1*** gaat uit, om te bevestigen dat de functie is uitgeschakeld.
Als de remkracht in stand wordt gehouden, wordt de parkeerrem automatisch ingeschakeld wanneer:
– De bestuurder de auto verlaat;
of
– De auto langer dan ongeveer drie minuten stilstaat.

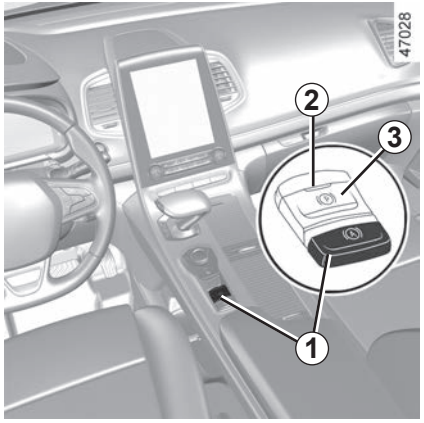

Voorwaarden voor het in stand houden van de remkracht

Aan de volgende voorwaarden moet worden voldaan:
– De autogordel van de bestuurder is vastgemaakt;
en
– De elektronische parkeerrem is vrijgezet;
en
– De auto staat niet stil op een zeer steile helling.

De in stand gehouden remkracht wordt bevestigd door het waarschuwingslampje op het instrumentenpaneel.

Voorwaarden voor het onderbreken van de remkracht

Aan de volgende voorwaarden moet worden voldaan:
– De bestuurder accelereert voldoende met een ingeschakelde versnelling;
of
– De bestuurder schakelt de functie uit.

Het controlelampje op het instrumentenpaneel gaat uit.

Telkens als de motor wordt gestart, heeft de functie de modus die is ingesteld op het moment dat de motor voor het laatst werd uitgeschakeld.

De elektronische parkeerrem kan worden gebruikt om de auto stil te zetten. Controleer, voordat u de auto verlaat, of de automatische parkeerrem inderdaad is vastgezet. Controlelampje ***2*** op schakelaar ***3*** en controlelampje op het instrumentenpaneel verschijnen om aan te geven dat de parkeerrem is ingeschakeld. De lampjes gaan uit als de portieren worden vergrendeld. Afhankelijk van de auto bevindt zich een sticker op het bovenste deel van de voorruit om u hieraan te herinneren.

Het brandstofverbruik is goedgekeurd overeenkomstig een voorgeschreven standaardmethode. Deze methode is voor alle autofabrikanten hetzelfde en maakt het mogelijk om auto's met elkaar te vergelijken. Het werkelijke verbruik is afhankelijk van de gebruiksomstandigheden van de auto, de uitrustingen en de rijstijl. Raadpleeg voor een optimaal brandstofverbruik onderstaande aanbevelingen.

Afhankelijk van de auto beschikt u over verschillende functies die u kunnen helpen het brandstofverbruik te verminderen:

– de toerenteller;
– de vrijloopfunctie;
– het indicatielampje rijstijl;
– indicator ECO-acceleratie;
– de trajectbalans en tips voor zuinig rijden via het bedieningsscherm;
– stand ECO;
– De functie Stop and Start ➥ 2.6.

Vrijloopfunctie

Afhankelijk van de auto wordt, bij auto's met een automatische transmissie, in de remfasen (met de voet volledig van het gaspedaal), de vrijloop ingeschakeld (automatisch neutraal) om afremmen op de motor te verminderen zodat u verder komt zonder gas te geven, om brandstof te besparen.

Het controlelampje verschijnt op het instrumentenpaneel:

– grijs als de auto niet in de vrijloopmodus is;
– groen of wit, afhankelijk van de auto, als de auto in vrijloopmodus is (automatisch neutraal).

Opmerking: de vrijloopfunctie is uitgeschakeld in de 'Sport'-modus. ➥ 3.2.

Op het instrumentenpaneel

De informatieweergave kan worden ingedeeld en gepersonaliseerd volgens de personaliseringsstijl van het instrumentenpaneel die is gekozen op het multimediascherm.

Indicatielampje rijstijl *1*

Dit lampje informeert u in real time over uw rijstijl. De indicator ***1*** waarschuwt u.

Hoe meer blaadjes op ***1*** worden weergegeven, hoe soepeler en zuiniger u rijdt.

Als u deze indicator goed volgt, kunt u het brandstofverbruik van de auto beperken.

Raadpleeg de gebruiksaanwijzing van het multimediasysteem voor meer informatie.

Acceleratie-indicator Eco ***2***

Deze informeert u in real time of er sprake is van een matige of sterke acceleratie.

Dit wordt weergegeven met de waarschuwingslampje ***2***:
– groen: acceleratie is matig en correct;
– wit: acceleratie is te groot;
– grijs: acceleratie is te groot.

Opmerking: Het is niet mogelijk om tegelijkertijd de rijstijlindicator ***1*** en de indicator Eco-acceleratie ***2*** weer te geven.

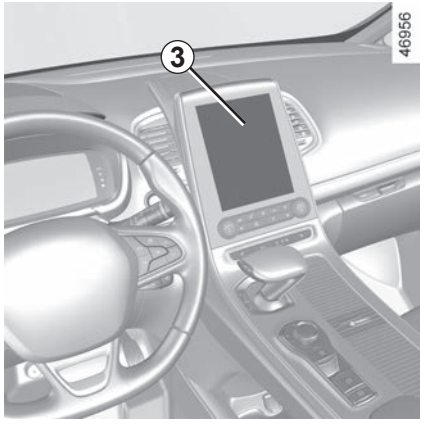

Op het multimediascherm

Trajectbalans

Nadat de motor is uitgezet, wordt “Trajectbalans” op het multimediascherm ***3*** weergegeven zodat u informatie over uw laatste traject kunt bekijken.

Het geeft aan:

– De algemene score;

– Score-evolutie;

– Afstand zonder brandstofverbruik.

Raadpleeg de gebruiksaanwijzing van het multimediasysteem voor meer informatie.

Een algemene melding van 0 tot 100 geeft u de mogelijkheid om uw prestaties als zuinige bestuurder in te schatten.

Hoe hoger het cijfer, hoe lager het brandstofverbruik.

De tips voor zuinig rijden worden u gegeven om uw prestaties te verbeteren.

Het opslaan van uw voorkeurstrajecten geeft u de mogelijkheid om uw prestaties onderling te vergelijken en ze te vergelijken met de prestaties van andere gebruikers van de auto.

stand ECO

De ECO-modus is een functie die het brandstofverbruik zo laag mogelijk houdt. Dit heeft invloed op bepaalde rijwerkingen (acceleratie, schakelen, snelheidsregelaar, deceleratie, enz).

De beperkte versnelling leidt tot brandstofbesparing in een stedelijke omgeving.

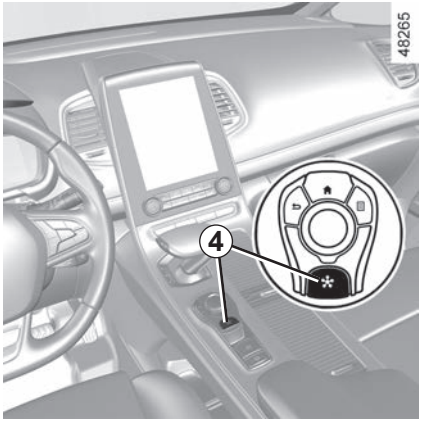

Activeren van de functie

De functie kan worden ingeschakeld:

– met de schakelaar ***4*** op de centrale bediening, door de modus ECO te selecteren ➥ 3.2;

– op het multimediascherm (zie de multimedia-instructies).

Het controlelampje ECO verschijnt op het instrumentenpaneel om de inschakeling te bevestigen.

Tijdens het rijden kan de ECO-modus tijdelijk worden verlaten om de motor weer op volle kracht te laten werken.

Druk daartoe het gaspedaal diep in.

De ECO-modus wordt weer ingeschakeld zodra u de druk op het gaspedaal vermindert.

Uitschakelen van de functie

Druk op schakelaar ***4*** op de centrale bediening. Selecteer een andere rijmodus dan ECO.

Het controlelampje ECO op het instrumentenpaneel gaat uit om de uitschakeling te bevestigen.

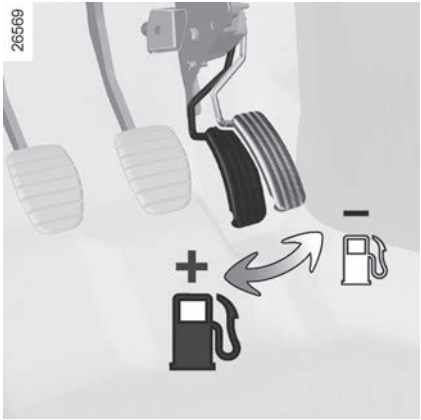

Tips voor het rijden en zuinig rijden

Rijgedrag

– Rijd kalm tot de motor zijn bedrijfstemperatuur heeft bereikt; dit is beter dan warmdraaien bij stilstaande auto.
– Snelheid kost geld.
– Bij een dynamische rijstijl waarbij u vaak en krachtig versnelt en vertraagt, zal de tijdswinst niet opwegen tegen de gemaakte brandstofkosten.
– Laat het toerental van de motor in de lagere versnellingen niet te ver oplopen. Kies indien mogelijk altijd de hoogste versnelling.
– Rijd bij een stoplicht kalm weg.
– Rem zo weinig mogelijk. Regel de snelheid van de auto met het gaspedaal door voor een obstakel of een bocht tijdig gas terug te nemen.
– Geef op een helling geen gas bij: houd het gaspedaal bij voorkeur in dezelfde stand.
– Diepe plassen, overstromingen:

Rijd niet door als het water op de weg hoger staat dan de onderrand van de velgen.

Hinder bij het rijden
Aan de bestuurderskant mogen alleen voor de auto geschikte matten worden gebruikt, die moeten worden vastgezet aan de vooraf geïnstalleerde onderdelen. Controleer regelmatig of ze goed vastzitten. Stapel niet meerdere matten op elkaar.
Gevaar van hakende pedalen

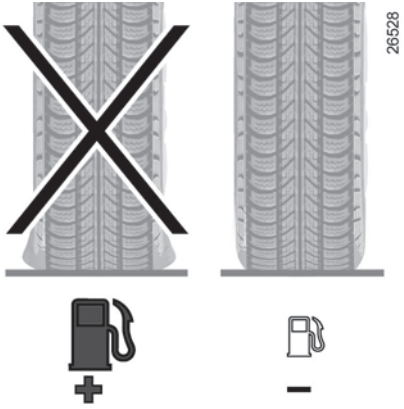

Banden

– Door een te lage bandenspanning neemt het verbruik toe.
– Om het brandstofverbruik te optimaliseren, stelt u de hoogste bandenspanning in of de aanbevolen spanning die op de rand van het bestuurdersportier wordt weergegeven. ➥ 4.12.
– Indien banden worden gemonteerd die niet zijn voorgeschreven, kan het verbruik stijgen.

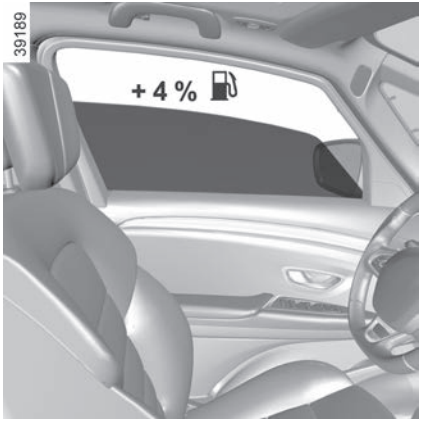

Tips voor het gebruik

– Gebruik bij voorkeur de ECO-modus.
– Ook het opwekken van elektriciteit kost brandstof. Schakel alleen die verbruikers in die u nodig hebt. **Maar** veiligheid voor alles: Rijd met dimlicht zodra het zicht minder wordt (zien en gezien worden).
– Gebruik de ventilatieroosters. Bij 100 km/u verhogen openstaande ruiten het verbruik met 4%.
– Vul de tank niet tot aan de rand, dit voorkomt overstromen.
– **Voor auto's met airconditioning** is een hoger brandstofverbruik normaal (vooral in stadsverkeer) als de airconditioning aanstaat. Voor auto's met een airconditioning zonder automatische werkstand, zet het systeem uit, als u het niet meer nodig hebt.

Tips voor zuinig rijden en minder luchtverontreiniging:

Open bij zeer warm weer of als de auto in de zon heeft gestaan enkele minuten de portieren voordat u start, zodat de hete lucht uit de auto kan ontsnappen.
– Rijd niet met een leeg imperiaal op uw auto.
– Gebruik een aanhangwagen voor het vervoer van grote voorwerpen.
– Gebruik een goedgekeurde dakspoiler als u met een caravan op reis gaat en stel de spoiler in de juiste stand af.
– Gebruik uw auto zo weinig mogelijk op korte afstanden. De motor komt dan niet op temperatuur.

TIPS VOOR ONDERHOUD EN MINDER LUCHTVERONTREINIGING

Uw auto voldoet aan de eisen voor recycling aan het einde van de gebruiksduur, die van kracht werden in 2015.

Bepaalde onderdelen van uw auto zijn daarom ontwikkeld met het oog op hun later recycling.

Deze onderdelen zijn gemakkelijk te demonteren om opgehaald en behandeld te worden door gespecialiseerde recyclingbedrijven.

Door zijn ontwerp, door de fabrieksafstellingen en door zijn matig verbruik is uw auto in overeenstemming met de wettelijke bepalingen over luchtverontreiniging in ons land. Hij produceert zo weinig mogelijk schadelijke uitlaatgassen en rijdt zo zuinig mogelijk. Maar de luchtverontreiniging en het verbruik van uw auto hangen ook van u af. Let op dat hij goed wordt onderhouden en goed wordt gebruikt.

Onderhoud

Overtreding van de bepalingen inzake luchtverontreiniging is strafbaar.

Voor een goede werking van het uitlaatsysteem en het handhaven van de emissiewaarden mogen er alleen originele door de fabrikant voorgeschreven onderdelen gebruikt worden voor het brandstof- en uitlaatsysteem van uw auto.

Laat uw auto controleren en afstellen door een merkdealer, in overeenstemming met de instructies in het onderhoudsprogramma van uw auto: de merkdealer beschikt over alle gereedschappen om de oorspronkelijke afstellingen van uw auto te garanderen.

Afstelling van de motor

– **Bougies:** voor het verkrijgen van de optimale omstandigheden waarbij een laag verbruik, een hoog rendement en goede prestaties samengaan, is het beslist noodzakelijk dat de door ons voorgeschreven bougies worden gebruikt.
  Laat steeds bougies van het juiste merk en type met de juiste elektrodenafstand monteren. Raadpleeg hiervoor een merkdealer.

– **Oplichten en stationair toerental:** geen afstelling nodig.

– **Luchtfilter, brandstoffilter:** een vervuild filterelement vermindert het rendement. Laat het vervangen.

Controle van de uitlaatgassen

Het controlesysteem van de uitlaatgassen waarschuwt bij een storing in de werking van de katalysator.
Een dergelijke storing kan leiden tot een verhoogde uitstoot van schadelijke uitlaatgassen en schade aan mechanische organen.

Dit waarschuwingslampje op het instrumentenpaneel geeft eventuele storingen van het systeem aan:
Dit gaat branden bij het aanzetten van het contact, en dooft bij het starten van de motor.

– Als het continu brandt, moet u zo snel mogelijk een merkdealer raadplegen;
– als het knippert, moet u vaart verminderen tot het knipperen ophoudt. Raadpleeg zo spoedig mogelijk een merkdealer.

➥ 1.111.

Uw auto is ontwikkeld met een zo groot mogelijke aandacht voor het **milieu** gedurende zijn gehele bestaan: bij zijn fabricage, tijdens zijn gebruik en ten slotte als hij gesloopt wordt.

Fabricage

De fabricage van uw auto vindt plaats in een fabriek die stappen onderneemt tot vermindering van de milieueffecten op de leefomgeving en de natuur (vermindering van wateren energieverbruik, lichten geluidsoverlast, wateren luchtverontreiniging, scheiden van afval en terugwinnen van materialen uit afvalstoffen).

Emissies

Voor de gebruiksfase van de auto, is hij zo ontworpen dat hij minder broeikasgassen (CO_2) uitstoot, en dus minder verbruikt (bijv.: 140 g/km komt overeen met 5,3 l/100 km voor een dieselmotor).

Bovendien zijn de auto's uitgerust met systemen, zoals een katalysator, een lambda sonde om de uitlaatgassen te reinigen. Een filter met actieve koolstof voorkomt dat de uit de tank afkomstige benzinedamp in de atmosfeer terecht komt.

Bij sommige auto's met een dieselmotor is dit systeem aangevuld met een roetfilter waardoor de uitstoot van roetdeeltjes verminderd wordt.

Denk zelf ook aan het milieu

– Gebruikte en vervangen onderdelen na een door u zelf uitgevoerde onderhoudsbeurt aan uw auto (12 V-hulpaccu, batterijen...) moeten bij daarvoor bestemde depots voor klein chemisch afval ingeleverd worden.

– De auto moet aan het eind van zijn bestaan door een gespecialiseerd bedrijf worden gesloopt om te worden gerecycleerd.

– Houdt u aan de lokale voorschriften.

Recycling

Uw auto is voor 85% recycleerbaar en voor 95% herbruikbaar.

Om deze doelstellingen te behalen, is een groot aantal onderdelen van de auto ontworpen om gerecycled te worden. De constructie en de materialen zijn zodanig ontworpen dat de demontage van deze componenten en hun herverwerking in specifieke bedrijven wordt vergemakkelijkt.

Om het gebruik van grondstoffen terug te dringen, bevat de auto veel onderdelen van gerecycleerde kunststoffen en duurzame materialen (materialen van planten of dieren, zoals katoen en wol).

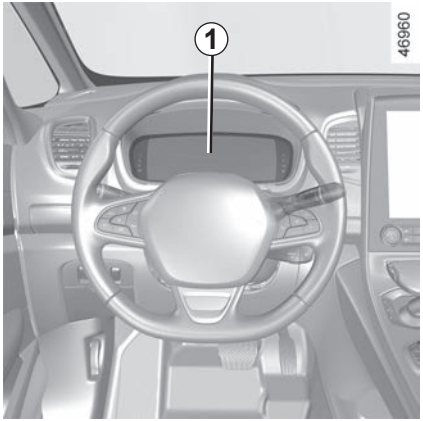

Als uw auto is uitgerust met dit systeem, bewaakt het de bandenspanningen.

De werking van het systeem

Elk wiel (behalve het reservewiel) beschikt over een drukzender in het ventiel, die de bandenspanning periodiek meet.
Het systeem geeft de bandenspanning weer op het instrumentenpaneel ***1*** en waarschuwt als de banden te zacht zijn.

Reset van de referentiewaarde voor bandenspanning

Deze gebeurt:

– wanneer de referentiespanning in de banden moet worden gewijzigd om aangepast te zijn aan de gebruiksomstandigheden (onbelast, belast, rijden op de autosnelweg ...);

– na het wisselen van de wielen (dit wordt echter afgeraden);

– na het verwisselen van een wiel.

Deze test moet altijd gebeuren na controle van de bandenspanning in de vier banden als deze koud zijn.

De bandenspanning moet afgestemd zijn op het huidige gebruik van de auto (onbelast, belast, rijden op de autosnelweg ...).

Als de auto is uitgerust met een navigatiesysteem, kan de resetprocedure ook worden uitgevoerd via het multimediascherm: raadpleeg de instructies van de apparatuur.

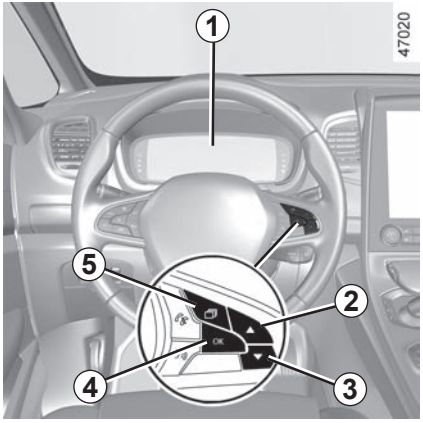

Resetprocedure

Contact aan, **stilstaande auto**:

– tik op de schakelaar ***5*** tot u het tabblad “Voertuig” bereikt.

– druk kort op de schakelaar ***2*** of ***3*** om naar de pagina “Bandenspanning” te gaan;

– druk lang (ongeveer 3 seconden) op knop ***4*** om het resetten te starten. De knipperende banden gevolgd door de boodschappen “Inleren bandsp. bezig” en daarna “Plaatsbepaling banden actief” wijst erop dat het verzoek om de referentiewaarde voor bandenspanning te resetten is bevestigd.

Het resetten kan een paar minuten duren tijdens het rijden.

Als na het resetten korte afstanden worden gereden, blijft het bericht “Plaatsbepaling banden actief” na meerdere keren herstarten mogelijk nog steeds op het scherm.

Opmerking: de referentiespanning van de banden mag niet lager zijn dan de aanbevolen waarde die op de zijkant van het portier vermeld staat.

Waarschuwingslampje STOP dwingt u, voor uw veiligheid, direct te stoppen zonder het verkeer in gevaar te brengen.

BANDENSPANNING-CONTROLESYSTEEM (3/5)

De onderstaande tabel toont de mogelijke berichten voor de bandenresetprocedure.

Treeplank	Weergaven (afhankelijk van de auto)	Boodschappen	Interpretatie
1		Bandendruk init. lang drukken	Begin met ingeschakeld contact en stilstaande auto met het resetten van de spanning van alle vier de banden door de schakelaar ***4*** OK ingedrukt te houden.
2		Inleren bandsp. bezig	De symbolen “---” vóór elk wiel knipperen om aan te geven dat het systeem het resetten van de bandenspanning voor alle vier wielen heeft geregistreerd.
3		Plaatsbepaling banden actief	De symbolen “---” vóór elk wiel blijven branden. Dit systeem reset de bandenspanning van alle vier banden. U kunt nu rijden. Het bericht verdwijnt bij korte ritten mogelijk niet. **Let op:** tijdens de reset blijft de bandenspanningsbewaking actief.
4			De spanningswaarde van de vier banden verschijnt: de resetprocedure is voltooid en succesvol.

Corrigeren van de bandenspanning

De bandenspanning moet koud worden gecorrigeerd (raadpleeg de sticker op de zijkant van het bestuurdersportier). Indien u de bandenspanning niet bij koude banden kunt controleren, moet u de opgegeven waarden met 0,2 tot 0,3 bar (3 PSI) verhogen.
Verlaag nooit de spanning van een warme band.

Reservewiel

Het reservewiel, als uw auto daarmee is uitgerust, heeft geen drukzender.

Deze functie is een extra hulp tijdens het rijden.
Deze functie neemt niet de taak van de bestuurder over. De bestuurder moet altijd opletten en blijft verantwoordelijk. Controleer de bandenspanning, inclusief het reservewiel, één keer per maand.

Vervangen van wielen/banden

Voor dit systeem zijn specifieke uitrustingen nodig (wielen, wieldoppen, enz.). ➥ 5.14.

Neem contact op met een merkdealer om de banden te vervangen en om erachter te komen welke accessoires bij het systeem horen. De juiste accessoires zijn altijd verkrijgbaar via uw merkdealer: bij gebruik van andere accessoires functioneert het systeem mogelijk niet juist.

Verwisselen van een wiel
het kan enkele minuten duren voordat het systeem de juiste posities van de wielen en de bandenspanningen heeft verwerkt, controleer daarom de bandenspanning na elke ingreep.

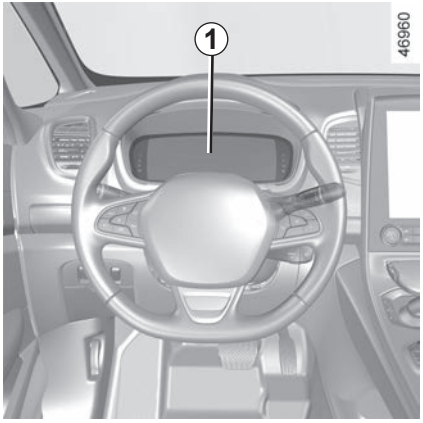

Spuitbussen voor bandenreparatie en pompset

Vanwege de specifieke eigenschappen van de ventielen, mag u alleen uitrustingen gebruiken die door de merkdealer goedgekeurd zijn. ➥ 5.6.

Bandenspanningsstoringen

De tabel op de volgende pagina vermeldt de waarschuwingsberichten die op het instrumentenpaneel ***1*** verschijnen wanneer het systeem een bandenspanningsstoring detecteert.

BANDENSPANNING-CONTROLESYSTEEM (5/5)

De informatie op het instrumentenpaneel duidt op mogelijke bandenspanningsstoringen (bijv. een leeggelopen of lekke band). Waarschuwingslampje STOP dwingt u, voor uw veiligheid, direct te stoppen zonder het verkeer in gevaar te brengen.

Controleen waarschuwingslampjes	Boodschappen	Weergaven (afhankelijk van de auto)	Interpretatie
	Bandenspanning aanpassen	2.3 1.8 2.3 2.3	Het wiel en de bijbehorende spanningswaarde worden geel weergegeven. Dit geeft aan dat er een te lage bandenspanning is gedetecteerd. Controleer en stel de spanning van de vier banden in en reset het systeem.
+ STOP	Lekke band	0.8 2.3 2.3 2.3	Het wiel en de bijbehorende spanningswaarde worden rood weergegeven. Dit geeft aan dat de betreffende band lek of veel te zacht is. Pas de spanning van de vier banden aan terwijl deze koud zijn en reset het systeem als de band leeg is. Vervang de band (of laat deze vervangen) als deze lek is.
+	Controleer bandensensor		Er wordt geen wiel meer weergegeven. Deze duidt erop dat minstens één wiel niet is voorzien van een sensor (bijv. reservewiel voor noodgevallen) of dat de sensor defect is. Ga naar een merkdealer.
	Plaatsbepaling banden mislukt	... ...	Dit geeft aan dat het systeem niet de spanning van elke band kan bepalen. Dit kan komen door het gebruik van een sensor die niet wordt aanbevolen door een erkende dealer. Het bandenspanningssensorbewakingssysteem blijft actief.

- **ABS (antiblokkeersysteem van de wielen) ;**
- **ESC (elektronisch stabiliteitsprogramma) met onderstuurcontrole en tractiecontrole;**
- **noodstopbekrachtiging;**
- **geavanceerde tractiecontrole;**
- **hulp bij het rijden met aanhangwagen;**
- **hulp bij wegrijden op een helling;**
- **achterwielbesturing.**

Op de volgende bladzijden zijn andere rijhulpsystemen beschreven.

Antiblokkeersysteem van de wielen (ABS)

Bij krachtig remmen, voorkomt het ABS het blokkeren van de wielen, waardoor de remweg beheersbaar en de auto bestuurbaar blijft.

In deze situatie zijn uitwijkmanoeuvres tijdens het remmen mogelijk. Bovendien verbetert dit systeem de remweg, met name op een weg met weinig grip (natte weg, enz.).

U voelt het in werking komen van het systeem aan het trillen van het rempedaal. Het ABS kan echter nooit de natuurkundige eigenschappen van de grip tussen de banden en het wegdek verbeteren. Blijf **altijd** de gebruikelijke voorzichtigheid in acht houden (afstand bewaren, enz.).

Bij krachtig remmen kunt u het rempedaal **diep ingedrukt houden**. Het is niet nodig “pompend” te remmen. Het ABS regelt de kracht in het remsysteem.

Deze functies zijn extra hulpmiddelen in kritieke situaties waarbij het rijgedrag van de auto aangepast wordt.

Deze functies kunnen de taak van de bestuurder niet overnemen. **De limieten van de auto worden hiermee niet verlegd en vormen ook geen reden om harder te gaan rijden.** Deze functies kunnen dus in geen geval de oplettendheid of de verantwoordelijkheid van de bestuurder overnemen - de bestuurder moet altijd alert zijn op plotselinge gebeurtenissen die zich tijdens het rijden kunnen voordoen.

Storingen

– en verschijnen op het instrumentenpaneel, samen met de berichten “Controleer ABS”, “Controleer remsysteem” en “Controleer ESC”: deze geven aan dat ABS, ESC en de noodstopbekrachtiging zijn uitgeschakeld. **Het remmen blijft mogelijk**;

– , , en STOP verschijnen op het instrumentenpaneel, samen met het bericht “Storing remsysteem”: **dit wijst op een storing in het remsysteem.**

Raadpleeg in beide gevallen een merkdealer.

Het waarschuwingslampje STOP dwingt u, voor uw veiligheid, direct te stoppen zonder het verkeer in gevaar te brengen. Stop de motor en start deze niet opnieuw. Roep de hulp in van een merkdealer.

Het remsysteem werkt nog gedeeltelijk. Maar **het is gevaarlijk om krachtig te remmen.** U moet direct stoppen zonder het overige verkeer in gevaar te brengen. Roep de hulp in van een merkdealer.

Elektronisch stabiliteitsprogramma (ESC) met onderstuurcontrole en tractiecontrole

Elektronisch stabiliteitsprogramma ESC

Dit systeem helpt u de controle over de auto te behouden in kritieke rijsituaties (uitwijken voor een obstakel, verlies van grip op de weg in een bocht, enz.).

De werking van het systeem

Een opname-element in het stuurwiel registreert de richting waarin de bestuurder de auto wil laten rijden.

Andere opname-elementen in de auto registreren de werkelijke verplaatsingsrichting.

Het systeem vergelijkt de door de bestuurder gegeven bevelen en gekozen richting met de werkelijke verplaatsingsrichting van de auto en corrigeert deze laatste door, indien nodig, op bepaalde wielen te remmen en/of het motorvermogen aan te passen. Als het systeem wordt geactiveerd, knippert het waarschuwingslampje op het instrumentenpaneel.

Onderstuurcontrole

Dit verbetert de werking van het ESC bij sterk onderstuur van de auto (als de voorwielen hun grip verliezen).

Tractiecontrole

Dit systeem helpt het slippen van de aangedreven wielen te beperken en de auto bij het wegrijden, accelereren of decelereren te controleren.

De werking van het systeem

Met behulp van opname-elementen bij de wielen, meet en vergelijkt het systeem constant de snelheid van de aangedreven wielen en remt het deze af als ze doorslippen. Als een wiel neigt naar doorslippen, zorgt het systeem voor het afremmen van het betreffende wiel, totdat de snelheid van het wiel overeenkomt met de grip op de weg.

Het systeem reageert ook door het toerental van de motor aan te passen aan de hoeveelheid grip onder de wielen, onafhankelijk van de mate waarin het gaspedaal wordt ingedrukt.

In sommige situaties (rijden op een heel zachte ondergrond: bv. sneeuw, modder of rijden met sneeuwkettingen), kan het systeem de kracht van de motor verminderen om het doorslippen te beperken.

storingen

Als het systeem een storing detecteert, verschijnt het bericht “Controleer ESC” op het instrumentenpaneel en lichten de waarschuwingslampjes en op. In dit geval zijn het ESC en de tractiecontrole uitgeschakeld.

Ga naar een merkdealer.

Noodstopbekrachtiging

Dit systeem is een aanvulling op het ABS dat zorgt voor het verminderen van de remweg van de auto.

De werking van het systeem

Het systeem herkent wanneer een noodstop wordt uitgevoerd. In dit geval ontwikkelt het remsysteem onmiddellijk de maximale kracht en kan het ABS-systeem in werking treden.

Het ABS-remsysteem blijft werken zolang het rempedaal ingedrukt is.

Remlichten gaan aan

Afhankelijk van de auto kunnen deze knipperen bij krachtig afremmen.

Remanticipatie

Afhankelijk van de auto anticipeert het systeem, als u snel het gaspedaal loslaat, op het remmen om de remweg te verminderen.

Bijzondere gevallen

Tijdens het gebruik van de snelheidsregelaar:

– als u het gaspedaal gebruikt, kan het systeem in werking komen als u het pedaal loslaat;

– als u het gaspedaal niet gebruikt, wordt het systeem niet geactiveerd.

storingen

Als het systeem een storing signaleert, verschijnt het bericht “Controleer remsysteem” op het instrumentenpaneel, in combinatie met het waarschuwingslampje .

Ga naar een merkdealer.

Deze functies zijn extra hulpmiddelen in kritieke situaties waarbij het rijgedrag van de auto aangepast wordt.

Deze functies kunnen de taak van de bestuurder niet overnemen. **De limieten van de auto blijven onveranderd; ga daarom dus niet harder rijden.** Deze functies kunnen dus in geen geval de oplettendheid of de verantwoordelijkheid van de bestuurder overnemen - de bestuurder moet altijd alert zijn op plotselinge gebeurtenissen die zich tijdens het rijden kunnen voordoen.

Geavanceerde tractiecontrole (wegliggingscontrole)

Wanneer het voertuig hiermee is uitgerust, zorgt de wegliggingscontrole ervoor dat de auto gemakkelijker te besturen is op een wegdek met minder grip (onvast wegdek, ...).

Deze functies zijn extra hulpmiddelen in kritieke situaties waarbij het rijgedrag van de auto aangepast wordt.

Deze functies kunnen de taak van de bestuurder niet overnemen. **De limieten van de auto worden hiermee niet verlegd en vormen ook geen reden om harder te gaan rijden.** Deze functies kunnen dus in geen geval de oplettendheid of de verantwoordelijkheid van de bestuurder overnemen - de bestuurder moet altijd alert zijn op plotselinge gebeurtenissen die zich tijdens het rijden kunnen voordoen.

Inschakelen, uitschakelen van het systeem

Zie de multimedia-instructies voor het in-/uitschakelen van de functie op het multimediascherm en selecteer vervolgens de modus.

« Auto »

Het bericht “Slimme tractiecontrole” verschijnt gedurende ongeveer 15 seconden op het instrumentenpaneel.

Deze stand garandeert een optimaal gebruik in normale rijomstandigheden (droog, vochtig, lichte sneeuw, ...).

« Expert »

Deze positie zorgt voor optimale controle op een zachte ondergrond (modder, zand, dode bladeren, enz.). De modus Expert maakt gebruik van het remsysteem terwijl de bestuurder het motorkoppel kan regelen voor betere aandrijving.

Vanaf ongeveer 40 km/uur schakelt het systeem automatisch over op de modus Auto en verschijnt het bericht “Slimme tractiecontrole” gedurende ongeveer 15 seconden op het instrumentenpaneel.

Opmerking: de standaardwerkingsstand van het systeem is Auto.

Banden

Als de banden vervangen moeten worden, mag dit alleen gebeuren door even grote banden van hetzelfde merk, met dezelfde eigenschappen en met hetzelfde profiel.

Zij moeten: ofwel gelijk zijn aan de oorspronkelijk gemonteerde, ofwel voldoen aan de door de merkdealer gestelde eisen.

Hulp bij het rijden met aanhangwagen

Het systeem helpt de auto onder controle te houden bij gebruik met een aanhangwagen. Het detecteert trillingen die veroorzaakt worden door het trekken van een aanhangwagen in bijzondere rijomstandigheden.

Werkingsvoorwaarden

– De functie moet worden ingeschakeld door een merkdealer;

– de trekhaak moet door een merkdealer erkend zijn;

– de bedrading moet erkend zijn door een merkdealer;

– de trekhaak moet op de auto aangesloten zijn.

De werking van het systeem

De functie stabiliseert de auto door:

– de voorwielen asymmetrisch af te remmen om de trillingen die door de aanhangwagen worden veroorzaakt af te zwakken;

– de vier wielen af te remmen en het motorkoppel te verminderen om de snelheid van de auto te verlagen totdat de trillingen stoppen.

Het controlelampje knippert op het instrumentenpaneel om u te informeren.

Als de bedrading van de trekhaak in gebruik is maar er geen aanhangwagen wordt gesleept (fietsendrager, bagagedrager met verlichting ...) kan de functie in bepaalde rijomstandigheden tussenbeide komen, bijvoorbeeld bij spoorvorming.

Risico op vertraging van de auto.

Hulp bij wegrijden op een helling

Afhankelijk van de helling van de weg helpt dit systeem de bestuurder bij het wegrijden op een helling. Het voorkomt dat de auto achteruit rolt, door automatisch de remmen vast te zetten als de bestuurder het rempedaal loslaat om het gaspedaal te bedienen.

Werking van het systeem

Het werkt alleen als de versnellingshendel niet in de **N** of **P** staat en als de auto geheel stil staat (rempedaal ingedrukt).

Het systeem houdt de auto ongeveer **twee seconden** stil. Daarna komen de remmen vrij (de auto rijdt naargelang de helling).

Het systeem van de hulp bij het wegrijden op een helling kan niet in alle gevallen totaal verhinderen dat de achteruit rijdt (zeer steile helling, enz.).

De bestuurder kan altijd het rempedaal bedienen om het achteruitrijden van de auto te verhinderen.

De hulp bij het wegrijden op een helling mag niet gebruikt worden om de auto langdurig stil te houden: gebruik het rempedaal.

Deze functie is niet bedoeld om de auto permanent te laten stilstaan.

Gebruik indien nodig het rempedaal om de auto te stoppen.

De bestuurder moet bijzonder voorzichtig rijden op een glad oppervlak of bij weinig grip.

Gevaar van ernstige verwondingen.

Achterwielbesturing

Voor de auto's die hiermee uitgerust zijn, maakt dit systeem het mogelijk, als de auto rijdt, de achterwielen te sturen afhankelijk van de rijomstandigheden: bij lage snelheid verbetert dit systeem de wendbaarheid, bij hoge snelheid de stabiliteit.

Bij het rijden met lage snelheid sturen de achterwielen tegengesteld aan de voorwielen (figuur ***A***) om de wendbaarheid van de auto te verbeteren. Dit is handig in stadsverkeer, op een bochtige weg, bij het inparkeren, enz.

Bij hogere snelheden sturen de achterwielen in dezelfde richting als de voorwielen (figuur ***B***) om de stabiliteit van de auto te vergroten. Dit is handig bij het wisselen van rijstrook, bij het nemen van een bocht enz.

Opmerking: de systeemconfiguratie (reactiesnelheid enz.) is afhankelijk van de gekozen modus in het menu "MULTI-SENSE" ➥ 3.2.

Storingen

– Als het waarschuwingslampje in combinatie met de boodschap "Controleer stuurbekracht." op het instrumentenpaneel verschijnt: raadpleeg een merkdealer.

– Als het waarschuwingslampje STOP in combinatie met de boodschap "Storing stuurbekracht." op het instrumentenpaneel verschijnt, **duidt dit op een storing in het systeem.**

STOP betekent dat u direct moet stoppen zonder het overige verkeer in gevaar te brengen. Roep de hulp in van een merkdealer.

Bij een botsing tegen de onderkant van de auto (bijvoorbeeld: contact met een paaltje, een stoeprand of ander stadsmeubilair) kunt u de auto beschadigen (bijvoorbeeld: vervorming van een as).

Om ieder risico van een ongeluk te voorkomen, moet u uw auto door een merkdealer laten controleren.

WAARSCHUWING BIJ VERLATEN VAN RIJSTROOK (1/4)

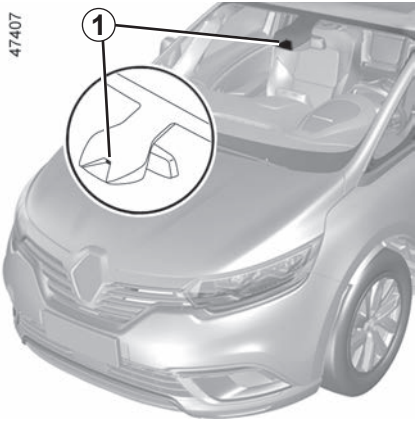

Op basis van informatie van de camera ***1*** waarschuwt de functie de bestuurder wanneer een doorgetrokken of onderbroken streep wordt overschreden of als de auto de berm nadert (bermplank, vangrail, stoep, ophoging, enz.) zonder dat de richtingaanwijzers zijn ingeschakeld.

Opmerking: zorg ervoor dat de voorruit niet is bedekt (door vuil, modder, damp enzovoort).

Deze functie is een extra hulp tijdens het rijden. Deze functie kan in geen geval de waakzaamheid en verantwoordelijkheid van de bestuurder vervangen; deze moet altijd de controle over zijn auto behouden.

Met de waarschuwingsfunctie bij het overschrijden van de wegmarkering wordt de verplaatsingsrichting van de auto niet gecorrigeerd.

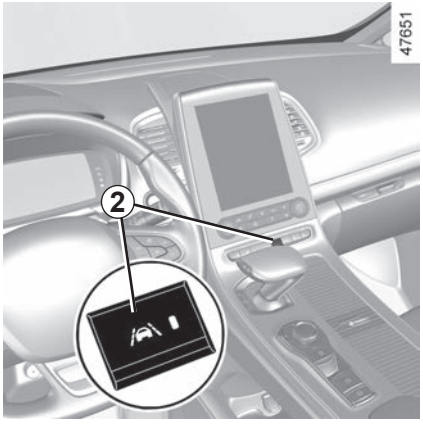

Inschakelen/uitschakelen

Als u de functie wilt activeren, drukt u zo vaak als nodig op de schakelaar ***2*** om “Waarschuwing bij verlaten rijstrook” op het instrumentenpaneel te selecteren. Het bericht “Lane departure geactiveerd” en het waarschuwingslampje “ ” verschijnen op het instrumentenpaneel.

Als u de functie wilt uitschakelen, drukt u zo vaak als nodig op de schakelaar ***2*** om “Lane departure gedeactiveerd” (of, afhankelijk van de auto “Lane Keeping gedeactiveerd”) op het instrumentenpaneel te selecteren.

Het controlelampje op het instrumentenpaneel gaat uit..

Werking

Wanneer de functie is geactiveerd, worden het waarschuwingslampje en de linker- en rechterstreep ***3*** op het instrumentenpaneel grijs weergegeven.

De functie is gereed om te waarschuwen als:

– snelheid ligt tussen ongeveer 70 km/u en 180 km/u;

en

– het waarschuwingslampje en de indicatoren voor de linker-/rechterstreep ***3*** worden wit weergegeven.

De waarschuwingsfunctie wordt geactiveerd als de auto een streep overschrijdt of als de auto een berm nadert (bermplank, vangrail, stoep, ophoging, enz.) zonder dat de richtingaanwijzers zijn ingeschakeld.

De bestuurder wordt gewaarschuwd:

– door een trilling in het stuurwiel;

en

– het waarschuwingslampje en de indicator ***3*** voor de overschreden streep worden rood.

Telkens wanneer de auto wordt gestart, blijft de functie in de modus die is opgeslagen toen de motor voor het laatst werd uitgeschakeld.

Tijdelijk niet beschikbaar

– de streep wordt zeer snel overschreden;
– er wordt continu over een streep gereden;
– ongeveer vier seconden na het wisselen van baan;
– scherpe bochten;
– slecht zicht;
– activering van één van de richtingaanwijzers;
– sterke acceleratie;
– ...

Als de functie niet beschikbaar is, zijn het waarschuwingslampje en de indicatoren linker-/rechterstreep op het instrumentenpaneel grijs.

Omstandigheden waarin het systeem niet wordt ingeschakeld

Het systeem kan niet worden ingeschakeld wanneer:
– de achteruitversnelling is ingeschakeld;
– het gezichtsveld van de camera is belemmerd;
– het controlelampje STOP wordt weergegeven.

Het waarschuwingslampje en de indicatoren linker-/rechterstreep op het instrumentenpaneel worden grijs.

Instellingen

Zie de gebruiksaanwijzing van het multimediasysteem om de instellingen van het multimediascherm ***4*** te bekijken:

– “Intensiteit”: pas het trillingniveau van het stuurwiel aan;
– “GEVOELIGHEID”: pas het gevoeligheidsniveau aan voor de streepdetectie. Selecteer hiervoor:
  – “Late”: streep gedetecteerd bij overschrijding;
  – “Standaard”: streep gedetecteerd bij naderen;
  – “Early” streep in de buurt gedetecteerd.

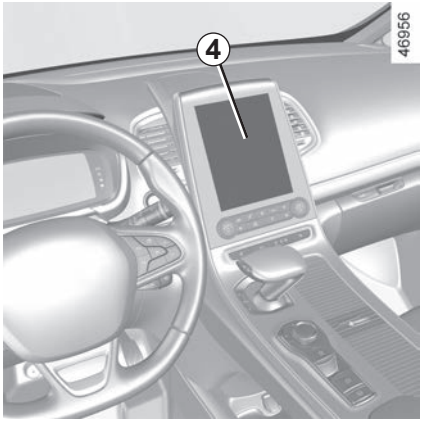

storingen

In geval van een storing worden de indicatoren linker- en rechterstreep (en, afhankelijk van de weergavestijl, het waarschuwingslampje) niet meer weergegeven of blijven deze grijs op het instrumentenpaneel.

In sommige gevallen wordt het bericht “Controleer camera voor” of het waarschuwingslampje weergegeven op het instrumentenpaneel.
Ga naar een merkdealer.

WAARSCHUWING BIJ VERLATEN VAN RIJSTROOK (4/4)

Deze functie is een extra hulp tijdens het rijden. Deze functie kan in geen geval de waakzaamheid en verantwoordelijkheid van de bestuurder vervangen; deze moet altijd de controle over zijn auto behouden.

Werkzaamheden/reparaties van het systeem

– Bij een botsing kan de uitlijning van de camera worden gewijzigd, wat gevolgen kan hebben voor de correcte werking. Schakel de functie uit en neem contact op met een merkdealer.

– Alle werkzaamheden in de buurt van de camera (reparaties, vervangingen, aanpassingen aan de voorruit) moeten worden uitgevoerd door een vakman.

Enkel een merkdealer mag aan het systeem werken.

Storingen van het systeem

Bepaalde omstandigheden kunnen het systeem storen of de correcte werking ervan verhinderen, zoals:

– bedekte voorruit (vuil, ijs, sneeuw, condensatie enzovoort).
– een complexe omgeving (tunnel enzovoort);
– slechte weersomstandigheden (sneeuw, hagel, ijzel enzovoort);
– slecht zicht (nacht, mist enzovoort);
– de wegmarkeringen zijn onregelmatig of moeilijk te onderscheiden (bijv. gedeeltelijk gewist, grote onderlinge afstand, vervormd wegdek);
– verblinding (felle zon, lichten van tegemoetkomende auto’s enzovoort);
– de weg is smal, bochtig of golvend (scherpe bochten enzovoort);
– u rijdt dicht achter een andere auto op dezelfde rijstrook.

Risico van vals alarm of afwezigheid van waarschuwingen

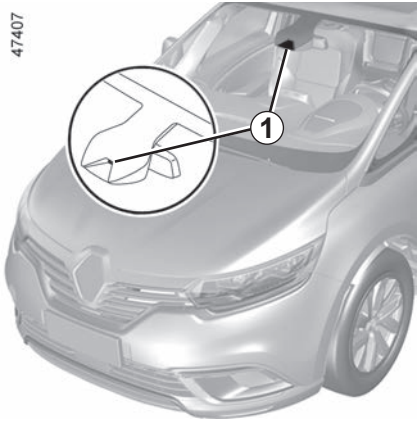

Met behulp van de informatie van de camera ***1*** activeert de functie een corrigerende actie op het besturingssysteem van de auto wanneer een doorgetrokken of onderbroken streep wordt overschreden of als de auto de berm nadert (bermplank, vangrail, stoep, ophoging, enz.) zonder dat de richtingaanwijzers zijn ingeschakeld.

U kunt op elk moment de **controle over de auto weer overnemen** door aan het stuurwiel te draaien.

Afhankelijk van de auto en met behulp van informatie van de radars die aan elke kant van de schildbumper achter zijn gemonteerd (zone ***2***), als een andere auto zich binnen het detectiebereik bevindt, activeert de functie ook een corrigerende actie in de stuurinrichting van de auto wanneer een ononderbroken of onderbroken lijn wordt overschreden, na activering van de richtingaanwijzers.

Deze functie is een extra hulp tijdens het rijden. Deze functie kan in geen geval de waakzaamheid en verantwoordelijkheid van de bestuurder vervangen; deze moet altijd de controle over zijn auto behouden.

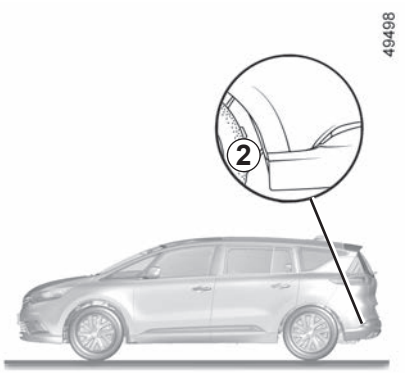

Plaats van de camera *1*

Zorg ervoor dat de voorruit niet is bedekt (door vuil, modder, condens enz.).

Plaats van de radars aan de zijkant *2*

Zorg ervoor dat het radargebied niet wordt geblokkeerd (door vuil, modder, sneeuw of een slecht gemonteerde nummerplaat voor) of wordt geraakt, gewijzigd (bijv. met autolak) of afgedekt door accessoires aan de voorzijde van het voertuig (bijv. op de grille of het logo, enz.).

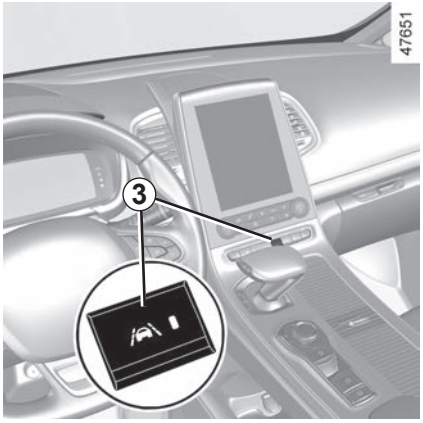

Inschakelen/uitschakelen

Als u de functie wilt activeren, drukt u zo vaak als nodig op de schakelaar ***3*** om “Rijstrookassistent” op het instrumentenpaneel te selecteren.

Het bericht “Lane Keeping geactiveerd” en het waarschuwingslampje “ ” verschijnen op het instrumentenpaneel.

Wanneer Rijstrookassistent is geactiveerd, is de functie “Waarschuwing bij verlaten van rijstrook” automatisch geactiveerd. ➥ 2.38.

Als u de functie wilt uitschakelen, drukt u zo vaak als nodig op de schakelaar ***2*** om “Lane Keeping gedeactiveerd” op het instrumentenpaneel te selecteren.

Het controlelampje op het instrumentenpaneel gaat uit..

Opmerking: Als u de functie “Rijstrookassistent” uitschakelt, wordt ook de functie “Waarschuwen bij verlaten van rijstrook” uitgeschakeld.

Telkens wanneer de auto wordt gestart, blijft de functie in de modus die is opgeslagen toen de motor voor het laatst werd uitgeschakeld.

Werking

Wanneer de functie is geactiveerd, worden het waarschuwingslampje en de linker- en rechterstreep ***4*** op het instrumentenpaneel grijs weergegeven.

De functie is actief als de snelheid van de auto tussen ongeveer 70 km/u en 180 km/u ligt en als het waarschuwingslampje en het waarschuwingslampje en de correctie-indicatoren ***4*** wit zijn.

De functie werkt als de auto een streep overschrijdt of als de auto de berm nadert (bermplank, vangrail, stoep, ophoging, enz.) zonder dat de richtingaanwijzers zijn ingeschakeld.

In deze gevallen:

– activeert de functie een actie op de stuurinrichting van de auto om de verplaatsingsrichting van de auto te corrigeren;

– het waarschuwingslampje en het lampje ***4*** aan de kant van de overschreden streep gaat geel branden op het instrumentenpaneel.

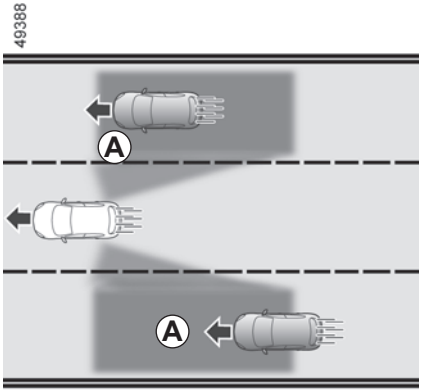

Opmerking: afhankelijk van de auto, wanneer de auto een bocht maakt, zorgt de functie ervoor dat de bocht licht aangesneden kan worden.

Als de corrigerende actie op de stuurinrichting onvoldoende is, gaan het waarschuwingslampje en de indicator ***4*** aan de kant van de overschreden streep rood branden op het instrumentenpaneel en is een trilling in het stuurwiel voelbaar.

U kunt de correctie van de verplaatsingsrichting op elk moment onderbreken door het stuurwiel te bewegen.

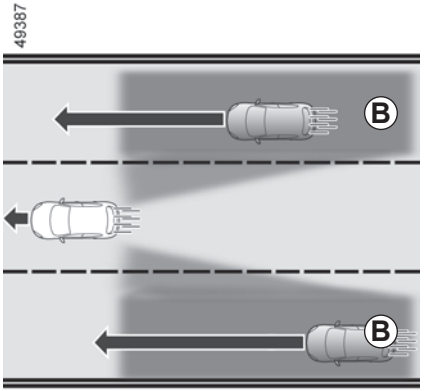

Afhankelijk van de auto en terwijl de richtingaanwijzers geactiveerd zijn, als een auto in de dodehoekzone wordt gedetecteerd ***A*** en in dezelfde richting als uw auto beweegt, of als een auto snel van achteren nadert in een aangrenzende rijstrook binnen het detectiegebied ***B***, wordt op het instrumentenpaneel de melding ‘Obstakel naar auto gedetecteerd’ en verschijnt het controlelampje ***5*** op de binnenspiegel en is er een geluidssignaal te horen.

bijzonderheid

Bij het gebruik van de functie:

– Als het systeem geen actie van de bestuurder meer op het stuurwiel detecteert, gaat het controlelampje oranje branden op het instrumentenpaneel, verschijnt het bericht “Houd uw handen op het stuurwiel” en klinkt er een geluidssignaal. Het geluidssignaal, het controlelampje en het bericht blijven totdat de bestuurder de controle overneemt.

– Als het systeem te lang actief blijft, klinkt er een geluidssignaal en knippert het lampje ***5*** naast de betreffende streep, totdat de bestuurder de controle overneemt.

Tijdelijk niet beschikbaar

– de streep wordt zeer snel overschreden;
– er wordt continu over een streep gereden;
– ongeveer vier seconden na het wisselen van baan;
– scherpe bochten;
– slecht zicht;
– activering van één van de richtingaanwijzers;
– sterke acceleratie;
– noodstop;
– afhankelijk van de auto, als een van de radars bedekt is;
– ...

Als de functie niet beschikbaar is, worden het waarschuwingslampje en de waarschuwingslampjes correctie links/rechts ***4*** op het instrumentenpaneel grijs weergegeven. Afhankelijk van de auto, als een van de radars bedekt is, wordt het bericht “Controleer zijsensoren” op het instrumentenpaneel weergegeven.

Omstandigheden waarin het systeem niet wordt ingeschakeld

Het systeem kan niet worden ingeschakeld wanneer:

– de achteruitversnelling is ingeschakeld;

– het gezichtsveld van de camera is belemmerd;

– het controlelampje STOP wordt weergegeven.

Het waarschuwingslampje en de waarschuwingslampjes linker-/rechterstreep worden op het instrumentenpaneel grijs weergegeven.

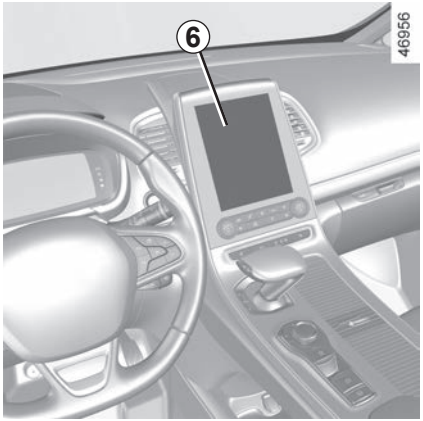

Instellingen

Raadpleeg de gebruiksaanwijzing van het multimediasysteem om de functie-instellingen van het multimediascherm ***6*** te bekijken:

– “Intensiteit”: pas trilling van het stuurwiel aan voor de functie “Waarschuwing bij verlaten rijstrook”;
– “GEVOELIGHEID”: pas het gevoeligheidsniveau aan voor de streepdetectie. Selecteer hiervoor:
  – “Late”: streep gedetecteerd bij overschrijding;
  – “Standaard”: streep gedetecteerd bij naderen;
  – “Early” streep in de buurt gedetecteerd.

storingen

Als het systeem een storing signaleert, verschijnt het controlelampje op het instrumentenpaneel en wordt het bericht “Controleer camera voor” of, afhankelijk van de auto, het bericht “Controleer zijsensoren” weergegeven.

Ga naar een merkdealer.

Deze functie is een extra hulp tijdens het rijden. Deze functie kan in geen geval de waakzaamheid en verantwoordelijkheid van de bestuurder vervangen; deze moet altijd de controle over zijn auto behouden.

Werkzaamheden/reparaties van het systeem

– Bij een botsing kan de uitlijning van de camera worden gewijzigd, wat gevolgen kan hebben voor de correcte werking. Schakel de functie uit en neem contact op met een merkdealer.

– Alle werkzaamheden in de buurt van de camera (reparaties, vervangingen, aanpassingen aan de voorruit) moeten worden uitgevoerd door een vakman.

Enkel een merkdealer mag aan het systeem werken.

Storingen van het systeem

Bepaalde omstandigheden kunnen het systeem storen of de correcte werking ervan verhinderen, zoals:

– bedekte voorruit (vuil, ijs, sneeuw, condensatie enzovoort).
– een complexe omgeving (tunnel enzovoort);
– slechte weersomstandigheden (sneeuw, hagel, ijzel enzovoort);
– slecht zicht (nacht, mist enzovoort);
– de wegmarkeringen zijn onregelmatig of moeilijk te onderscheiden (bijv. gedeeltelijk gewist, grote onderlinge afstand, vervormd wegdek);
– verblinding (felle zon, lichten van tegemoetkomende auto’s enzovoort);
– de weg is smal, bochtig of golvend (scherpe bochten enzovoort);
– u rijdt dicht achter een andere auto op dezelfde rijstrook.

In dit geval reageert de “Rijstrookassistent” mogelijk onjuist of helemaal niet.

Risico van ongewenste, onjuiste correctie of geen correctie van de verplaatsingsrichting.

Uitschakelen van de functie

Schakel de functie uit in deze gevallen:

– het gebied van de camera en/of radars is beschadigd (aan de kant van de voorruit of de binnenspiegel);
– de weg is glad (sneeuw, ijzel, aquaplaning, kiezelsteentjes enz.);
– slecht zicht (nacht, mist enzovoort);
– de voorruit is gebarsten of vervormd (voer geen reparaties uit aan dit gedeelte van de voorruit; laat deze vervangen door een merkdealer);
– de auto trekt een aanhangwagen of een caravan;
– de auto rijdt een gebied binnen met verschillende wegmarkeringen (zoals bij wegwerkzaamheden enz.).

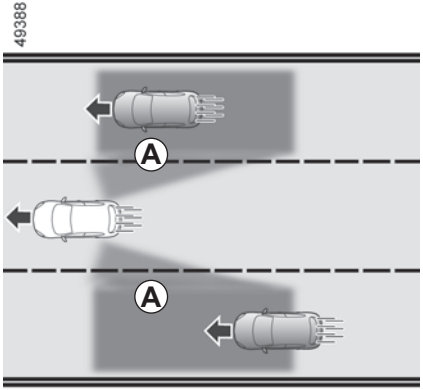

Op basis van de informatie van de sensoren aan elke kant van de achterbumper (zone ***C***), wordt de bestuurder gewaarschuwd:

– als een andere auto in het detectiegebied ***A*** verschijnt;

en/of

– als er een risico bestaat op een botsing met een auto in het gebied ***B***, die sneller rijdt dan u.

De functie waarschuwt als de auto een snelheid heeft van meer dan ongeveer 15 km/u.

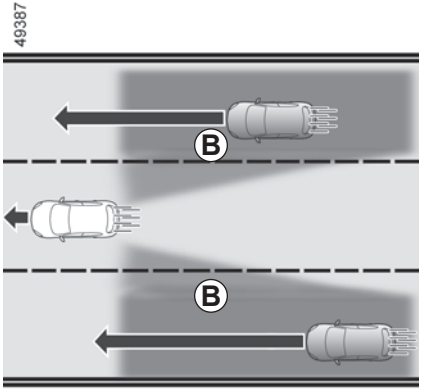

Deze functie is een extra hulp tijdens het rijden. Deze functie kan in geen geval de waakzaamheid en verantwoordelijkheid van de bestuurder vervangen; deze moet altijd de controle over zijn auto behouden.

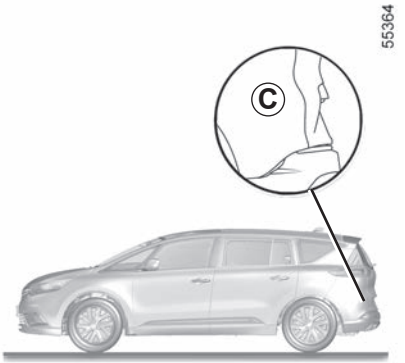

Bijzonderheid

Zorg ervoor dat het gebied ***C*** niet wordt bedekt (door vuil, modder, sneeuw, enz.).

Als een radar bedekt is, verschijnt het bericht “Zijsensoren geen zicht” op het instrumentenpaneel. Reinig het gebied waar de sensoren zich bevinden.

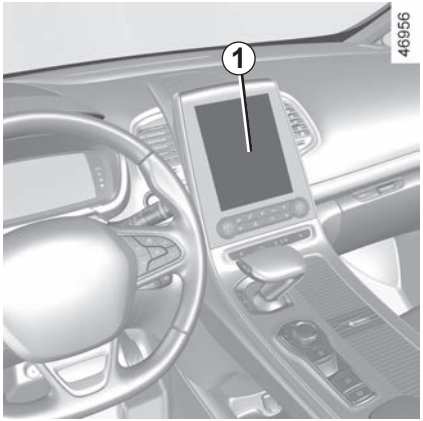

Het systeem in-/uitschakelen via het multimediascherm *1*

Zie de multimedia-instructies voor het in-/uitschakelen van de functie.

Selecteer “ON” of “OFF”.

Het systeem in-/uitschakelen via het menu voor aanpassing van voertuiginstellingen

– Zet de auto stil en druk zo vaak als nodig op de schakelaar ***2*** om het tabblad “Voertuig” weer te geven.

– Druk herhaaldelijk op ***3*** of ***4*** om het menu “Instellingen” weer te geven. Druk op de schakelaar ***5*** **OK**;

– Druk herhaaldelijk op ***3*** of ***4*** om het menu “RIJHULPSYSTEMEN” weer te geven. Druk op de schakelaar ***5*** **OK**;

– Druk op ***3*** of ***4*** om het menu “Dodehoekwaarschuwing” weer te geven en druk op de schakelaar ***5*** **OK**;

– Druk nogmaals op de schakelaar ***5*** **OK** om de functie in of uit te schakelen:

☑ functie ingeschakeld

☐ functie uitgeschakeld

De detectiecapaciteit van het systeem volgt een standaardrijvakbreedte. Tijdens het rijden op een smal rijvak kan de functie u waarschuwen als er verder dan de dichtstbijzijnde rijstrook een auto wordt gedetecteerd.

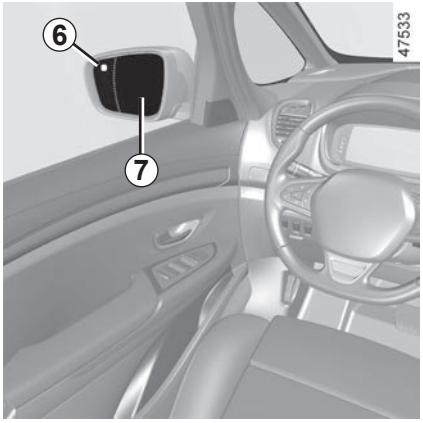

Indicator *6*

Op elke binnenspiegel ***7*** bevindt zich een indicator ***6***.

Opmerking: reinig de binnenspiegels ***7*** regelmatig zodat de indicatoren ***6*** zichtbaar blijven.

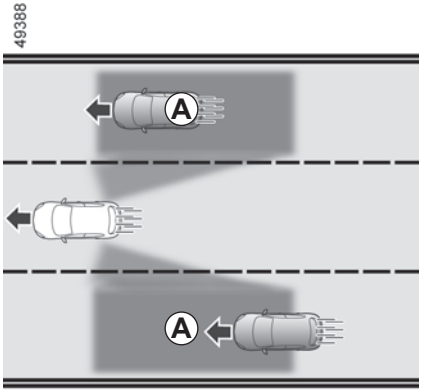

Werking

De functie waarschuwt als de snelheid van de auto hoger wordt dan circa 15 km/u:

– als zich een auto in de dode hoek ***A*** bevindt en deze in dezelfde richting rijdt als uw auto;
– als een auto snel van achteren op een aangrenzende rijstrook binnen het bereik van het detectiegebied ***B*** nadert.

Als u een andere auto inhaalt, verschijnt het controlelampje ***6*** alleen als die auto lang genoeg in de dode hoek van uw auto blijft ***A***.

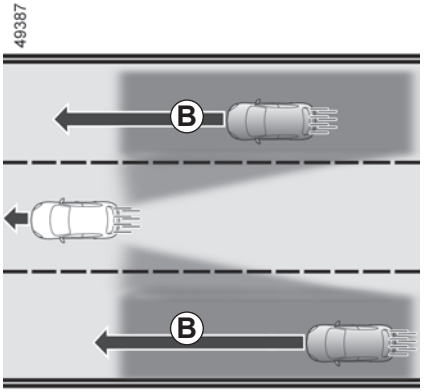

De functie waarschuwt niet als de andere voertuigen niet bewegen.

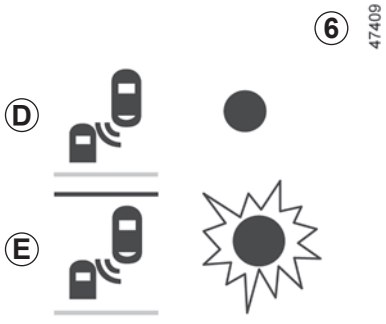

Bij het starten van de motor gaat het systeem terug naar de laatst opgeslagen status voordat het contact werd uitgezet (zie de vorige pagina's).

Display *D*

Eerste waarschuwing: **richtingaanwijzer niet actief**, het controlelampje ***6*** geeft aan dat een auto in het gebied van de dode hoek wordt gedetecteerd en/of dat een auto snel van achteren op een aangrenzende rijstrook nadert.

Display *E*

Richtingaanwijzer ingeschakeld, het waarschuwingslampje ***6*** knippert als de functie een auto in het waarschuwingsgebied van de dode hoek detecteert en/of een auto snel van achteren nadert aan de kant waarnaar u het stuurwiel gaat draaien. Als u de richtingaanwijzer uitschakelt, schakelt de indicator terug naar de eerste waarschuwing (display ***D***).

Omstandigheden waarin de dodehoekwaarschuwing niet werkt

– Tijdens het rijden op een weg met scherpe bochten;

– in omgekeerde volgorde.

Als de auto is uitgerust met een trekhaak die door het systeem wordt herkend, wordt het bericht “Aanhanger: dode hoek assist uit” op het instrumentenpaneel weergegeven. Hiermee wordt u geïnformeerd dat de functie niet operationeel is. Raadpleeg uw merkdealer voor het kiezen van de uitrusting die aangepast is aan uw auto.

storingen

Als het systeem een storing detecteert, verschijnt het bericht “Controleer zijsensoren” op het instrumentenpaneel. Ga naar een merkdealer.

Vanwege de sensoren achter de bumper is het raadzaam om werkzaamheden aan de bumper (reparatie, vervangen, lakwerk, enz.) te laten uitvoeren door een vakman.

– De detectiecapaciteit van het systeem volgt een standaardrijvakbreedte. Als u op een breed rijvak rijdt, kan het systeem geen auto’s detecteren in de dode hoek.

– In geval van blootstelling aan sterke elektromagnetische golven (zoals onder hoogspanningslijnen) of in erg slechte weersomstandigheden (hevige regen, sneeuw, enz.) kan het systeem tijdelijk niet goed werken. Let op de rijomstandigheden.

Kans op ongevallen.

Deze functie is een extra hulp tijdens het rijden. Deze functie kan in geen geval de waakzaamheid en verantwoordelijkheid van de bestuurder vervangen; deze moet altijd de controle over zijn auto behouden.

De bestuurder moet zijn snelheid altijd aanpassen aan het verkeer, ongeacht de aanwijzingen van het systeem.

Het systeem mag in geen geval worden vergeleken met een hindernissensensor of een antibotsingssysteem.

Werkzaamheden/reparaties van het systeem

– In geval van een botsing kan de uitlijning van de radar worden gewijzigd, waardoor deze niet meer naar behoren werkt. Schakel de functie uit en neem contact op met een merkdealer.

– Alle werkzaamheden in de buurt van de radars (reparaties, vervangingen, enz.) moeten door een vakman/vakvrouw worden uitgevoerd.

Enkel een merkdealer mag aan het systeem werken.

Storingen van het systeem

Bepaalde omstandigheden kunnen het systeem storen of de correcte werking ervan verhinderen, zoals:

– Complexe omgeving (metalen bruggen, tunnels, wegen met obstakels aan de zijkant, enz.);

– slechte weersomstandigheden (sneeuw, hagel, ijzel ...).

Risico van vals alarm of afwezigheid van waarschuwingen

Als het systeem abnormaal werkt, schakelt u dit uit en raadpleegt u een merkdealer.

Beperkingen voor de werking van het systeem

– De radarzone moet schoon blijven en mag niet worden gewijzigd, om de goede werking van het systeem te waarborgen.

– Kleine voorwerpen die dichtbij de auto bewegen (motoren, fietsen, voetgangers, enz.) worden mogelijk niet door het systeem herkend.

– In een bocht kunnen de radars soms tijdelijk geen auto's detecteren in de aangrenzende rijstroken.

– De functie waarschuwt laat als er in de aangrenzende rijstroken twee andere voertuigen naast elkaar van achteren naderen, met een veel hogere snelheid dan uw auto (op een weg met drie rijstroken).

– Het systeem geeft wellicht geen waarschuwing als de andere auto's rijden met een snelheid die aanzienlijk verschilt van de uwe.

– Als de auto door een lang voertuig wordt ingehaald (bijv. een vrachtwagen die inhaalt met een soortgelijke snelheid als de auto) onderbreekt het systeem mogelijk de waarschuwing vóór het einde van het manoeuvre.

– De auto rijdt op een bochtige weg.

Uitschakelen van de functie

Schakel de functie uit in deze gevallen:

– Het radargebied is beschadigd (achterbumper);

– De auto is uitgerust met een trekhaak die niet door het systeem wordt herkend.

WAARSCHUWING VEILIGHEIDSAFSTAND (1/4)

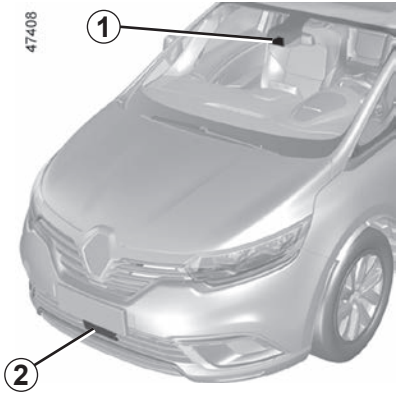

Gebaseerd op de informatie van de radar ***2*** en de camera ***1*** informeert deze functie de bestuurder over het tijdsinterval tussen de eigen auto en de voorligger zodat een veilige afstand tussen de twee auto's kan worden aangehouden.

Opmerking: Zorg ervoor dat de voorruit en de bumper niet bedekt zijn (vuil, modder, sneeuw, condensatie, enz.).

Deze functie wordt ingeschakeld als de auto rijdt met een snelheid van ongeveer 30 tot 200 km/u.

Deze functie is een extra hulp tijdens het rijden. Deze functie kan in geen geval de waakzaamheid en verantwoordelijkheid van de bestuurder vervangen; deze moet altijd de controle over zijn auto behouden.

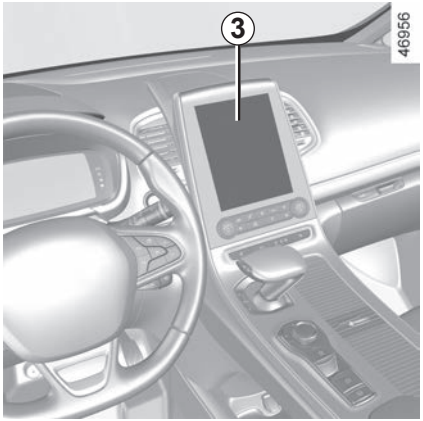

De functie in-/uitschakelen via het multimediascherm *3*

Zie de multimedia-instructies voor het in-/uitschakelen van de functie.

Selecteer “ON” of “OFF”.

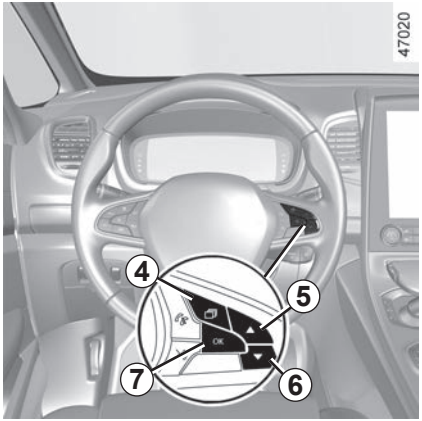

De functie in-/uitschakelen via het menu met voertuiginstellingen

– Zet de auto stil en druk zo vaak als nodig op de schakelaar ***4*** om het tabblad “Voertuig” weer te geven.

– Druk herhaaldelijk op ***5*** of ***6*** om het menu “Instellingen” weer te geven. Druk op de schakelaar ***7*** **OK**;

– Druk herhaaldelijk op ***5*** of ***6*** om het menu “RIJHULPSYSTEMEN” weer te geven. Druk op de schakelaar ***7*** **OK**;

– Druk herhaaldelijk op ***5*** of ***6*** om het menu “Afstand waachuwing” weer te geven. Druk op de schakelaar ***7*** **OK**;

– Druk nogmaals op de schakelaar ***7*** **OK** om de functie in of uit te schakelen:

☑ functie ingeschakeld

☐ functie uitgeschakeld

Telkens wanneer de auto wordt gestart, blijft de functie in de modus die is opgeslagen toen de motor voor het laatst werd uitgeschakeld.

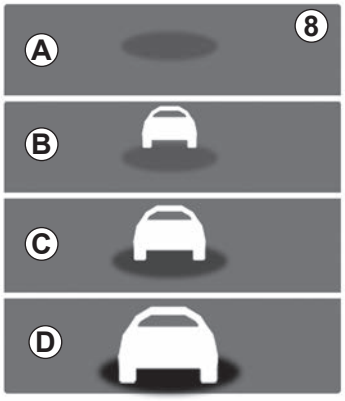

Werking

Als deze functie actief is, wordt de indicator ***8*** op het instrumentenpaneel weergegeven. Deze informeert de bestuurder over de afstand tussen de eigen auto en de voorligger.

– ***A*** (grijs): de functie is niet actief;

– ***A*** (groen): geen auto gedetecteerd;

– ***B*** (groen): het tijdsinterval is groter dan of gelijk aan ongeveer 2 seconden (de afstand tussen de twee voertuigen, aangepast aan uw snelheid);

– ***C*** (oranje): het tijdsinterval is ongeveer 1 tot 2 seconden (onvoldoende afstand tussen de twee voertuigen);

– ***D*** (rood): het tijdsinterval is ongeveer 1 seconde of minder (de afstand tussen de twee voertuigen is veel te kort).

Als de afstand tussen de twee auto's minder is dan ongeveer 0,5 seconde, worden de indicator ***8*** en ***D*** rood op het instrumentenpaneel weergegeven, tezamen met "-.- s".

In bepaalde omstandigheden wordt het tijdsinterval mogelijk niet getoond:

– in een bocht;

– bij het veranderen van rijstrook;

– als de voorligger ver genoeg verwijderd is of buiten bereik is van de radar of camera.

Het interval wordt alleen getoond ter informatie: het systeem kan niet ingrijpen op de auto.

De functie is niet bestemd om gebruikt te worden in de stad of in dynamische rijomstandigheden (bochten, versnellingen, bruusk remmen ...), maar wel in stabiele rijomstandigheden.

De functie heeft geen invloed op het remsysteem.

Het gebied rond de radar en camera moet schoon worden gehouden en in dit gebied mogen geen manipulaties worden uitgevoerd om de goede werking van het systeem te waarborgen.

Alle werkzaamheden die worden uitgevoerd in het gebied waar de radar of camera zich bevindt (reparaties, vervangingen, aanpassingen aan de voorruit en/of bumper, enz.) moeten door een vakman of vakvrouw worden uitgevoerd.

WAARSCHUWING VEILIGHEIDSAFSTAND (4/4)

Deze functie is een extra hulp tijdens het rijden. Deze functie kan in geen geval de waakzaamheid en verantwoordelijkheid van de bestuurder vervangen; deze moet altijd de controle over zijn auto behouden.

Werkzaamheden/reparaties van het systeem

– Bij een botsing wordt de uitlijning van de radar en/of camera mogelijk gewijzigd, wat gevolgen kan hebben voor de correcte werking ervan. Schakel de functie uit en neem contact op met een merkdealer.

– Alle werkzaamheden die worden uitgevoerd in het gebied waar de radar en/of camera zich bevinden/bevindt (reparaties, vervangingen, aanpassingen aan de voorruit en/of bumper, enz.) moeten door een vakman of vakvrouw worden uitgevoerd.

Enkel een merkdealer mag aan het systeem werken.

Storingen van het systeem

– Als de vooruit of de bumper niet schoon is (belemmering door vuil, glas, sneeuw, condensatie, enz.);
– een complexe omgeving (metalen brug, tunnel enzovoort);
– slechte weersomstandigheden (sneeuw, hagel, ijzel enzovoort);
– slecht zicht (nacht, mist enzovoort);
– slechte contrast tussen de voorligger en de omgeving (bijvoorbeeld witte auto in een sneeuwgebied, enz.);
– verblinding (felle zon, lichten van tegemoetkomende auto’s enzovoort);
– de weg is smal, bochtig en golvend (scherpe bochten enzovoort)

Risico van onjuiste vals alarm.

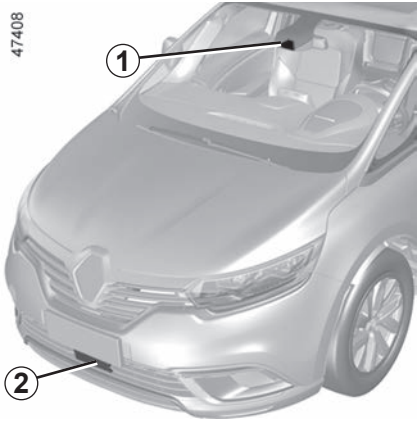

Het systeem gebruikt informatie van de radar ***2*** en de camera ***1*** om de afstand te bepalen tot de voorligger en tot eventuele voetgangers in de omgeving.

Het systeem informeert de bestuurder als er een risico bestaat op een frontale botsing om de juiste noodmanoeuvres mogelijk te maken (het rempedaal indrukken en/of het stuurwiel draaien).

Afhankelijk van het reactievermogen van de bestuurder kan het systeem helpen bij het remmen om schade te beperken of een botsing te voorkomen.

Plaats van de camera *1*

Zorg ervoor dat de voorruit niet is bedekt (door vuil, modder, condens enz.).

Plaats van de radar *2*

Zorg ervoor dat het radargebied niet wordt geblokkeerd (door vuil, modder, sneeuw of een slecht gemonteerde nummerplaat voor) of wordt geraakt, gewijzigd (bijv. met autolak) of afgedekt door accessoires aan de voorzijde van het voertuig (bijv. op de grille of het logo, enz.).

Met dit systeem wordt de auto maximaal afgeremd totdat deze zo nodig volledig stilstaat.

Gebruik om veiligheidsredenen altijd de autogordel tijdens het rijden en controleer of alles goed vastzit, zodat de inzittenden niet kunnen worden geraakt door loszittende voorwerpen.

Deze functie is een extra hulp tijdens het rijden. Deze functie kan in geen geval de waakzaamheid en verantwoordelijkheid van de bestuurder vervangen; deze moet altijd de controle over zijn auto behouden.

Werkzaamheden

Detectie van auto's

Tijdens het rijden zal het systeem in geval van een botsing met het voorliggende voertuig:

– **waarschuwen voor botsingsgevaar:** bij een voertuigsnelheid tussen 7 en 120 km/u verschijnt het rode bericht "Remmen" op het instrumentenpaneel ***3*** en hoort u een piepsignaal.

  Als de bestuurder het rempedaal indrukt en het systeem nog altijd een risico op een botsing detecteert, wordt sterker afgeremd;

– **de remmen kunnen worden geactiveerd:** als het voertuig langzamer rijdt dan circa 120 km/u, terwijl de bestuurder niet reageert op de waarschuwing en er een botsing dreigt.

55626

Als de auto stopt als gevolg van de actieve noodstop moet de bestuurder de auto stilzetten door het rempedaal in te drukken.

Let op: als de bestuurder gebruikmaakt van bedieningselementen van de auto (stuurwiel, pedalen enz.) kan het systeem sommige operaties vertragen of niet activeren.

Speciale waarschuwingsfuncties

Afhankelijk van de snelheid kunnen de waarschuwing en het remmen gelijktijdig geactiveerd worden.

Speciale functies van stilstaande auto´s

Stilstaande auto´s worden gedetecteerd als uw auto met een snelheid van ongeveer tussen de 7 km/u en 80 km/u rijdt. Het systeem is niet ingeschakeld en geeft geen waarschuwing af als u harder dan ongeveer 80 km/u rijdt.

In geval van noodmanoeuvre kunt u op elk moment stoppen met remmen door:
– door het gaspedaal kort in te drukken;
of
– aan het stuur te draaien als uitwijkmanoeuvre bij een botsing.

Detectie van voetgangers en fietsers
(afhankelijk van de auto)

Bij kans op een botsing met een fietser of voetganger terwijl het voertuig rijdt, zal het systeem:

– **waarschuwen voor botsingsgevaar:** bij een voertuigsnelheid tussen 7 en 80 km/u verschijnt het rode bericht “Remmen” op het instrumentenpaneel ***3*** en hoort u een waarschuwingssignaal.

  Als de bestuurder het rempedaal indrukt en het systeem nog altijd een risico op een botsing detecteert, wordt sterker afgeremd;

– **Activering van remmen:** als de bestuurder niet op de waarschuwing reageert en een botsing dreigt.

55626

Als de auto stopt als gevolg van de actieve noodstop moet de bestuurder de auto stilzetten door het rempedaal in te drukken.

Let op: als de bestuurder gebruikmaakt van bedieningselementen van de auto (stuurwiel, pedalen enz.) kan het systeem sommige operaties vertragen of niet activeren.

Speciale waarschuwingsfuncties

Afhankelijk van de snelheid kunnen de waarschuwing en het remmen gelijktijdig geactiveerd worden.

In geval van noodmanoeuvre kunt u op elk moment stoppen met remmen door:
– door het gaspedaal kort in te drukken;
of
– aan het stuur te draaien als uitwijkmanoeuvre bij een botsing.

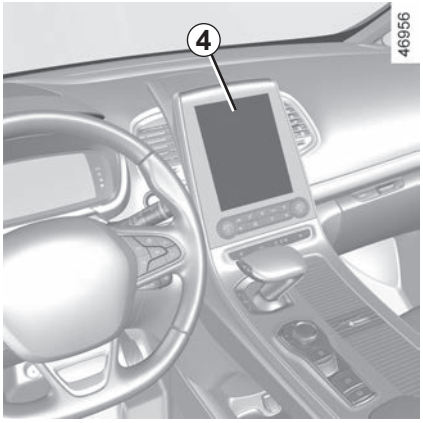

Het systeem in-/uitschakelen via het multimediascherm *4*

Zie de multimedia-instructies voor het in-/uitschakelen van de functie.

Selecteer “ON” of “OFF”.

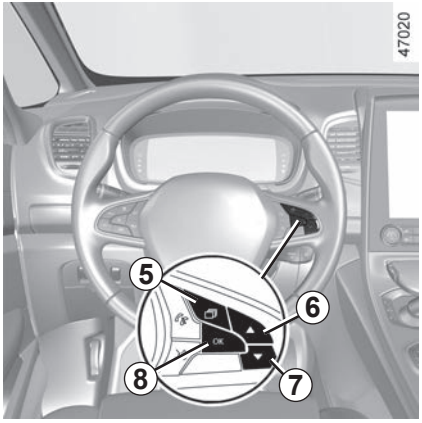

Het systeem in-/uitschakelen via het menu met voertuiginstellingen

– Zet de auto stil en druk zo vaak als nodig op de schakelaar ***5*** om het tabblad “Voertuig” weer te geven.

– Druk herhaaldelijk op ***6*** of ***7*** om het menu “Instellingen” weer te geven. Druk op de schakelaar ***8*** **OK**;

– Druk herhaaldelijk op ***6*** of ***7*** om het menu “RIJHULPSYSTEMEN” weer te geven. Druk op de schakelaar ***8*** **OK**;

– Druk herhaaldelijk op ***6*** of ***7*** om het menu “Actief remmen” weer te geven en druk op de schakelaar ***8*** **OK**.

Druk opnieuw op de schakelaar ***8*** **OK** om de functie in of uit te schakelen:

☑ functie ingeschakeld

☐ functie uitgeschakeld

Bij het uitschakelen van het systeem verschijnt het controlelampje OFF of, afhankelijk van de auto, het controlelampje OFF.

Het systeem wordt opnieuw ingeschakeld telkens het contact wordt aangezet.

Tijdelijk niet beschikbaar

Als het systeem een tijdelijke fout detecteert, verschijnt het controlelampje

of, afhankelijk van de auto, het controlelampje

.

De mogelijke oorzaken zijn:

– Het systeem is tijdelijk inactief (door verblindende zon, dimlichten, slechte weersomstandigheden enzovoort). Het systeem werkt weer als het zicht verbetert.

– Het systeem wordt tijdelijk onderbroken (d.w.z. de voorruit of de voor- of achterbumper is bedekt met vuil, modder, sneeuw, condens enz.). In dat geval parkeert u de auto en zet u de motor uit. Maak de voorruit en de voorbumper schoon. Als u de motor weer start, verdwijnen het controlelampje en het bericht.

Als dit niet het geval is, heeft dit mogelijk een andere oorzaak. Neem contact op met een merkdealer.

storingen

het controlelampje en

of

(afhankelijk van het autotype) verschijnt om een storing aan te duiden. Ga naar een merkdealer.

Actieve noodstop

Deze functie is een extra hulp tijdens het rijden. Deze functie kan in geen geval de waakzaamheid en verantwoordelijkheid van de bestuurder vervangen; deze moet altijd de controle over zijn auto behouden. De activering van deze functie wordt mogelijk vertraagd of niet uitgevoerd als de bestuurder een actie uitvoert (op het stuurwiel, de pedalen, enz.).

Het systeem wordt mogelijk niet ingeschakeld:
– met de versnellingshendel in neutrale stand;
– wanneer de handrem is ingeschakeld;
– Als het elektronische stabiliteitsprogramma (ESC) is gestart.

Werkzaamheden/reparaties van het systeem

– Bij een botsing wordt de uitlijning van de radar en/of camera mogelijk gewijzigd, wat gevolgen kan hebben voor de correcte werking ervan. Schakel de functie uit en neem contact op met een merkdealer.

– Alle werkzaamheden in de buurt van de radar en/of camera (reparaties, vervangingen, aanpassingen aan de voorruit enz.) moeten worden uitgevoerd door een vakman.

Enkel een merkdealer mag aan het systeem werken.

Storingen van het systeem

Bepaalde omstandigheden kunnen het systeem storen of de correcte werking ervan verhinderen, zoals:
– een complexe omgeving (metalen brug, tunnel enzovoort);
– slechte weersomstandigheden (sneeuw, hagel, ijzel enzovoort);
– slecht zicht (nacht, mist enzovoort);
– slecht contrast tussen het object (auto, voetganger enzovoort) en de omgeving (bijvoorbeeld een voetganger met witte kleding in de sneeuw enzovoort);
– verblinding (felle zon, lichten van tegemoetkomende auto's enzovoort);
– bedekte voorruit (vuil, ijs, sneeuw, condensatie enzovoort);
– ...

In deze omstandigheden kan het zijn dat het systeem de chauffeur niet waarschuwt of per ongeluk remt.

Beperkingen voor de werking van het systeem
– Elke keer dat de auto wordt gestart, voert het systeem een kalibratie uit overeenkomstig de omgeving van de auto en kan het worden uitgeschakeld voor de duur van ongeveer twee tot vijf minuten;
– Voor een voertuig dat in tegengestelde richting rijdt, wordt geen waarschuwing gegeven en treedt het systeem niet in werking.
– Het gebied rond de radar en camera moet schoon worden gehouden en vrij van elke vorm van interventie om de goede werking van het systeem te waarborgen;
– Het systeem reageert mogelijk niet zo goed op kleine voertuigen zoals motorfietsen als op andere voertuigen;
– Het systeem werkt mogelijk niet goed bij een glad wegdek (regen, sneeuw, ijzel enz.);
– Om een juiste werking te kunnen garanderen moeten de volledige contouren van de voetganger worden gedetecteerd. Wat niet door het systeem kan worden gedetecteerd:
  – voetgangers in het donker of bij weinig licht;
  – gedeeltelijk zichtbare voetgangers;
  – voetgangers die kleiner zijn dan ongeveer 80 cm;
  – voetgangers die grote voorwerpen dragen;
  – ...

In deze omstandigheden kan het zijn dat het systeem de chauffeur niet waarschuwt of per ongeluk remt.

Uitschakelen van de functie

Schakel de functie uit in deze gevallen:

– de knipperlichten niet werken;

– het gebied van de camera is beschadigd (aan de kant van de voorruit of de binnenspiegel);

– De voorkant van de auto is beschadigd (impact, krassen op de radar enz.);

– de auto wordt gesleept (bij pech);

– De voorruit is gebarsten of vervormd (voer geen reparaties uit aan dit gedeelte van de voorruit; laat deze vervangen door een merkdealer);

– U rijdt niet op een geasfalteerde weg.

Als het systeem abnormaal werkt, schakelt u dit uit en raadpleegt u een merkdealer.

Onderbreking van de functie

U kunt het actief remmen op elk moment onderbreken door het gaspedaal kort in te drukken of aan het stuur te draaien om uit te wijken om een botsing te voorkomen.

WAARSCHUWING VERMOEIDHEIDSDETECTIE (1/2)

De vermoeidheidsdetectie is een nuttige functie op eentonige wegen (zoals autosnelwegen).

Het rijgedrag van de bestuurder wordt geanalyseerd, inclusief diverse gebeurtenissen, om u te informeren bij elk risico op vermoeidheid, zoals:
– stuurwielbeweging;
– acties van de bestuurder op andere voorzieningen (richtingaanwijzers, ruitensproeier, enz.);
– gereden tijd zonder pauze;
– ...

Deze functie is een extra hulp tijdens het rijden, in geval van vermoeidheid. Deze functie neemt niet de taak van de bestuurder over.

In geen geval kan deze functie de oplettendheid en verantwoordelijkheid van de bestuurder tijdens het rijden vervangen.

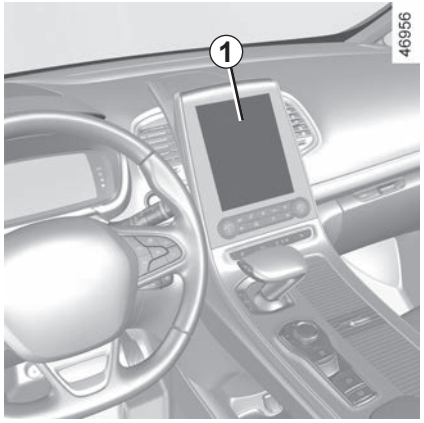

In-/uitschakelen via het multimediascherm *1*

Zie de multimedia-instructies voor het in-/uitschakelen van de functie.

Selecteer “ON” of “OFF”.

Wanneer de motor wordt gestart, blijft het systeem in dezelfde staat als vóór het uitzetten van het contact.

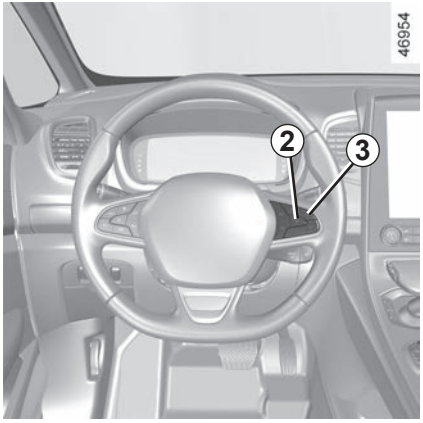

Auto's zonder navigatiesysteem

– Houd met stilstaande auto de schakelaar ***2* OK** ingedrukt om naar het instellingenmenu te gaan.

– Schakel ***3*** zolang omhoog of omlaag tot u bij het menu "Rijondersteun." komt. Druk op de schakelaar ***2* OK**.

– Schakel ***3*** omhoog of omlaag tot u bij het menu "Waarschuwing vermoeidheidsdetectie" komt en druk op de schakelaar ***2* OK**.

– Druk opnieuw op de schakelaar ***2* OK** om de functie in of uit te schakelen.

Werking

De functie is gereed om te waarschuwen als:

– de auto rijdt sneller dan ongeveer 60 km/u;

en

– Na het verwijderen van de vorige waarschuwing zijn er ongeveer 15 minuten verstreken.

De functie geeft een waarschuwing als het systeem herhaaldelijk tekenen van vermoeidheid detecteert bij de bestuurder.

Als het gevaar van vermoeidheid bestaat, verschijnt het bericht "Controleer Driver Alert" op het instrumentenpaneel, samen met een geluidssignaal.

Druk op de schakelaar ***2* OK** om de waarschuwing te wissen.

Het is raadzaam om zo snel mogelijk te stoppen voor een pauze.

Opmerking:

– Als de waarschuwing niet verdwijnt als u drukt op ***2* OK**, wordt de piep herhaald.

– de functie kan een bepaalde rijstijl interpreteren als een teken van vermoeidheid (sportief rijden, onjuist rijden, enz.) of van rijden op een weg in slechte staat.

storingen

Wanneer het systeem een storing waarneemt, verschijnt het bericht "Controleer Driver Alert" op het instrumentenpaneel. Raadpleeg een merkdealer.

DETECTIE VAN VERKEERSBORDEN (1/4)

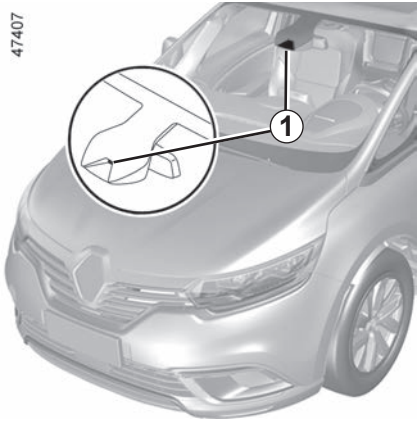

Het systeem detecteert aan de kant van de weg verkeersborden die de maximumsnelheid aangeven en geeft de maximumsnelheid op het instrumentenpaneel weer.

Deze functie gebruikt vooral de informatie van de camera ***1*** op de voorruit, achter de achteruitkijkspiegel.

Opmerking: zorg ervoor dat de voorruit niet is bedekt (door vuil, modder, damp enzovoort).

Voor auto's die hiermee zijn uitgerust, wordt ook de informatie van het navigatiesysteem gebruikt.

Als de snelheidsbegrenzer is ingeschakeld, kunt u de ingestelde snelheid aanpassen aan de snelheid aangegeven door het systeem.

Als de maximumsnelheid wordt overschreden, wordt de bestuurder op het instrumentenpaneel gewaarschuwd.

Als een auto met een navigatiesysteem in een land rijdt met andere snelheidseenheden dan die van de auto, wordt de snelheidslimiet weergegeven in de eenheid van het desbetreffende land, samen met de omgerekende snelheidslimiet in de eenheid van het instrumentenpaneel van de auto.

In landen waarin op bepaalde typen wegen langzamer moet worden gereden als het regent, kan de maximumsnelheid automatisch worden aangepast nadat de ruitenwissers enkele seconden zijn gebruikt in auto's met een navigatiesysteem.

Bijzondere omstandigheden

Het systeem houdt geen rekening met uitzonderlijke snelheidsbeperkingen, bijvoorbeeld op dagen waarop de luchtverontreiniging piekt.

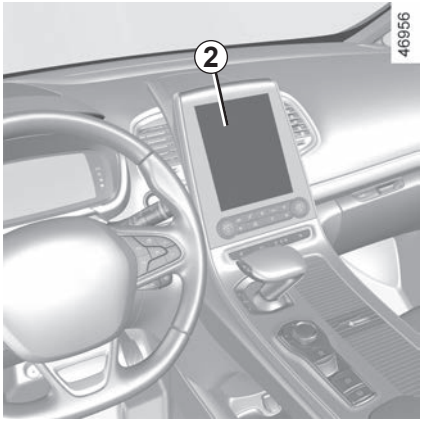

Het systeem in-/uitschakelen via het multimediascherm *2*

Zie de multimedia-instructies voor het in-/uitschakelen van de functie.

Selecteer “ON” of “OFF”.

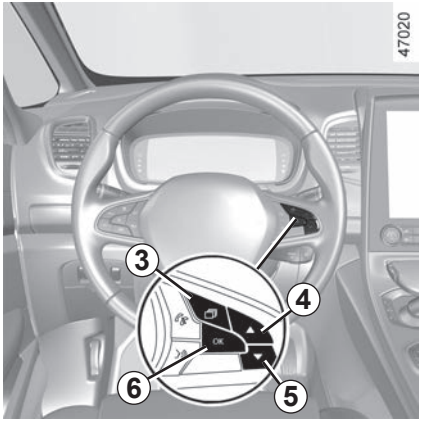

Als de functie actief is, kunt u afhankelijk van de landelijke wetgeving de optie “Risicozones tonen” activeren. Het systeem vertelt u hoe ver u van deze zone bent verwijderd en zodra u deze zone inrijdt.

Het systeem in-/uitschakelen via het menu met voertuiginstellingen

– Zet de auto stil en druk zo vaak als nodig op de schakelaar ***3*** om het tabblad “Voertuig” weer te geven.
– Druk herhaaldelijk op ***4*** of ***5*** om het menu “Instellingen” weer te geven. Druk op de schakelaar ***6*** **OK**;
– Druk herhaaldelijk op ***4*** of ***5*** om het menu “RIJHULPSYSTEMEN” weer te geven. Druk op de schakelaar ***6*** **OK**;
– Druk op ***4*** of ***5*** om het menu “Waarschuwing voor snelheid” weer te geven en druk op de schakelaar ***6*** **OK**;
– Druk op de schakelaar ***6*** **OK** om de functie te activeren of te deactiveren:

☑ functie ingeschakeld

☐ functie uitgeschakeld

Werkzaamheden

Controleen waarschuwingslampjes

De functie geeft de volgende waarschuwingslampjes weer:

7 Verkeersborden met een maximumsnelheid

8 Extra verkeersborden (begin of einde van zone “Niet inhalen”, maximumsnelheid op- of afrit, snelheid voor rijden met een caravan, maximumsnelheid geldend voor een bepaalde afstand, enz.).

Als de maximumsnelheid wordt overschreden, knippert de cirkel rond het paneel (waarschuwingslampje ***7***) en is een geluidssignaal te horen om de bestuurder te waarschuwen.

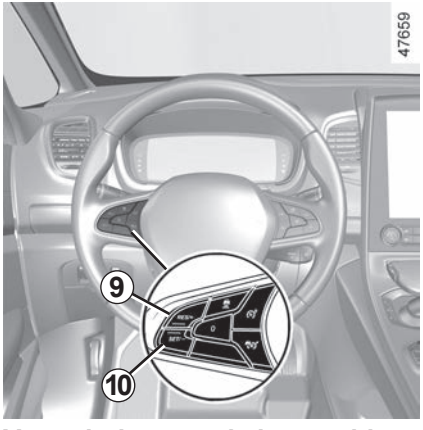

Verandering van de ingestelde maximumsnelheid

Als de melding over de maximumsnelheid afwijkt van de gedetecteerde snelheidswaarde, drukt u op de volgende schakelaars en houdt u deze ingedrukt:

– ***9*** (RES/+) om de snelheid van de melding tot de gedetecteerde snelheid te verhogen;
– ***10*** (SET/-) om de snelheid van de melding tot de gedetecteerde snelheid te verlagen.

storingen

Het systeem kan de snelheidsbeperking niet detecteren:

– de voorruit niet schoon is;

– de camera verblind wordt door de zon;

– bij onvoldoende zicht (‘s nachts, bij mist, enz.);

– als de verkeersborden onleesbaar (door sneeuw, enz.) of verborgen zijn (achter een andere auto of bomen);

– als de informatie van het navigatiesysteem niet actueel is.

Deze functie is een extra hulp tijdens het rijden. Deze functie kan in geen geval de waakzaamheid en verantwoordelijkheid van de bestuurder vervangen; deze moet altijd de controle over zijn auto behouden.

De bestuurder moet zijn snelheid altijd aanpassen aan het verkeer, ongeacht de aanwijzingen van het systeem.

Het systeem detecteert verkeersborden die de maximumsnelheid aangeven, maar geen andere borden (bijv. op- en afritten naar of vanuit stedelijke gebieden, enz.).

Het systeem detecteert mogelijk niet alle snelheidsborden of interpreteert ze mogelijk verkeerd.

De bestuurder mag deze borden die niet door het systeem worden gedetecteerd, niet negeren en moet zich altijd aan de verkeersborden en het verkeersreglement houden.

Bij slecht zicht (mist, sneeuw, vorst ...) geeft het systeem wellicht niet de juiste maximumsnelheid aan.

De bestuurder moet zijn snelheid altijd aanpassen aan het verkeer, ongeacht de aanwijzingen van het systeem.

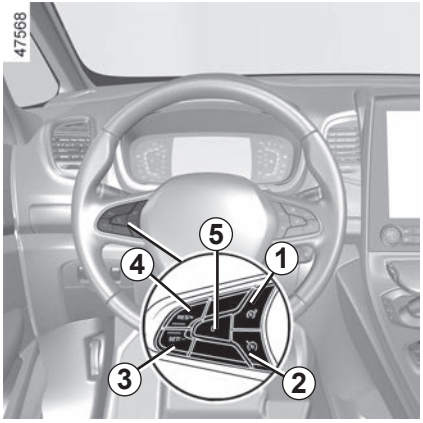

De snelheidsbegrenzer is een functie die u helpt om een door u gekozen **maximumsnelheid** niet te overschrijden.

Bediening

1 Schakelaar Snelheidsbegrenzer aan/uit.

2 Schakelaar Snelheidsregelaar aan/uit.

3 Schakelaar om de maximumsnelheid te activeren en te verlagen (SET/-).

4 Schakelaar om de maximumsnelheid te activeren en te verhogen of om de opgeslagen maximumsnelheid in te stellen (RES/+).

5 Uitschakelen van de functie (de ingestelde maximumsnelheid blijft in het geheugen) (0).

U kunt de snelheidsbegrenzer koppelen aan de functie “Detectie van verkeersborden”. ➥ 2.69.

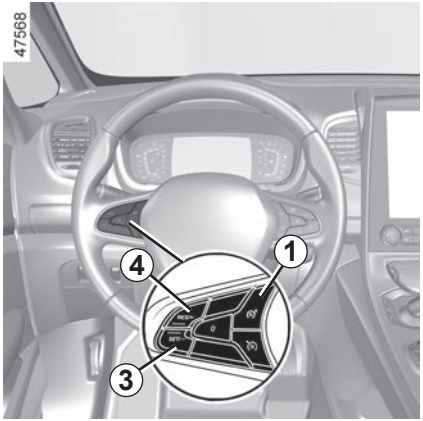

Het rijden

Wanneer een maximumsnelheid is ingesteld maar nog niet is bereikt, gaat het rijden zoals bij een auto zonder de functie snelheidsbegrenzer.

Zodra de ingestelde snelheid is bereikt, zal de auto deze niet overschrijden - ook niet als u het gaspedaal verder indrukt - behalve in een noodgeval (zie “Ingestelde snelheid overschrijden”).

Inschakelen

Druk op de schakelaar ***1***. Het waarschuwingslampje ***6*** wordt grijs weergegeven. Het bericht “Begrenzer Ingeschakeld” verschijnt op het instrumentenpaneel, tezamen met streepjes om aan te geven dat de functie snelheidsbegrenzer werkt en wacht tot een maximumsnelheid wordt opgeslagen.

Als u de huidige snelheid wilt opslaan, drukt u op de schakelaar ***4*** (RES/+) of de schakelaar ***3*** (SET/-): de streepjes worden door de maximumsnelheid vervangen. Afhankelijk van de auto brandt het waarschuwingslampje ***6*** wit.
De minimum te registreren snelheid is 30 km/u.

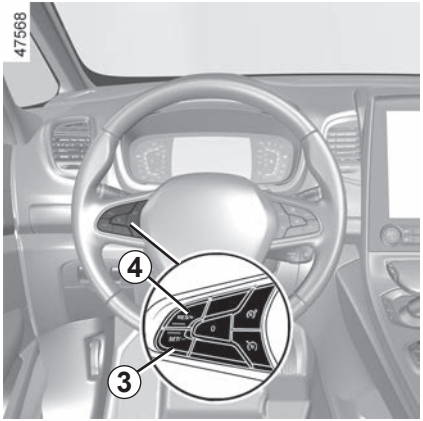

Verandering van de ingestelde maximumsnelheid

U kunt de ingestelde maximum snelheid veranderen door (het achter elkaar indrukken of het lang ingedrukt houden) van:

– de schakelaar ***4*** (RES/+) om de snelheid te verhogen;

– de schakelaar ***3*** (SET/-) om de snelheid te verlagen.

Overschrijden van de ingestelde snelheid

Het blijft altijd mogelijk de ingestelde maximum snelheid te overschrijden door: **zo snel en diep mogelijk** het gaspedaal in te drukken (voorbij het “zware punt”)
Tijdens het overschrijden van de snelheid knippert de snelheid in het rood op het instrumentenpaneel. Laat vervolgens het gaspedaal los: de functie snelheidsbegrenzer treedt weer in werking zodra u langzamer rijdt dan de in het geheugen opgeslagen snelheid.

Als de functie snelheidsbegrenzer (na verschillende pogingen om deze in te schakelen) niet beschikbaar is, neemt u contact op met een merkdealer.

Onmogelijkheid om de ingestelde maximum snelheid vast te houden

Tijdens een steile afdaling kan het systeem de maximumsnelheid wellicht niet aanhouden; in dat geval knippert de ingestelde snelheid op het instrumentenpaneel en hoort u een geluidssignaal met een regelmatig interval.

Onderbreken van de functie

De werking van de snelheidsbegrenzer wordt opgeschort als u drukt op de schakelaar ***5*** (0). De maximumsnelheid wordt opgeslagen en op het instrumentenpaneel grijs weergegeven.

Opnieuw inschakelen van de maximumsnelheid

Als een snelheid is opgeslagen, kunt u deze oproepen door op de schakelaar ***4*** te drukken.

Uitschakelen van de functie

De functie snelheidsbegrenzer wordt onderbroken:

– als u op de schakelaar ***1*** drukt. In dit geval wordt er geen snelheid meer in het geheugen opgeslagen;

– als u op de schakelaar ***2*** drukt. In dat geval wordt de snelheidsregelaar geselecteerd en er is geen opgeslagen snelheid.

Het controlelampje ***6*** verdwijnt om te bevestigen dat de functie niet langer actief is.

Als de functie snelheidsbegrenzer in de modus stand-by is gezet, drukt u op de schakelaar ***3*** om de functie weer te activeren zonder de opgeslagen snelheid te gebruiken: de actuele snelheid van de auto wordt gebruikt.

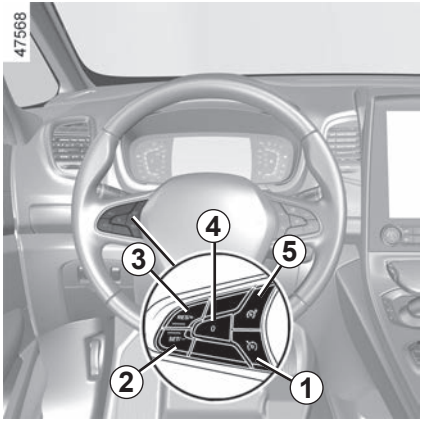

De snelheidsregelaar is een functie die u helpt de door u gekozen rijsnelheid op een constante waarde vast te houden, dit wordt de **ingestelde snelheid** genoemd.

Vanaf 30 km/u kunt u de snelheid traploos instellen.

Bediening

1 Schakelaar Snelheidsregelaar aan/uit.

2 Schakelaar om de ingestelde snelheid (**SET/-**) te activeren en te verlagen.

3 Schakelaar om de kruissnelheid te activeren en te verhogen of om de kruissnelheid (**RES/+**) uit het geheugen op te roepen.

4 Uitschakelen van de functie (de ingestelde snelheid blijft in het geheugen) (**0**).

5 Schakelaar Snelheidsbegrenzer aan/uit.

Deze functie is een extra hulp tijdens het rijden.

Ook met deze extra rijhulp is de bestuurder altijd verplicht om zich aan de snelheidslimieten te houden en alert te blijven.

De bestuurder moet altijd controle houden over de auto.

De snelheidsregelaar moet niet gebruikt worden in druk verkeer, op een bochtige of gladde weg (ijzel, aquaplaning, kiezelsteentjes) en als de weersomstandigheden ongunstig zijn (mist, regen, zijwind, enz.).

Kans op ongevallen.

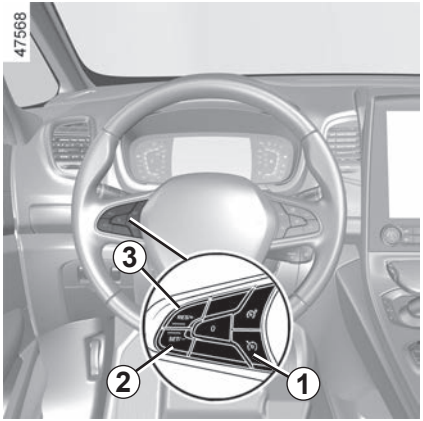

Inschakelen

Gebruik schakelaar ***1***.

Het waarschuwingslampje ***6*** wordt grijs weergegeven.

Het bericht “Regelaar Ingeschakeld” verschijnt op het instrumentenpaneel, tezamen met streepjes om aan te geven dat de snelheidsregelaar actief is en klaar is voor het opslaan van een ingestelde snelheid.

Instellen van de snelheid

Druk bij een constante snelheid die hoger is dan ongeveer 30 km/u op de schakelaar ***2*** (**SET/-**) of de schakelaar ***3*** (**RES/+**): de functie wordt ingeschakeld en de huidige snelheid wordt gebruikt.

De streepjes worden vervangen door de ingestelde snelheid. De ingestelde snelheid is bevestigd wanneer de opgeslagen snelheid en het waarschuwingslampje groen worden weergegeven ***6***.

Als u de functie probeert in te schakelen wanneer u minder dan 30 km/u rijdt, verschijnt het bericht “Snelh. ongeldig” en blijft de functie uitgeschakeld.

Het rijden

Als een snelheid in het geheugen is vastgelegd en de functie snelheidsregelaar is ingeschakeld, kunt u uw voet van het gaspedaal nemen.

Let op: u moet de voeten dicht bij de pedalen te houden om te kunnen ingrijpen bij noodsituaties.

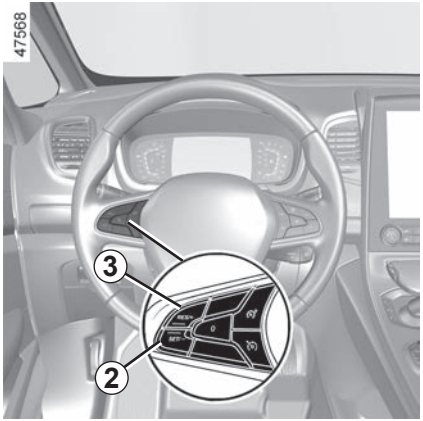

Veranderen van de ingestelde snelheid

U kunt de ingestelde snelheid veranderen door een aantal keren te drukken op:

– de schakelaar ***2*** (**SET/-**) om de snelheid te verlagen;

– de schakelaar ***3*** (**RES/+**) om de snelheid te verhogen.

Opmerking: Druk op een van de schakelaars en houd deze ingedrukt om de snelheid trapsgewijs te wijzigen.

Sneller rijden dan de gekozen snelheid

U kunt de snelheid van de auto altijd verhogen door het gaspedaal in te drukken.

Zo lang u te snel rijdt, knippert de ingestelde snelheid rood op het instrumentenpaneel.

Laat daarna het gaspedaal los: na enkele seconden gaat de auto automatisch weer met de oorspronkelijk ingestelde snelheid rijden.

Onmogelijkheid om de ingestelde snelheid vast te houden

Tijdens een steile afdaling kan het zijn dat het systeem de ingestelde snelheid niet kan aanhouden: in dat geval knippert de ingestelde snelheid rood op het instrumentenpaneel en hoort u regelmatig een geluidssignaal.

Als de functie snelheidsregelaar niet meer beschikbaar is (na verschillende pogingen om deze te activeren), neemt u contact op met een merkdealer.

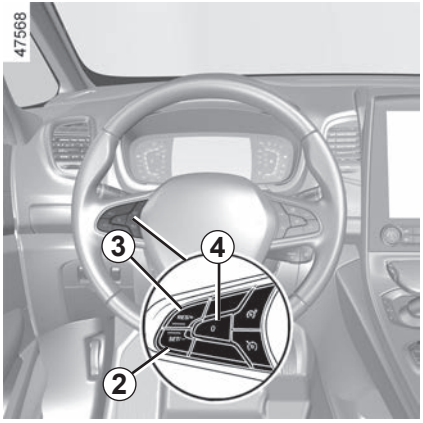

Onderbreken van de functie

De functie wordt uitgeschakeld als u drukt op:

– de schakelaar ***4*** (**0**);

– het rempedaal;

– de overgang naar neutraal.

De ingestelde snelheid wordt opgeslagen en op het instrumentenpaneel grijs weergegeven.

Oproepen van de ingestelde snelheid

Als een snelheid in het geheugen is opgeslagen, kan deze in de juiste omstandigheden (verkeersdrukte, staat van het wegdek, weersomstandigheden, enz.) worden opgeroepen.

Druk op de schakelaar ***3*** (**RES/+**) als de snelheid van de auto hoger is dan 30 km/u.

Als de snelheid is opgeslagen, wordt de activering van de functie snelheidsregelaar bevestigd door de weergave van de ingestelde snelheid. Afhankelijk van de auto wordt het waarschuwingslampje ***6*** weergegeven.

NB: als de eerder opgeslagen snelheid veel hoger is dan de actuele snelheid, trekt de auto snel op naar deze hogere snelheid.

Als de regelaar stand-by is, komt de regelaarfunctie weer in werking door een druk op de schakelaar ***2*** (**SET/-**), ongeacht de snelheid die in het geheugen is opgeslagen; de actuele snelheid van de auto wordt gebruikt.

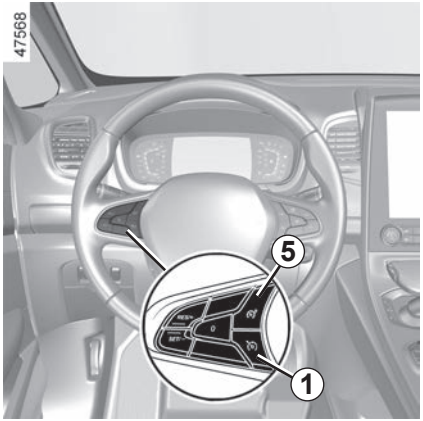

Uitschakelen van de functie

De functie snelheidsregelaar wordt onderbroken:

– als u op de schakelaar ***1*** drukt. In dit geval wordt er geen snelheid meer in het geheugen opgeslagen;

– als u op de schakelaar ***5*** drukt. In dat geval wordt de snelheidsbegrenzer geselecteerd en is er geen opgeslagen snelheid.

Het controlelampje ***6*** verdwijnt om te bevestigen dat de functie niet langer actief is.

Het onderbreken of uitschakelen van de snelheidsregelaar brengt geen snelle snelheidsvermindering met zich mee: u moet remmen door het rempedaal in te drukken.

STOP AND GO SNELHEIDSREGELAAR (1/14)

De Stop and Go snelheidsregelaar gebruikt informatie van een radar of camera om de auto op een bepaalde ingestelde snelheid - de kruissnelheid - te houden, op een veilige afstand van uw voorligger.

Als uw voorligger afremt, kan de Stop and Go snelheidsregelaar uw auto afremmen tot volledige stilstand en vervolgens weer laten vertrekken.

Het systeem laat uw auto versnellen en vertragen met behulp van de motor en het remsysteem.

Het maximumbereik van het systeem is ongeveer 150 meter. Dit kan variëren afhankelijk van de wegomstandigheden (hoogteverschillen, weersomstandigheden, enz.)

De Stop and Go snelheidsregelaar kan worden ingeschakeld van 0 tot 170 km/u, afhankelijk van de rijomstandigheden (verkeer, weer, enz.).

De functie wordt aangeduid met het symbool .

NB:

– De bestuurder moet zich houden aan de maximumsnelheden en veilige afstanden die gelden in het land waar hij rijdt.

– de Stop and Go adaptieve snelheidsregelaar kan de auto afremmen tot een derde van het remvermogen. Naargelang van de situatie moet de bestuurder mogelijk zelf harder remmen.

De Stop and Go snelheidsregelaar kan geen noodstop activeren en heeft slechts een beperkte remcapaciteit.

Deze functie is een extra hulp tijdens het rijden.

Ook met deze extra rijhulp is de bestuurder altijd verplicht om zich aan de snelheidslimieten en veilige afstanden te houden en alert te blijven.

De bestuurder moet altijd controle houden over de auto.

De bestuurder moet altijd zijn snelheid aanpassen aan de omgeving en aan de verkeersomstandigheden.

De Stop and Go adaptieve snelheidsregelaar mag alleen worden gebruikt op een autosnelweg of autoweg met meerdere rijstroken en gescheiden rijrichtingen.

De snelheidsregelaar mag niet gebruikt worden in druk verkeer, op een bochtige of gladde weg (ijzel, aquaplaning, kiezelsteentjes) en bij slechte weersomstandigheden (mist, regen, zijwind, enz.).

Kans op ongevallen.

Plaats van de camera *1*

Zorg ervoor dat de voorruit niet is bedekt (door vuil, modder, condens enz.).

Plaats van de radar *2*

Zorg ervoor dat het radargebied niet wordt geblokkeerd (door vuil, modder, sneeuw of een slecht gemonteerde nummerplaat voor) of wordt geraakt of gewijzigd (bijv. met autolak) of verborgen door accessoires aan de voorkant van het voertuig (bijv. op de grille of het logo).

Bedieningsknoppen

3 Veilige afstand instellen

4 Uitschakelen van de functie (de ingestelde snelheid blijft in het geheugen) (**0**).

5 Hoofdschakelaar Stop and Go adaptieve snelheidsregelaar.

6 Inschakelen, opslaan en verlagen van de kruissnelheid (**SET/-**).

7 Schakelaar om de kruissnelheid te activeren en te verhogen of om de kruissnelheid (**RES/+**) uit het geheugen op te roepen.

Belangrijk: houd uw voeten altijd vlakbij de pedalen om voorbereid te zijn op alle mogelijke situaties.

Het gebied rond de radar en camera moet schoon worden gehouden en in dit gebied mogen geen manipulaties worden uitgevoerd om de goede werking van het systeem te waarborgen.

Weergaven

8 Controlelampje van de Stop and Go snelheidsregelaar.

9 Voorligger.

10 Opgeslagen veilige afstand.

11 Opgeslagen kruissnelheid.

Inschakelen

Gebruik schakelaar ***5***.

Het controlelampje wordt grijs en het bericht “Adaptieve regelaar ON” verschijnt met streepjes die aangeven dat de functie is ingeschakeld en klaar om een kruissnelheid op te slaan.

Deze functie kan niet worden ingeschakeld als:
– de parkeerrem is ingeschakeld;
– de functie Parkeerhulp al is ingeschakeld. ➥ 2.124.

Het bericht “Adaptieve regel. niet beschikbaar” verschijnt op het instrumentenpaneel.

Instellen van de snelheid

Als de auto stilstaat of rijdt met een constante snelheid, drukt u op de schakelaars ***6*** (**SET/-**) of ***7*** (**RES/+**) om de functie te activeren en de huidige snelheid op te slaan. De kruissnelheid moet minstens 30 km/u zijn.

De streepjes worden vervangen door de kruissnelheid ***11*** en de kruissnelheid en het controlelampje worden groen. Als u probeert om de functie in te schakelen bij een snelheid hoger dan 170 km/u, verschijnt het bericht “Snelh. ongeldig” en blijft de functie inactief.

Als een snelheid in het geheugen is vastgelegd en de regeling ingeschakeld is, kunt u uw voet van het gaspedaal nemen.

Opmerking: als de autosnelheid lager is dan ongeveer 30 km/u, gebruikt de functie een standaard kruissnelheid van ongeveer 30 km/u. De auto trekt op totdat de ingestelde kruissnelheid is bereikt.

Bewaking veilige afstand inschakelen

Zodra de snelheidsregelaar is ingeschakeld, verschijnt de standaard veilige afstand ***10*** in het groen op het instrumentenpaneel. De standaard veilige afstand komt overeen met ongeveer twee seconden (zie de volgende pagina's).

Als het systeem een voertuig detecteert in uw rijstrook, verschijnt de omtrek van een voertuig ***9*** boven de afstandsmeter ***10*** op het instrumentenpaneel.

De snelheid van uw auto wordt continu aangepast aan de snelheid van uw voorligger. Indien nodig remt uw auto (de remlichten gaan branden) om de afstand die het instrumentenpaneel aangeeft, te bewaren.

Opmerking: de grootte van de omtrek ***9*** varieert afhankelijk van de afstand tussen u en uw voorligger. Hoe groter de omtrek, hoe dichterbij uw voorligger.

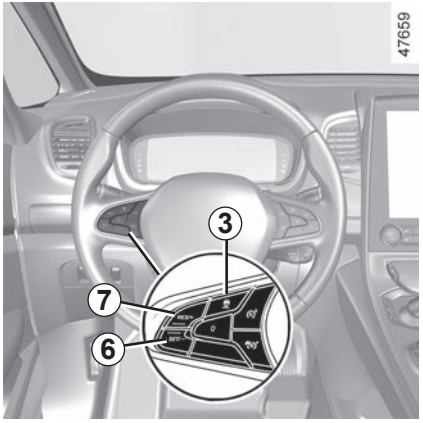

De kruissnelheid instellen

U kunt de snelheid wijzigen door een aantal keren te drukken op de schakelaar ***6*** of ***7*** (voor een kleine wijziging) of de schakelaar ingedrukt te houden (voor een grotere wijziging).

– Met de (**SET/-**)-schakelaar ***6*** verlaagt u de snelheid.

– Met de (**RES/+**)-schakelaar ***7*** verhoogt u de snelheid.

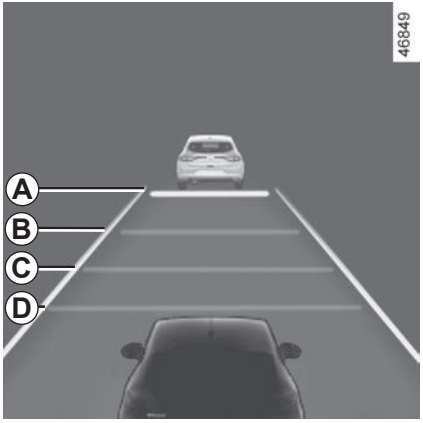

De volgafstand instellen

U kunt op elk moment de veilige afstand ten opzichte van uw voorligger wijzigen door herhaaldelijk op de schakelaar ***3*** te drukken.

De horizontale afstandsmeter op het instrumentenpaneel duidt de beschikbare veilige afstanden aan:

– afstandsmeter ***A***: grote afstand (komt overeen met ongeveer 2,4 seconden);

De veilige afstand aanpassen (vervolg)

– afstandsmeter ***B***: middelgrote afstand 2 (komt overeen met ongeveer 2 seconden);

– afstandsmeter ***C***: middelgrote afstand 1 (komt overeen met ongeveer 1,6 seconden);

– afstandsmeter ***D***: kleine afstand (komt overeen met ongeveer 1,2 seconden).

De geselecteerde afstandsmeter wordt groen. De andere meters blijven grijs.

Opmerking: u moet de ingestelde afstand afstemmen op de verkeersdrukte, de lokale regelgeving en de weersomstandigheden.

De veilige afstand wordt standaard aangepast via de afstandsmeter ***B***.

55660

Sneller rijden dan de gekozen snelheid

U kunt de kruissnelheid van de auto altijd verhogen door het gaspedaal in te drukken.

Als de kruissnelheid wordt overschreden, wordt deze ***11*** rood.

De afstandsmeter knippert als de afstand tussen uw auto en uw voorligger kleiner is dan de ingestelde veilige afstand: de functie “Veilige afstand” is niet langer actief.

Laat het gaspedaal los: de snelheidsregelaar en veilige afstand gaan automatisch terug naar de eerder gekozen instellingen.

Inhaalmanoeuvre

Als u uw voorligger wilt inhalen, activeert u de indicator om de regeling veilige afstand tijdelijk te annuleren zodat de auto voldoende kan versnellen om de auto in te halen.

Stoppen en optrekken van de auto

Als uw voorligger vertraagt, wordt de snelheid van uw auto aangepast, indien nodig tot volledige stilstand (bijv. in druk verkeer). De auto stopt op een paar meter van de voorligger. De “Stop and Start-functie” kan de motor op stand-by zetten. ➥ 2.6. Als de voorligger weer optrekt:

– Als de auto niet langer dan ongeveer drie seconden stilstond, trekt deze automatisch weer op zonder actie van de bestuurder.
– Als de auto langer dan ongeveer drie seconden stilstond, moet u drukken op het gaspedaal of op de knop ***7*** (**RES/+**) om de auto te laten vertrekken. Het bericht “Druk op RES/+ of accelereer” verschijnt ter bevestiging.

Als de auto langer dan ongeveer drie minuten stilstond, wordt de automatische parkeerrem ingeschakeld en de Stop and Go snelheidsregelaar uitgeschakeld. Het controlelampje verdwijnt om te bevestigen dat de functie is uitgeschakeld.

Onderbreken van de functie

U kunt de functie als volgt in stand-by zetten:

– druk op de schakelaar ***4*** (**0**);
– druk tijdens het rijden op het rempedaal.

De functie wordt uitgeschakeld door het systeem als:

– zet de versnellingsbak in **P**, **R** of **N**;
– de autogordel van de bestuurder wordt losgemaakt;
– een van de portieren of kleppen wordt geopend;
– op de start/stop-knop van de motor wordt gedrukt;
– de helling te steil is;
– de auto harder rijdt dan 180 km/u;
– bepaalde rijhulpmiddelen en correctiesystemen worden ingeschakeld (actieve noodstop, ABS, ESC, enz.).

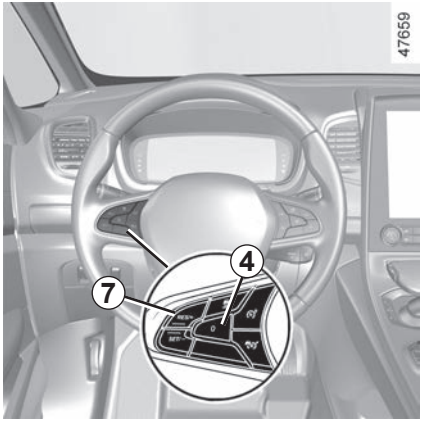

In alle gevallen wordt stand-by bevestigd doordat de controlelampjes grijs worden en het bericht “Adaptieve regel. niet beschikbaar” verschijnt.

Als u de Stop and Go adaptieve snelheidsregelaar in stand-by zet of uitschakelt, leidt dit niet tot een snelle vertraging van de auto. Als u wilt remmen, moet u het rempedaal indrukken.

Stand-by afsluiten

Op basis van de opgeslagen kruissnelheid

Als een snelheid in het geheugen is opgeslagen, kan deze in de juiste omstandigheden (verkeersdrukte, staat van het wegdek, weersomstandigheden, enz.) worden opgeroepen. Druk op de schakelaar ***7*** (**RES/+**) in het bereik van bevestigde snelheden.
Als u de opgeslagen snelheid oproept, wordt het inschakelen van de regelaar bevestigd doordat de ingestelde snelheid groen oplicht.

Opmerking: als de opgeslagen snelheid veel hoger is dan de huidige snelheid, trekt de auto op naar deze hogere snelheid.

Op basis van de huidige snelheid

Als de regelaar stand-by is, komt de regelaarfunctie weer in werking door een druk op de schakelaar ***6*** (**SET/-**), ongeacht de snelheid die in het geheugen is opgeslagen; de actuele snelheid van de auto wordt gebruikt.

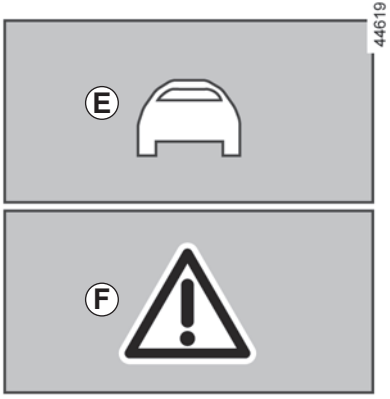

Waarschuwingen “Neem de controle over”

In sommige situaties (u nadert een veel langzamer voertuig, er is een voorligger die snel van rijstrook wisselt, enz.) **heeft het systeem wellicht geen tijd om te reageren.**

Afhankelijk van de situatie geeft het systeem een geluidssignaal in combinatie met:

– de oranje waarschuwing ***E*** als de aandacht van de bestuurder vereist is;

of

– de rode waarschuwing ***F*** samen met het bericht “Remmen”, als onmiddellijke actie van de bestuurder vereist is.

Reageer altijd gepast op alle waarschuwingen en voer de nodige manoeuvres uit.

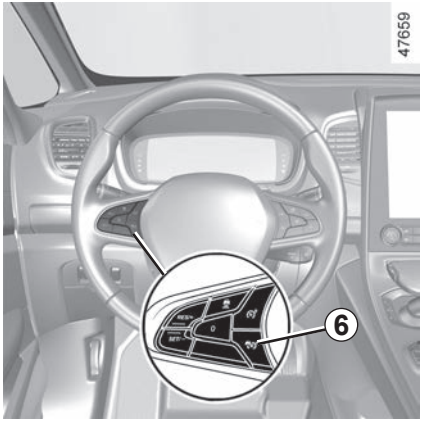

Uitschakelen van de functie

De werking van de Stop and Go snelheidsregelaar wordt onderbroken als u drukt op de schakelaar ***6***. Het controlelampje verdwijnt om te bevestigen dat de functie niet langer actief is.

Tijdelijk niet beschikbaar

De radar kan voertuigen detecteren die vóór uw auto rijden. Het systeem werkt niet goed als de radardetectiezone door iets wordt bedekt of als het signaal wordt gestoord.

Als de radardetectiezone door iets wordt bedekt of als het signaal wordt gestoord, verschijnt het bericht “Radar voor geen zicht” en wordt de werking van de Stop and Go snelheidsregelaar onderbroken. Het groene controlelampje verdwijnt om te bevestigen dat de functie automatisch is uitgeschakeld.

Zorg ervoor dat het radargebied niet wordt geblokkeerd (door vuil, modder, sneeuw of een slecht gemonteerde nummerplaat voor) of wordt geraakt of gewijzigd (bijv. met autolak) of verborgen door accessoires aan de voorkant van het voertuig (bijv. op de grille of het logo).

In bepaalde geografische omstandigheden kan de functie worden gestoord, zoals:

– droge zones, tunnels, lange bruggen of weinig gebruikte wegen zonder wegmarkeringen, borden of bomen in de buurt;
– een militaire zone of een luchthaven.

Als u deze gebieden verlaat, zal de functie weer werken.

Als het bericht niet verdwijnt nadat de motor opnieuw wordt gestart, moet u altijd een merkdealer raadplegen.

Storingen

Als er een storing is in de werking van de Stop and Go adaptieve snelheidsregelaar, verschijnt het bericht “Controleer regelaar”op het instrumentenpaneel en wordt de Stop and Go adaptieve snelheidsregelaar uitgeschakeld.

Als er een storing in het systeem “Snelweg en Verkeersassistent” ➥ 2.96 wordt gedetecteerd, wordt de Stop and Go adaptieve snelheidsregelaar onderbroken.

Ga naar een merkdealer.

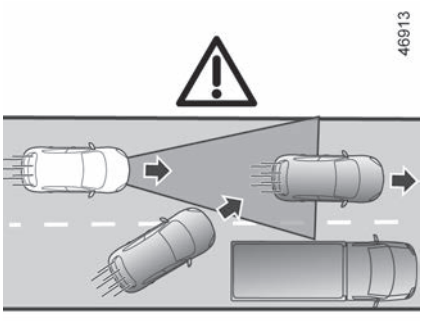

G

Beperkingen van de werking van het systeem

Autodetectie

Het systeem detecteert alleen voertuigen (auto's, trucks, motoren) die in dezelfde richting rijden als uw auto.

Een auto die invoegt in uw rijstrook (bijv. ***G***) wordt pas door het systeem herkend als deze in de detectiezones van de camera en radar komt.

Het systeem kan de auto abrupt of geleidelijk laten afremmen.

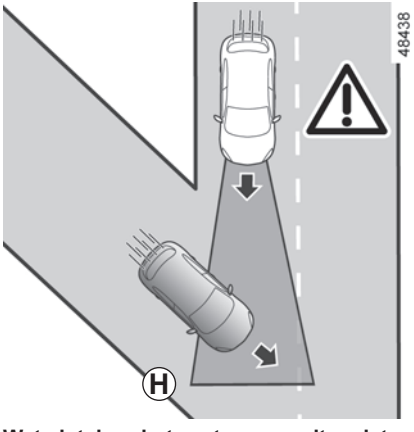

H

Wat niet door het systeem wordt gedetecteerd:

– voertuigen die op kruispunten aankomen: afritten (bijv. ***H***), enz.;

– auto's die aan de verkeerde kant van de weg rijden of die achteruit naar u toe rijden.

De Stop and Go adaptieve snelheidsregelaar mag alleen worden gebruikt op een autosnelweg of autoweg met meerdere rijstroken en gescheiden rijrichtingen.

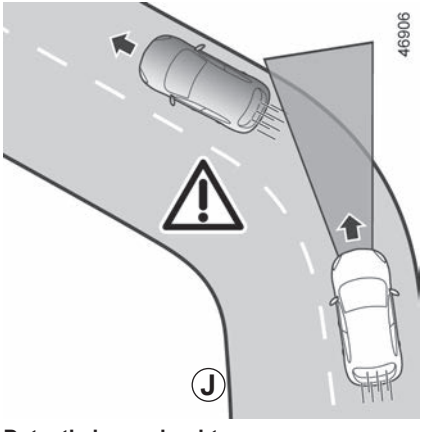

J

Detectie in een bocht

Als u een bocht inrijdt, kan de radar en/of camera wellicht tijdelijk niet in staat zijn om een voorligger te detecteren (bijv. ***J***).

Het systeem kan de auto laten versnellen.

Als u een bocht uitrijdt, kan de detectie van voorliggers verstoord of vertraagd worden.

Het systeem kan de auto abrupt of geleidelijk laten afremmen.

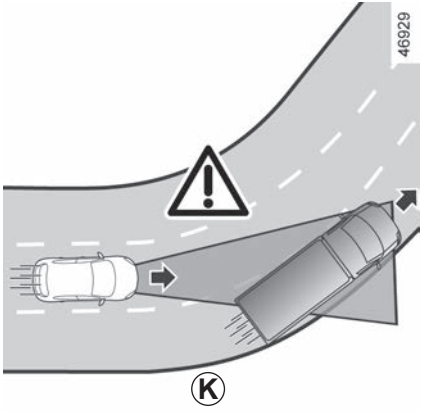

Detectie van voertuigen in aangrenzende rijstroken

Het systeem kan voertuigen detecteren die op een aangrenzende rijstrook rijden als:

– u in een bocht rijdt (bijv. ***K***);

– u rijdt op een weg met smalle rijstroken;

– de snelheid van de auto's op de aangrenzende rijstrook lager is en als één van deze auto's te dicht bij een andere rijstrook rijdt.

Het systeem kan de auto ten onrechte laten vertragen of afremmen.

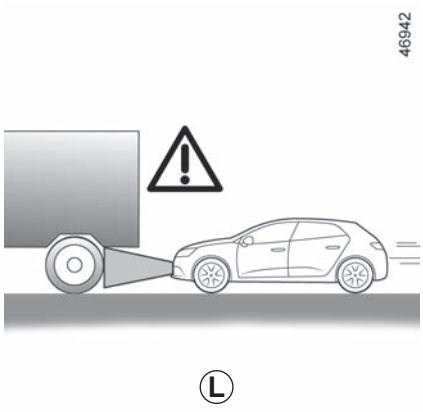

Auto's die verborgen zijn door hoogteverschillen in de weg

Het systeem kan geen voertuigen detecteren die verborgen zijn door hoogteverschillen in de weg of die zich buiten de detectiezones van de camera en radar bevinden doordat u een helling op- of afrijdt.

Auto's buiten de detectiezones van camera en radar

Het systeem reageert laat of helemaal niet als de auto's zich buiten de detectiezones van de camera en radar bevinden, met name in deze gevallen:

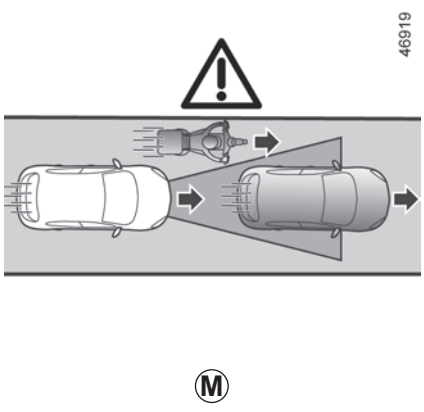

– voertuigen die voorwerpen transporteren die langer zijn dan de lijn;

– het gedeelte van een lang voertuig (bijv. ***L***) dat buiten de radardetectiezone valt (bouwmachines, sleepwagens die landbouwmachines verslepen, enz.);

– voertuigen die niet in het midden van de rijstrook rijden;

– smalle voertuigen die zeer dichtbij zijn (bijv. ***M***).

46931

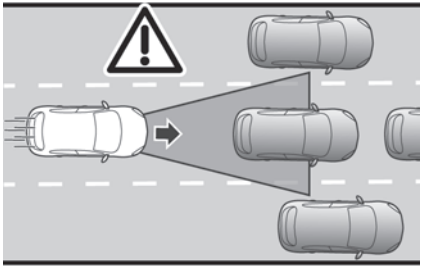

N

Stilstaande en langzaam rijdende voertuigen

Als uw snelheid hoger is dan ongeveer 50 km/u, **is er geen detectie**:

– stilstaande voertuigen (bijv. ***N***);

– zeer langzaam rijdende voertuigen.

Als uw snelheid lager is dan ongeveer 50 km/u, **reageert het systeem wellicht niet of zeer laat** op:

– stilstaande voertuigen (bijv. ***N***);

– zeer langzaam rijdende voertuigen;

46932

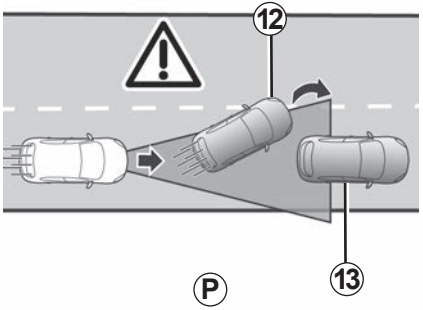

P

– voorliggers ***12*** die wisselen van rijstrook en zo een stilstaande auto onthullen ***13*** (bijv. ***P***);

– wanneer het voertuig stilstaat ***14***, wanneer u van rijstrook wisselt (bijv. ***Q***).

57120

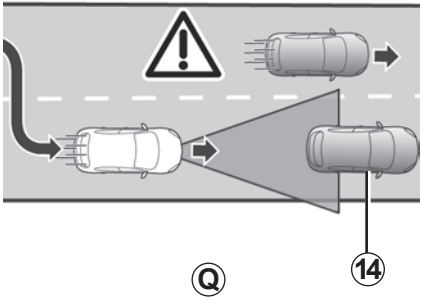

Q

Wees altijd klaar om de bediening van de auto over te nemen bij stilstaande of zeer langzaam rijdende voertuigen (bijv. ***N***).

De Stop and Go snelheidsregelaar kan geen noodstop activeren en heeft slechts een beperkte remcapaciteit.

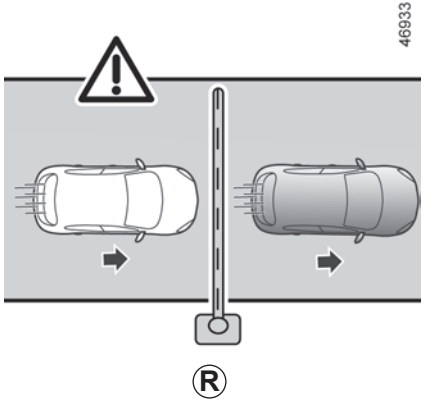

Geen detectie van vaste obstakels en kleine objecten

Wat niet door het systeem wordt gedetecteerd:

– voetgangers, fietsers, scooters, enz.;

– dieren;

– vaste obstakels (tolpoorten, muren, enz.). (bijv. ***R***).

Deze worden niet herkend door het systeem. Ze kunnen geen alarm of reactie van het systeem activeren.

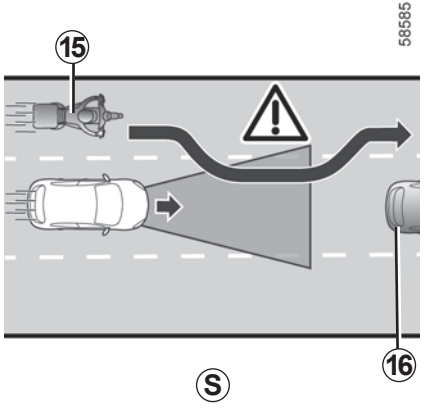

Detectie van voertuigen die met hoge snelheid in de rijstrook komen

Als uw voertuig wordt ingehaald door een ander voertuig dat met hoge snelheid rijdt ***15*** (motor, auto, etc.) en dit voertuig komt tijdelijk tussen u en uw voorligger ***16***, **kan dit leiden tot overmatig accelereren, vertragen of remmen.**

Deze functie is een extra hulp tijdens het rijden. Dit is een extra hulp tijdens het rijden, die nooit de bestuurder kan ontslaan van de verantwoordelijkheid om zich aan de snelheidslimieten en veilige afstanden te houden en alert te blijven.
De bestuurder moet altijd controle houden over de auto.
De bestuurder moet altijd zijn snelheid aanpassen aan de omgeving en aan de verkeersomstandigheden, ongeacht de aanwijzingen van het systeem. Met uitzondering van lijnen die rijstroken aanduiden, worden verkeersaanduidingen (verkeerslichten, borden, zebrapaden, enz.) niet herkend door het systeem. Deze kunnen geen alarm of reactie van het systeem activeren.
Het systeem mag in geen geval worden vergeleken met een hindernissensensor of een antibotsingssysteem.
De Stop and Go adaptieve snelheidsregelaar mag alleen worden gebruikt op een autosnelweg of autoweg met meerdere rijstroken en gescheiden rijrichtingen.

Werkzaamheden/reparaties van het systeem
- Bij een botsing wordt de uitlijning van de radar en/of camera mogelijk gewijzigd, wat gevolgen kan hebben voor de correcte werking ervan. Schakel het systeem uit en neem contact op met een merkdealer.
- Alle werkzaamheden in de buurt van de radar en/of camera (reparaties, vervangingen, aanpassingen aan de voorruit, lakwerk, enz.) moeten worden uitgevoerd door een vakman.

Enkel een merkdealer mag aan het systeem werken.
Uitschakelen van de functie
Schakel de functie uit in deze gevallen:
- de auto op een bochtige weg rijdt;
- de auto wordt gesleept (bij pech);
- de auto een aanhangwagen of caravan trekt;
- de auto rijdt in een tunnel of in de buurt van een metalen structuur;
- de auto bij een tolwegpoort, een gebied met wegwerkzaamheden of in een smalle rijstrook komt;
- de auto een zeer steile helling op- of afrijdt;
- het zicht slecht is (verblindend zonlicht, mist, enz.);
- de auto rijdt op een glad wegdek (regen, sneeuw, grind, enz.);
- de weersomstandigheden slecht zijn (regen, sneeuw, zijwind, enz.);
- de radarzone is beschadigd (schokken, inslagen, enz.);
- de camerazone is beschadigd (bijv. de binnen- of buitenkant van de voorruit);
- de voorruit is gebarsten of vervormd.

Als het systeem abnormaal werkt, schakelt u dit uit en raadpleegt u een merkdealer.

Storingen van het systeem

Bepaalde omstandigheden kunnen het systeem storen of de correcte werking ervan verhinderen, zoals:

– de voorruit of de bumper is bedekt in de radarzone (door vuil, ijs, sneeuw, beslaan, kentekenplaatverlichting enz.);
– een complexe omgeving (tunnel, enz.);
– slechte weersomstandigheden (sneeuw, zware regen, hagel, ijzel, enz.);
– slecht zicht (nacht, mist enz.);
– slechte contrast tussen de voorligger en de omgeving (bijvoorbeeld witte auto in een sneeuwgebied, enz.);
– verblinding (felle zon, lichten van tegemoetkomende auto's, enz.);
– een smalle, bochtige of heuvelige weg (scherpe bochten, enz.);
– een langzame auto met een groot verschil van snelheid;
– gebruik van matten die niet geschikt zijn voor de auto. Aan de bestuurderskant mogen alleen voor de auto geschikte matten worden gebruikt, die moeten worden vastgezet aan de vooraf geïnstalleerde onderdelen. Controleer regelmatig of ze goed vastzitten. Stapel niet meerdere matten op elkaar. **Gevaar van hakende pedalen.**

In deze gevallen kan het systeem ten onrechte grijpen.

Risico van onbedoeld remmen of versnelling.

Onvoorziene situaties kunnen gevolgen hebben voor de werking van het systeem. Bepaalde objecten of auto's die in de herkenningszone van de camera of de radar verschijnen, kunnen verkeerd worden geïnterpreteerd door het systeem. Dit kan leiden tot onterecht versnellen of vertragen.

U moet altijd uitkijken voor plotselinge gebeurtenissen die zich tijdens het rijden kunnen voordoen. Houd altijd de auto onder controle door uw voeten vlakbij de pedalen te houden, zodat u voorbereid bent op elke situatie.

Snelweg- en filehulp is een rijhulpsysteem voor gebruik op de snelweg, tijdens lange ritten en in files.

Afhankelijk van het voertuig omvat dit systeem de **Stop and Go adaptieve snelheidsregelaar** ➥ 2.82 en de rijstrookcentrering.

Wanneer de twee functies allebei zijn ingeschakeld, kan de bestuurder:

– een constante snelheid aanhouden op basis van een eerder opgeslagen snelheid;

– de afstand tussen deze auto en de voorligger aanpassen;

– de auto in het midden van de rijstrook houden.

Belangrijk: houd altijd uw voeten bij de pedalen en uw handen op het stuurwiel, zodat u op alles bent voorbereid.

De werking van de Stop and Go adaptieve snelheidsregelaar

De Stop and Go snelheidsregelaar gebruikt informatie van een radar of camera om de auto op een bepaalde ingestelde snelheid - de kruissnelheid - te houden, op een veilige afstand van uw voorligger.

Als uw voorligger afremt, kan de Stop and Go snelheidsregelaar uw auto afremmen tot volledige stilstand en vervolgens weer laten vertrekken.

Het systeem laat uw auto versnellen en vertragen met behulp van de motor en het remsysteem.

De Stop and Go snelheidsregelaar kan worden ingeschakeld van 0 tot 170 km/u, afhankelijk van de rijomstandigheden (verkeer, weer, enz.).

De functie wordt aangeduid met het pictogram ➥ 2.82.

NB:

– de bestuurder moet zich houden aan de maximumsnelheden en veilige afstanden die gelden in het land waar hij rijdt;

– de Stop and Go adaptieve snelheidsregelaar kan de auto afremmen tot een derde van het remvermogen. Naargelang van de situatie moet de bestuurder mogelijk zelf harder remmen.

De Stop and Go snelheidsregelaar kan geen noodstop activeren en heeft slechts een beperkte remcapaciteit.

Rijstrookcentrering

De rijstrookcentrering houdt met behulp van informatie van een camera de auto in het midden van de rijstrook door de stuurinrichting te bedienen. Deze functie is alleen beschikbaar als de Stop and Go adaptieve snelheidsregelaar actief is ➥ 2.82.

Als de omstandigheden het toelaten, is de functie beschikbaar tussen:

– van 0 km/u tot ongeveer 160 km/u met een voorligger;

of

– ongeveer 60 km/u en 160 km/u zonder voorligger.

De rijstrookcentrering is een comfortfunctie. De functie wordt aangeduid met het pictogram .

Opmerking: in een scherpe bocht kan de functie de auto niet goed in zijn baan houden. De bestuurder moet dan onmiddellijk het stuurwiel bedienen.

Aanvullende informatie

Afhankelijk van de auto kan de functie “Snelweg- en filehulp” samen met andere rijhulpfuncties worden gebruikt:

Opmerkingen:

– bij inschakeling van de snelheidsbegrenzer wordt dit systeem uitgeschakeld;

– het systeem kan niet worden ingeschakeld als de functie Parkeerhulp actief is;

– Bij inschakeling van de functie Rijstrookcentrering worden de functies Rijstrookassistent en Waarschuwing bij verlaten rijstrook uitgeschakeld. Deze worden weer ingeschakeld als de bestuurder de Rijstrookcentrering uitschakelt.

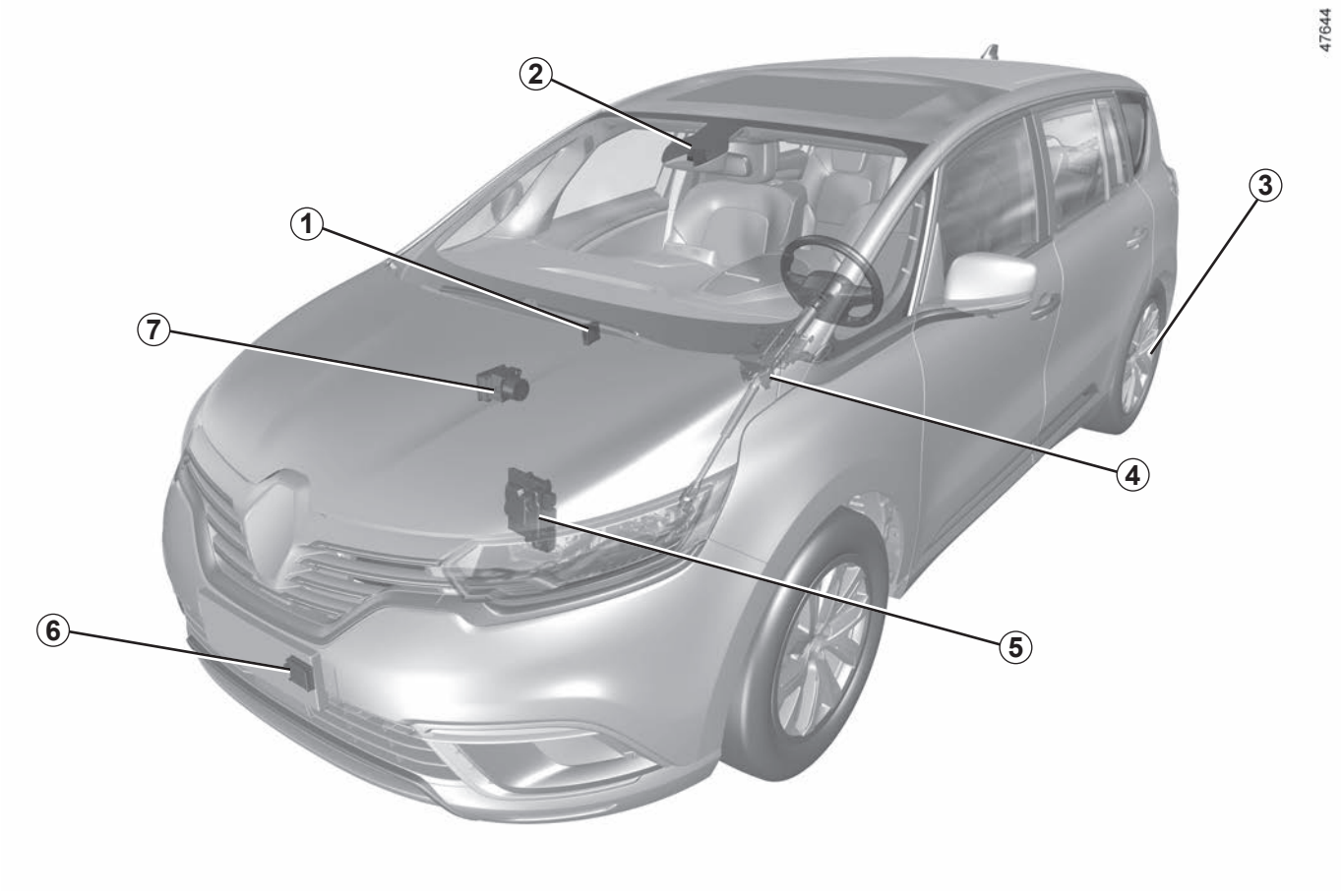
47644
1
2
3
4
5
6
7

Computer *1*

Ontvangt informatie van de radar en de camera om de rijrichting en snelheid (versnelling of vertraging) van de auto te bepalen. Hiermee kunt u onder andere het systeem in- of uitschakelen (portieren openen, enz.).

Camera *2*

Detecteert markeringen op de grond en de positie van voertuigen op de diverse rijstroken. Vormt een aanvulling op de informatie vanuit de radar ***6***.

Zorg ervoor dat de voorruit niet is bedekt (door vuil, modder, sneeuw, enz.).

Automatische parkeerrem *3*

Zorgt dat de auto in bepaalde omstandigheden niet kan bewegen.

Stuurbekrachtiging *4*

Bedient de voorwielen om de auto te verplaatsen volgens de gegevens van computer ***1***. Maakt ook detectie mogelijk van handen op het stuurwiel.

Motorcomputer *5*

Deze bestuurt de motor zodat deze de juiste versnelling gebruikt.

Radar *6*

Berekent de afstand tussen deze auto en de voorligger.

Het maximumbereik van het systeem is ongeveer 150 meter. Dit kan variëren afhankelijk van de wegomstandigheden (hoogteverschillen, weersomstandigheden, enz.)
Zorg ervoor dat het radargebied niet wordt geblokkeerd (door vuil, modder, sneeuw of een slecht gemonteerde nummerplaat voor) of wordt geraakt of gewijzigd (bijv. met autolak) of verborgen door accessoires aan de voorkant van het voertuig (bijv. op de grille of het logo).

Actieve voertuigcontrole *7*

Dit systeem geeft informatie over de voertuigdynamica door aan de computer ***1*** (snelheid, zijdelingse acceleratie, enz.) en bedient het remsysteem om gecontroleerd af te remmen en de auto stationair te houden.

Het gebied rond de radar en camera moet schoon worden gehouden en in dit gebied mogen geen manipulaties worden uitgevoerd om de goede werking van het systeem te waarborgen.

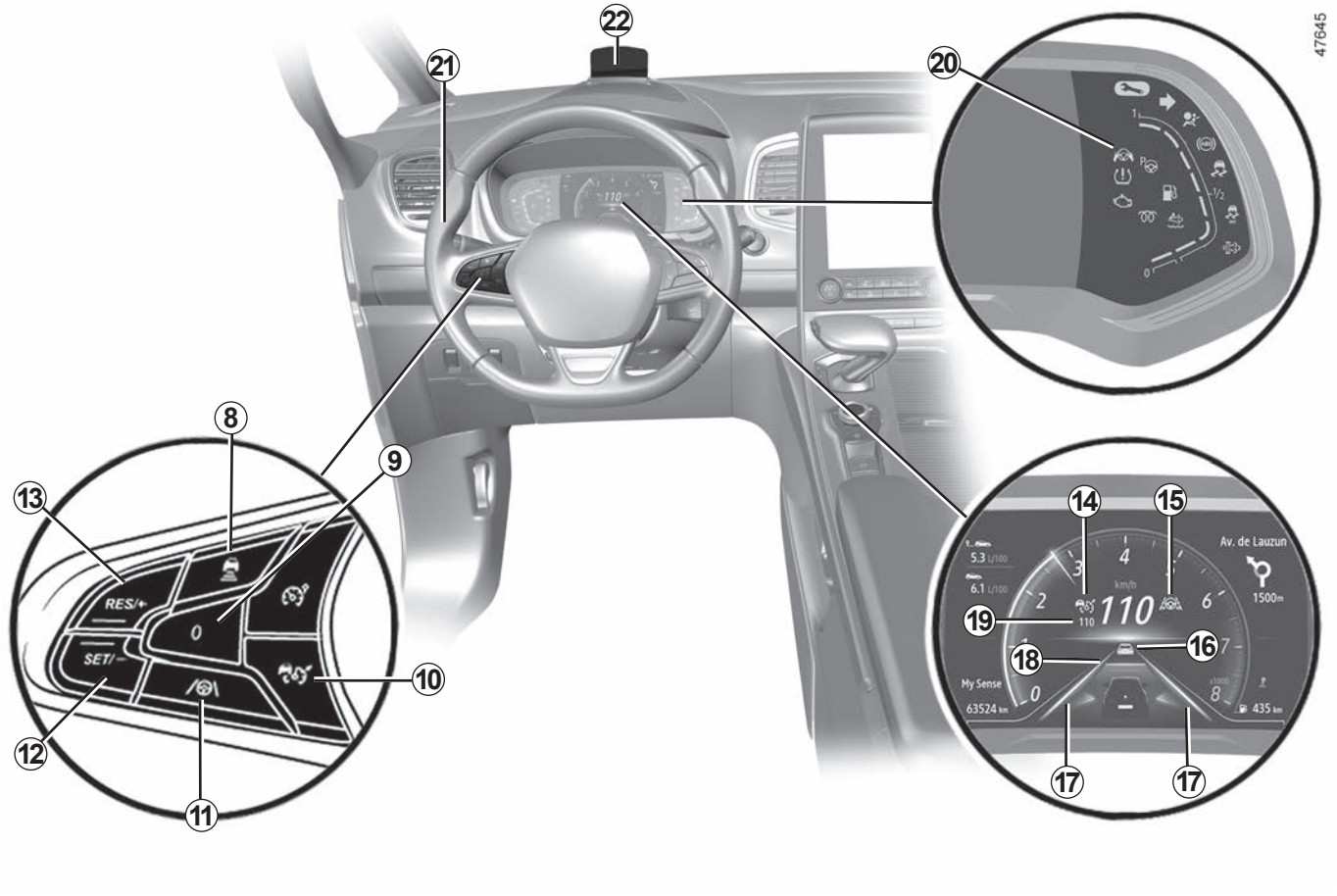
47645
22
21
20
8
9
13
10
12
11
14
15
19
18
16
17
17
RES/+
SET/-
0
5.3 L/100
6.1 L/100
110
km/h
Av. de Lauzun
1500m
My Sense
63524 km
435 km

Bedieningsknoppen

8 Veilige afstand instellen

9 Actieve functies in stand-by zetten (met opgeslagen kruissnelheid) (0).

10 Hoofdschakelaar Stop and Go adaptieve snelheidsregelaar.

11 Knop voor in- of uitschakelen functie “Rijstrookcentrering” .

12 Inschakelen, opslaan en verlagen van de kruissnelheid (SET/-).

13 Schakelaar om de kruissnelheid te activeren en te verhogen of om de kruissnelheid (RES/+) uit het geheugen op te roepen.

Weergaven op het instrumentenpaneel

14 Controlelampje Stop and Go adaptieve snelheidsregelaar .

15 Waarschuwingslampje functie “Rijstrookcentrering” .

16 Voorligger.

17 Indicatoren voor de linker- en rechterstreep.

18 Opgeslagen veilige afstand.

19 Opgeslagen kruissnelheid.

20 Controlelampje detectie handen op stuurwiel

Stuurwiel *21*

De bestuurder moet altijd zijn of haar handen op het stuurwiel houden. Als er te veel druk wordt uitgeoefend bij het draaien aan het stuurwiel, gaat de functie “Rijstrookcentrering” in stand-by zodat de bestuurder weer controle krijgt over het voertuig.

In bepaalde situaties (scherpe bochten, enz.) kan het stuur gaan trillen om de bestuurder te waarschuwen dat hij/zij de controle over het voertuig moet overnemen.

Als de bestuurder het stuurwiel niet bedient (er worden geen handen gedetecteerd), wordt de functie “Rijstrookcentrering” na diverse waarschuwingen uitgeschakeld.

Head-up display *22*

Bij auto's die hiermee zijn uitgerust, wordt bepaalde informatie getoond op het head-up display.

Functie “Rijstrookcentrering” inschakelen

Als de Stop and Go adaptieve snelheidsregelaar is ingeschakeld, ➥ 2.82, drukt u op de knop ***11*** om de functie “Rijstrookcentrering” in te schakelen.

Het bericht “Lane keep assist actief”, het controlelampje ***15*** en het pictogram verschijnen om te bevestigen dat de functie is ingeschakeld.

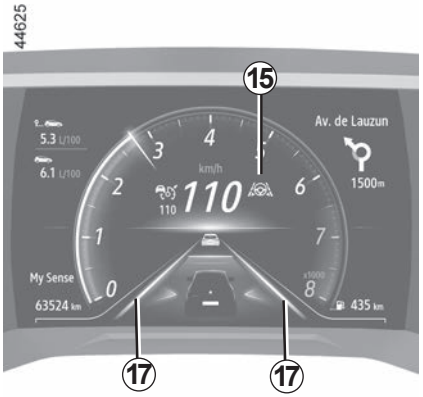

Opmerking: u moet uw handen op het stuurwiel houden wanneer u de functie “Rijstrookcentrering” gebruikt. Het pictogram verschijnt om te bevestigen dat de functie is ingeschakeld.

Het waarschuwingslampje ***15*** wordt groen en de indicatoren voor de linker- en rechterstreep ***17*** verschijnen om te bevestigen dat de functie actief is en uw auto in het midden van de rijstrook houdt.

Opmerking: als u op knop ***11*** drukt wanneer de adaptieve snelheidsregelaar Stop and Go niet is geactiveerd, verschijnt het bericht Activeer eerst Adapt. regelaar op het instrumentenpaneel.

Functie “Rijstrookcentrering” op stand-by

De functie “Rijstrookcentrering” gaat automatisch op stand-by wanneer:

– De Stop and Go adaptieve snelheidsregelaar gaat naar stand-by ➥ 2.82 ;

– het systeem geen strepen meer detecteert, of slechts één streep detecteert in uw rijstrook;

– de rijstrook te smal of te breed is;

– het systeem geen handen op het stuurwiel detecteert;

– de bocht te scherp is;

– de auto sneller rijdt dan ongeveer 160 km/u;

– de rijsnelheid lager is dan ongeveer 60 km/u, zonder voorliggers;

– de auto een streep raakt of overschrijdt;

– het systeem tijdelijk is onderbroken (bijvoorbeeld: camera afgedekt door vuil, modder, sneeuw, condens, enz.).

Ook bepaalde acties van de bestuurder kunnen de functie “Rijstrookcentrering” onderbreken:

– inschakelen van de knipperlichten;

– er wordt te veel kracht gebruikt bij het draaien aan het stuurwiel.

Het controlelampje ***15*** verschijnt en de indicatoren voor de linker- en rechterstreep ***17*** worden grijs om te bevestigen dat de functie in stand-by is.

Belangrijk: houd altijd uw voeten bij de pedalen en uw handen op het stuurwiel, zodat u op alles bent voorbereid.

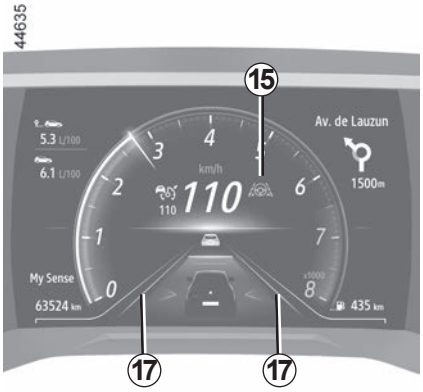

Als aan de voorwaarden is voldaan, wordt de auto weer naar het midden van de rijstrook gestuurd. Het controlelampje ***15*** en de indicatoren voor de linker- en rechterstreep ***17*** worden groen.

U kunt op elk moment **verplaatsingsrichting van de auto** wijzigen door het stuurwiel te draaien.

Waarschuwing “Handen op het stuurwiel”

Wanneer de functie “Rijstrookcentrering” uw handen niet meer op het stuurwiel detecteert, worden er diverse waarschuwingen geactiveerd:

– **na 15 seconden** verschijnt het bericht “Handen aan het stuur houden” in het geel op het instrumentenpaneel ***23***;

– **na ongeveer 30 seconden** verschijnt het bericht “Handen aan het stuur houden” op het instrumentenpaneel ***23*** en verschijnt het rode waarschuwingslampje ***20*** , vergezeld van een geluidssignaal dat steeds harder klinkt;

– **na ongeveer 45 seconden** gaan de audiobronnen op stand-by. Het geluidssignaal blijft klinken, het waarschuwingslampje ***20*** gaat uit en het bericht “Lane keep assist uitgeschakeld” verschijnt in het rood op het instrumentenpaneel ***23***: **de functie “Rijstrookcentrering” wordt uitgeschakeld.**

Opmerking: in sommige situaties detecteert de functie “Rijstrookcentrering” uw handen mogelijk niet meer op het stuurwiel en klinkt er een signaal:

– als de auto op een lange rechte baan rijdt en de handen van de bestuurder onbeweeglijk op het stuur liggen;

– als de bestuurder het stuur zeer licht vasthoudt;

– ...

Als de functie “Rijstrookcentrering” wordt uitgeschakeld omdat het systeem geen handen op het stuurwiel waarneemt, blijft de Stop and Go adaptieve snelheidsregelaar actief.

Als het systeem in de eerste twee waarschuwingsfases weer handen op het stuurwiel waarneemt, stoppen de waarschuwingen. De functie houdt de auto nog steeds in het midden van de rijstrook.

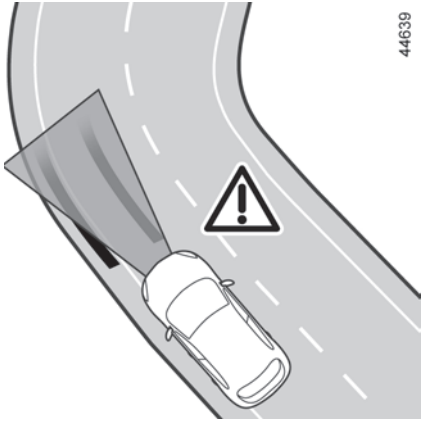

In een scherpe bocht

In een scherpe bocht en afhankelijk van de snelheid van de auto, kan het systeem de zijwaartse beweging van de auto minder goed controleren. De bestuurder moet dan onmiddellijk actie uitvoeren op het stuurwiel, zodat de functie de auto in het midden van de rijstrook kan houden.

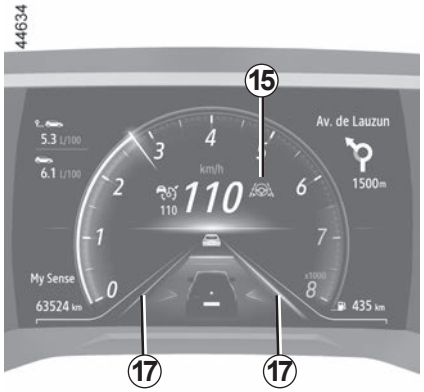

Als de bestuurder niet ingrijpt, gaat het stuurwiel trillen om aan te geven dat de auto een streep gaat overschrijden en dat de bestuurder onmiddellijk actie moet nemen.

Het controlelampje ***15*** en de indicatoren voor de linker- en rechterstreep ***17*** worden rood.

Als het voertuig een streep helemaal overschrijdt en de rijstrook verlaat, gaat de functie “Rijstrookcentrering” op stand-by. Het controlelampje ***15*** verschijnt en de indicatoren voor de linker- en rechterstreep ***17*** worden grijs om te bevestigen dat de functie in stand-by is.

Functie “Rijstrookcentrering” uitschakelen

De functie “Rijstrookcentrering” wordt uitgeschakeld wanneer:

– Druk op de schakelaar ***11***. De functie wordt uitgeschakeld en het bericht Lane keep assist uitgeschakeld verschijnt ter bevestiging.

  Opmerking: één druk op de schakelaar ***11*** schakelt de functie “Rijstrookcentrering” in, maar heeft geen gevolgen voor de werking van de Stop and Go adaptieve snelheidsregelaar;

– de Stop and Go adaptieve snelheidsregelaar is ingeschakeld ➥ 2.82.

  Opmerking: met één druk op de knop ***10*** worden de functies Stop and Go adaptieve snelheidsregelaar en rijstrookcentrering allebei uitgeschakeld.

– Het systeem detecteert langer dan ongeveer 45 seconden geen handen op het stuurwiel.

Het controlelampje ***15*** en de indicatoren voor de linker- en rechterstreep ***17*** verdwijnen van het instrumentenpaneel.

Tijdelijk niet beschikbaar

De radar kan voertuigen detecteren die vóór uw auto rijden. Het systeem werkt niet goed als de radardetectiezone door iets wordt bedekt of als het signaal wordt gestoord.

Als de radardetectiezone door iets wordt bedekt of als het signaal wordt gestoord, verschijnt het bericht “Radar voor geen zicht” en wordt de werking van de Stop and Go snelheidsregelaar onderbroken.

Het groene controlelampje verdwijnt om te bevestigen dat de functie automatisch is uitgeschakeld.

Zorg ervoor dat het radargebied niet wordt geblokkeerd (door vuil, modder, sneeuw of een slecht gemonteerde nummerplaat voor) of wordt geraakt of gewijzigd (bijv. met autolak) of verborgen door accessoires aan de voorkant van het voertuig (bijv. op de grille of het logo).

In bepaalde geografische omstandigheden kan de functie worden gestoord, zoals:

– droge zones, tunnels, lange bruggen of weinig gebruikte wegen zonder wegmarkeringen, borden of bomen in de buurt;

– een militaire zone of een luchthaven.

Als u deze gebieden verlaat, zal de functie weer werken.

Als het bericht niet verdwijnt nadat de motor opnieuw wordt gestart, moet u altijd een merkdealer raadplegen.

storingen

Als een storing wordt gedetecteerd in de werking van de Rijstrookcentrering, verschijnt het bericht “Lane keep assist controleren” en wordt de functie uitgeschakeld.

De Stop and Go adaptieve snelheidsregelaar blijft in werking.

Ga naar een merkdealer.

Als een storing wordt gedetecteerd in de werking van de Stop and Go adaptieve snelheidsregelaar, verschijnt het bericht “Controleer regelaar” op het instrumentenpaneel en worden de Stop and Go adaptieve snelheidsregelaar en de rijstrookcentrering allebei onderbroken.

Ga naar een merkdealer.

Als een storing wordt gedetecteerd in één of meer onderdelen van de functie “Snelweg- en filehulp”, verschijnt het controlelampje met, afhankelijk van de soort storing, het bericht:

– “Controleer camera voor”;

– “Controleer radar voor”;

– “Controleer camera/radar”;

– “Controleer voertuig”.

De functies Stop and Go adaptieve snelheidsregelaar en rijstrookcentrering worden allebei onderbroken.

Ga naar een merkdealer.

De functie “Snelweg- en filehulp” is een extra hulp tijdens het rijden. Dit systeem kan niet de taak van de bestuurder overnemen.

De bestuurder moet altijd en in alle omstandigheden klaar zijn om te remmen, moet zich altijd houden aan de voorgeschreven snelheid en veilige afstand, en moet altijd blijven opletten. De hulpfuncties ontslaan de bestuurder niet van diens verantwoordelijkheid.

De bestuurder moet altijd controle houden over de auto. De bestuurder moet altijd zijn rijweg en snelheid aanpassen aan de omgeving en aan de verkeersomstandigheden.

De “Snelweg- en filehulp” omvat de functies Stop and Go adaptieve snelheidsregelaar en rijstrookcentrering. Het systeem mag alleen worden gebruikt op een snelweg of een weg met meerdere rijstroken, waarbij de twee rijrichtingen van elkaar zijn gescheiden.

Het systeem mag niet worden gebruikt in druk verkeer, op een bochtige of gladde weg (ijzel, aquaplaning, kiezelsteentjes) of bij slecht weer (mist, regen, zijwind, enz.).

Kans op ongevallen.

De functie “Snelweg- en filehulp” is een extra hulp tijdens het rijden, die nooit de bestuurder kan ontslaan van de verantwoordelijkheid om zich aan de snelheidslimieten en veilige afstanden te houden en alert te blijven.
De bestuurder moet altijd controle houden over de auto.
De bestuurder moet altijd zijn rijweg en snelheid aanpassen aan de omgeving en aan de verkeersomstandigheden, ongeacht de aanwijzingen van het systeem.

Met uitzondering van lijnen die rijstroken aanduiden, worden verkeersaanduidingen (verkeerslichten, borden, zebrapaden, enz.) niet herkend door het systeem. Deze kunnen geen alarm of reactie van het systeem activeren.

Het systeem “Snelweg- en filehulp” omvat de functie Stop and Go adaptieve snelheidsregelaar en de functie Rijstrookcentrering. Het systeem mag in geen geval worden vergeleken met een hindernissensensor of een antibotsingssysteem.
De functie Snelweg- en filehulp mag alleen worden gebruikt op autosnelwegen of wegen met meerdere rijstroken en gescheiden rijrichtingen.

Werkzaamheden/reparaties van het systeem

– Bij een botsing wordt de uitlijning van de radar en/of camera mogelijk gewijzigd, wat gevolgen kan hebben voor de correcte werking ervan. Schakel het systeem uit en neem contact op met een merkdealer.

– Alle werkzaamheden in de buurt van de radar en/of camera (reparaties, vervangingen, aanpassingen aan de voorruit, lakwerk, enz.) moeten worden uitgevoerd door een vakman.

Enkel een merkdealer mag aan het systeem werken.

Uitschakelen van het systeem

Schakel het systeem uit indien:

– de auto op een bochtige weg rijdt;
– de auto wordt gesleept (bij pech);
– de auto een aanhangwagen of caravan trekt;
– de auto rijdt in een tunnel of in de buurt van een metalen structuur;
– de auto bij een tolwegpoort, een gebied met wegwerkzaamheden of in een smalle rijstrook komt;
– de auto een zeer steile helling op- of afrijdt;
– het zicht slecht is (verblindend zonlicht, mist, enz.);
– de weersomstandigheden slecht zijn (regen, sneeuw, zijwind, enz.);
– de auto rijdt op een glad wegdek (regen, sneeuw, grind, enz.);
– de camerazone beschadigd is (bijv. de binnen- of buitenkant van de voorruit);
– de voorruit is gebarsten of vervormd;
– de radarzone is beschadigd (schokken, inslagen, enz.);

Als het systeem abnormaal werkt, schakelt u dit uit en raadpleegt u een merkdealer.

Bepaalde omstandigheden kunnen het systeem verstoren of de correcte werking ervan verhinderen, bijvoorbeeld:
– voorruit of radargebied bedekt (met vuil, ijs, sneeuw, condens, enz.). Controleer regelmatig de reinheid en conditie van de voorruit, de ruitenwisserbladen en de bumper;
– een complexe omgeving (tunnel, enz.);
– slechte weersomstandigheden (sneeuw, zware regen, hagel, ijzel, enz.);
– slecht zicht (nacht, mist enz.);
– slechte contrast tussen de voorligger en de omgeving (bijvoorbeeld witte auto in een sneeuwgebied, enz.);
– verblinding (felle zon, lichten van tegemoetkomende auto's, enz.);
– een smalle, bochtige of heuvelige weg (scherpe bochten, enz.);
– de teerstrepen die door het systeem als een lijn worden gedetecteerd;
– rijstroken die breder of smaller worden;
– wegmarkeringen die zijn versleten, geen contrast hebben of ver uit elkaar liggen (strepen gedeeltelijk afgesleten, enz.);
– meerdere markeringen op de weg (wegwerkzaamheden, opritten die aansluiten op aangrenzende snelwegen, harde berm, etc.);
– een langzame auto met een groot verschil van snelheid;
– gebruik van matten die niet geschikt zijn voor de auto. Aan de bestuurderskant mogen alleen voor de auto geschikte matten worden gebruikt, die moeten worden vastgezet aan de vooraf geïnstalleerde onderdelen. Controleer regelmatig of ze goed vastzitten. Stapel niet meerdere matten op elkaar. **Gevaar van hakende pedalen.**

In deze gevallen kan het systeem ten onrechte grijpen.
– Risico van onbedoeld remmen of versnelling.
– Risico van ongewenste, onjuiste correctie of geen correctie van de verplaatsingsrichting.

Onvoorziene situaties kunnen gevolgen hebben voor de werking van het systeem. Bepaalde objecten of auto's die in de herkenningszone van de camera of de radar verschijnen, kunnen verkeerd worden geïnterpreteerd door het systeem. Dit kan leiden tot onterecht versnellen of vertragen.

U moet altijd uitkijken voor plotselinge gebeurtenissen die zich tijdens het rijden kunnen voordoen. Houd altijd de controle over uw auto; houd uw voeten bij de pedalen en uw handen op het stuurwiel, zodat u op alles bent voorbereid.

De werking van het systeem

Ultrasone sensoren in de achterbumper en, afhankelijk van de auto, in de voorbumper, meten de afstand tussen de auto en een obstakel.

Deze meting vertaalt zich in geluidssignalen waarvan de frequentie toeneemt naarmate het obstakel dichterbij komt, totdat het een continu geluid wordt wanneer het obstakel ongeveer 20 à 30 cm van de auto verwijderd is.

Het systeem detecteert obstakels voor, achter en naast de auto.

Het systeem van de parkeerhulp wordt pas ingeschakeld als de auto langzamer dan ongeveer 10 km/uur rijdt.

Het systeem houdt geen rekening met sleep- of draagsystemen die niet door het systeem worden herkend.

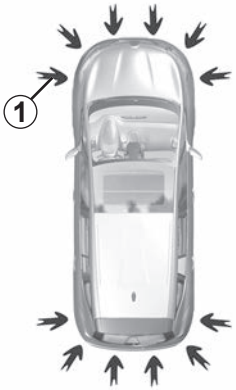

Locatie van de ultrasoonsensoren *1*

Zorg ervoor dat de ultrasoonsensoren, aangeduid door de pijlen ***1***, niet worden afgedekt (door vuil, modder, sneeuw, een slecht gemonteerde kentekenplaat), geraakt, aangepast (inclusief lakwerk) of belemmerd door een accessoire aan de voorkant of (afhankelijk van het voertuig) de achterkant of zijkanten van uw voertuig.

Deze functie is een extra hulp die door middel van geluidssignalen de afstand tussen de auto en een obstakel aangeeft tijdens het achteruitrijden.

Deze functie kan nooit de oplettendheid en verantwoordelijkheid van de bestuurder vervangen bij het achteruit manoeuvreren.

De bestuurder moet altijd op zijn hoede blijven voor plotselinge gebeurtenissen tijdens het rijden: let dus altijd op of er zich bij het manoeuvreren geen kleine, smalle obstakels (zoals een kind, dier, kinderwagen, fiets, steen, paaltje, enz.) in uw blinde hoek bevinden.

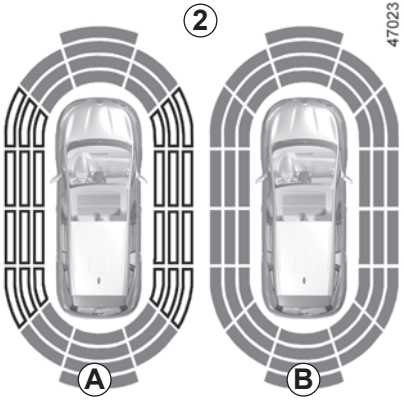

Opmerking: het display ***2*** toont de omgeving van de auto en geeft geluidssignalen.

U moet enkele meters rijden voordat de detectie aan de zijkanten wordt ingeschakeld.

Als alle zones een grijze achtergrond hebben, wordt de volledige omtrek van de auto bewaakt:

– ***A***: de omgeving rondom de auto wordt geanalyseerd;

– ***B***: de omgeving rond de auto is geanalyseerd.

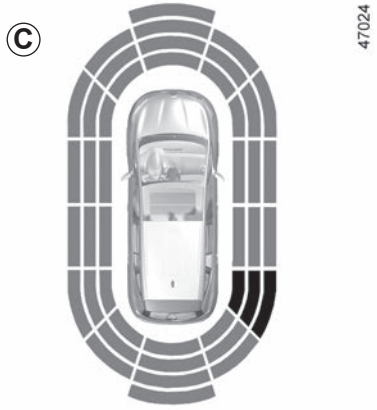

Werking

Het systeem detecteert de meeste obstakels voor, achter en naast de auto.

Naargelang van de afstand van het obstakel zal de frequentie van het geluidssignaal oplopen tot een continu signaal weerklinkt op ongeveer 20 cm voor een obstakel aan de zijkant en circa 30 cm voor obstakels aan de voor- of achterkant. De groene, oranje (of gele (afhankelijk van de auto)) en rode zones verschijnen op het display ***C***.

Opmerking: als de rijrichting verandert tijdens een manoeuvre, wordt het risico op een botsing met een obstakel mogelijk te laat gesignaleerd.

Bij het manoeuvreren kan de auto aan de onderkant ergens tegenaan rijden (bijvoorbeeld contact met een paaltje, een trottoir of ander stadsmeubilair) en daardoor beschadigd raken (bijvoorbeeld vervorming van een as).

Om ieder risico van een ongeluk te voorkomen, moet u uw auto door een merkdealer laten controleren.

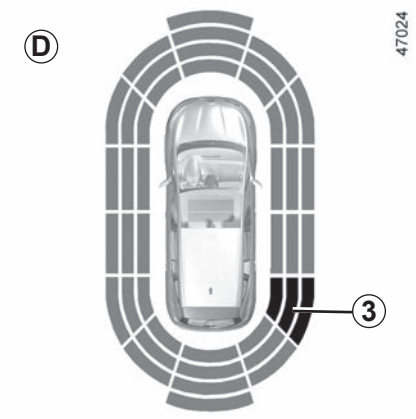

Detectie van obstakels aan de zijkant

Het systeem bepaalt de rijrichting aan de hand van de richting van de wielen en waarschuwt u voor het risico op botsing met een obstakel ***3*** aan de zijkant van de auto.

Als er een obstakel wordt gedetecteerd naast de auto:

– weerklinkt er bij het risico op een botsing een geluidssignaal met een steeds hogere frequentie naargelang u het obstakel nadert, tot het geluidssignaal continu weerklinkt. De groene, oranje en rode zones worden getoond op het display ***D***;

– als er geen risico op een botsing bestaat, wordt er geen signaal afgegeven wanneer u het obstakel nadert. De groene, oranje en rode zones worden gearceerd weergegeven op het display ***D***.

Opmerking: als de rijrichting verandert tijdens een manoeuvre, wordt het risico op een botsing met een obstakel mogelijk te laat gesignaleerd.

Inschakelen/uitschakelen

Zie de gebruiksaanwijzing van het multimediasysteem voor het in- en uitschakelen van de verschillende detectiezones van de ultrasoondetectors via het multimediascherm ***4***.

Selecteer “ON” of “OFF”.

Bij het manoeuvreren kan de auto aan de onderkant ergens tegenaan rijden (bijvoorbeeld contact met een paaltje, een trottoir of ander stadsmeubilair) en daardoor beschadigd raken (bijvoorbeeld vervorming van een as).

Om ieder risico van een ongeluk te voorkomen, moet u uw auto door een merkdealer laten controleren.

Afstellen

Afhankelijk van de auto kunt u met draaiende motor sommige parameters instellen via het multimediascherm ***4***. Raadpleeg de gebruiksaanwijzing van het multimediasysteem voor meer informatie.

Geluidsvolume van de parkeerhulp

Regel het volume van de parkeerhulp door op **+** of **-** te drukken.

Geluid van het systeem
Hiermee kunt u het geluid van het systeem kiezen.

Het geluid van het systeem uitschakelen
Schakel het geluid van de parkeerhulp in of uit.

Opmerking: als u het geluid uitschakelt, wordt u niet meer gewaarschuwd met een geluidssignaal wanneer u een obstakel nadert.

Als de auto rijdt met een snelheid van minder dan ongeveer 10 km/u, kunnen sommige geluidsbronnen (motorfiets, vrachtwagen, drilboor, enz.) het piepsignaal van de parkeerhulp opwekken.

Parkeerhulp handmatig uitschakelen

Schakel de functie uit in deze gevallen:

– als er vóór de ultrasone sensoren een trekhaak of een aanhanger- of laadsysteem zit dat niet door het systeem wordt herkend;

– bij schade aan de ultrasone sensoren.

Automatisch uitschakelen van de parkeerhulp

Het systeem schakelt uit:

– als de auto sneller rijdt dan ongeveer 10 km/u;

– naargelang van de auto, als de auto langer dan ongeveer vijf secondes stilstaat en er een obstakel is gedetecteerd (bijvoorbeeld in een file, enz.);

– in stand **N** of **P**;

– wanneer een bedieningsfout wordt gedetecteerd.

Opmerking: als het voertuig is uitgerust met een trekhaak die niet door het systeem wordt herkend, wordt alleen de parkeerhulp achter uitgeschakeld.

storingen

Als het systeem een storing in de werking detecteert, klinkt elke keer bij het inschakelen van de achteruitversnelling gedurende ongeveer drie seconden een piepgeluid en verschijnt het bericht “Parkeerhulp controleren” op het instrumentenpaneel. Ga naar een merkdealer.

Bij het manoeuvreren kan de auto aan de onderkant ergens tegenaan rijden (bijvoorbeeld contact met een paaltje, een trottoir of ander stadsmeubilair) en daardoor beschadigd raken (bijvoorbeeld vervorming van een as).

Om ieder risico van een ongeluk te voorkomen, moet u uw auto door een merkdealer laten controleren.

Werkzaamheden/reparaties van het systeem

– In geval van een botsing kan de uitlijning van de sensoren mogelijk worden gewijzigd, waardoor deze wellicht niet meer naar behoren werken. Schakel de functie uit en neem contact op met een merkdealer.

– Alle werkzaamheden in de buurt van de opname-elementen (reparaties, vervangingen enz.) moeten worden uitgevoerd door een vakman.

Enkel een merkdealer mag aan het systeem werken.

Storingen van het systeem

Bepaalde omstandigheden kunnen het systeem verstoren of de correcte werking ervan verhinderen, bijvoorbeeld:

– slechte weersomstandigheden (regen, sneeuw, hagel, ijzel enz.);

– bij blootstelling aan sterke elektromagnetische golven (onder hoogspanningsleidingen enz.);

– sommige soorten geluid (motorfiets, vrachtwagen, pneumatische boormachine enz.);

– montage van een niet-compatibele trekhaak of trekhaak;

– ...

Risico van vals alarm of afwezigheid van waarschuwingen

Als het systeem abnormaal werkt, schakelt u dit uit en raadpleegt u een merkdealer.

Beperkingen voor de werking van het systeem

– De zone rond de opname-elementen moet schoon blijven en mag niet worden gewijzigd, om de goede werking van het systeem te waarborgen.
– Kleine voorwerpen die dichtbij de auto bewegen (motoren, fietsen, voetgangers, enz.) worden mogelijk niet door het systeem herkend.
– Het systeem detecteert mogelijk geen objecten die zich te dicht bij het voertuig bevinden.
– Het systeem geeft wellicht geen waarschuwing als de andere auto's of objecten een snelheid hebben die aanzienlijk verschilt van de uwe.
– Tijdens een koerswijziging tijdens een manoeuvre kan het systeem obstakels met vertraging melden.
– Als de auto een aanhanger trekt, moet het parkeerhulpsysteem achter worden uitgeschakeld.

Uitschakelen van de functie

Schakel de functie uit in deze gevallen:

– de omgeving rond de sensoren beschadigd is;
– het voertuig is uitgerust met een trekhaak die niet door het systeem wordt herkend (kogel, haak, adapter, enz.).

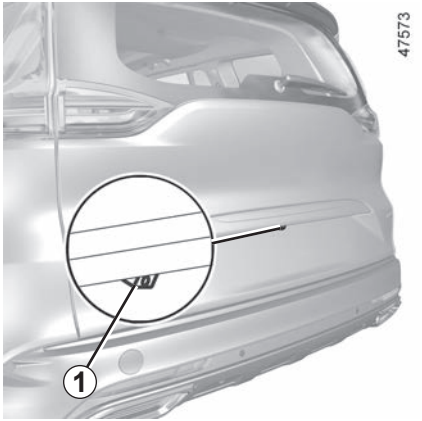

Werking

Als de auto achteruit rijdt, stuurt de camera ***1*** op de achterklep beelden van de omgeving achter de auto naar het multimediadisplay ***3***, die samen met twee tekeningen ***2*** en ***4*** (vast en bewegend) worden weergegeven.

Dit systeem gebruikt verschillende geleidelijnen: bewegend voor de verplaatsingsrichting en vast voor de afstand. Als de rode zone bereikt is, gebruikt u de afbeelding van de bumper om nauwkeurig te stoppen.

Vaste tekening 3

De vaste tekening bestaat uit gekleurde merktekens ***A***, ***B*** en ***C*** die de afstand achter de auto aangeven:

– ***A*** (rood) op ongeveer 30 centimeter van de auto;
– ***B*** (geel) op ongeveer 70 centimeter van de auto;
– ***C*** (groen) op ongeveer 150 centimeter van de auto.

De tekening blijft staan en geeft de verplaatsingsrichting van de auto aan als de wielen in lijn zijn met de auto.

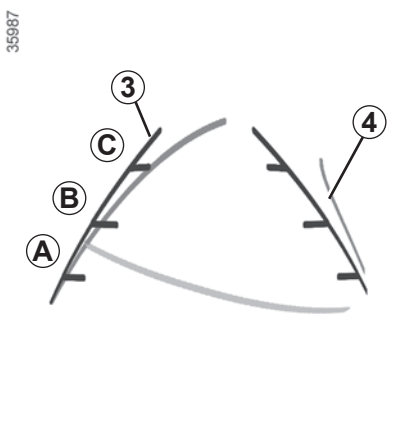

Bewegende tekening *4*

Deze wordt in het blauw getoond op het multimediascherm ***2***. Hij geeft de verplaatsingsrichting van de auto aan afhankelijk van de stand van het stuurwiel.

Bijzonderheid

Zorg ervoor dat de camera niet bedekt is (vuil, modder, sneeuw, condens, enz.).

Inschakelen, uitschakelen van de achteruitrijcamera

Om de functie in of uit te schakelen via het multimediascherm **2**: zie de gebruiksaanwijzing van het multimediasysteem.

Schakel de achteruitrijcamera in of uit en bevestig uw keuze.

Telkens wanneer de auto wordt gestart, blijft de functie in de modus die is opgeslagen toen de motor voor het laatst werd uitgeschakeld.

U kunt eveneens de instellingen van het beeld van de camera regelen (helderheid, contrast...).

Het scherm geeft een omgekeerd beeld, zoals in een spiegel.

De tekeningen zijn een op een horizontale ondergrond geprojecteerde weergave; houd geen rekening met deze informatie in het geval van een verticaal of op de grond geplaatst voorwerp.

De voorwerpen die op de rand van het scherm verschijnen kunnen vervormd zijn.

In geval van te veel licht (sneeuw, auto in de zon, enz.) kan het zicht van de camera gestoord zijn.

Als de achterklep open staat of niet goed gesloten is, verschijnt het bericht “Achterklep open” en verdwijnt de cameraweergave.

Deze functie is een extra hulpmiddel. De bestuurder moet altijd opletten en blijft verantwoordelijk.

De bestuurder moet altijd op zijn hoede blijven voor plotselinge gebeurtenissen tijdens het rijden: let dus altijd op of er zich bij het manoeuvreren geen kleine, smalle obstakels (zoals een kind, dier, kinderwagen, fiets, steen, paaltje enz.) in uw blinde hoek bevinden.

Op basis van de informatie van de radars aan elke kant van de achterbumper (zone ***A***) waarschuwt het systeem de bestuurder als er een andere auto in de detectiezone verschijnt ***B***.

De functie wordt ingeschakeld als:

– de achteruitversnelling is ingeschakeld;

en

– De auto staat stil of rijdt met lage snelheid.

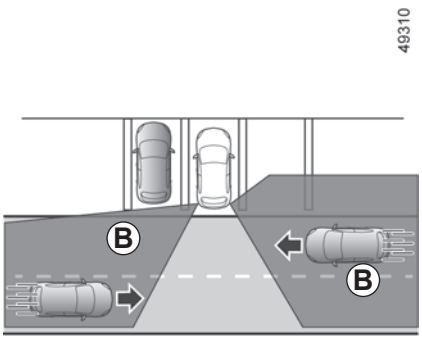

De detectiecapaciteit van het systeem hangt af van de omgeving rond de auto (vaste objecten, enz.), de staat van de bumper, enz.

Deze functie is een extra hulp tijdens het rijden. Deze functie kan in geen geval de waakzaamheid en verantwoordelijkheid van de bestuurder vervangen; deze moet altijd de controle over zijn auto behouden.

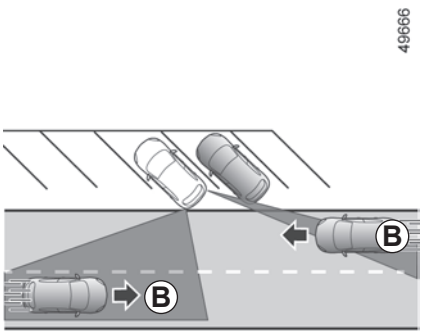

Bijzonderheid

Zorg ervoor dat de radarzone ***A*** niet bedekt is (stickers, modder, sneeuw, enz.).

Als een radar bedekt is, verschijnt het bericht “Zijsensoren geen zicht” op het instrumentenpaneel. Reinig het gebied waar de sensoren zich bevinden.

In-/uitschakelen via het multimediascherm *1*

Zie de multimedia-instructies voor het in-/uitschakelen van de functie.

Selecteer “ON” of “OFF”.

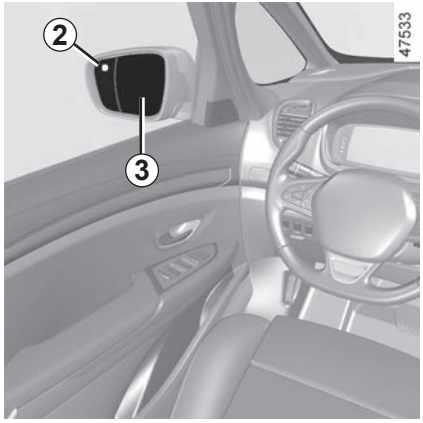

Werking

De functie waarschuwt u als er in de zone ***B*** een auto is die uw auto nadert.

De indicatoren ***2*** verschijnen op beide buitenspiegels ***3***.

Opmerking: reinig de binnenspiegels ***3*** regelmatig zodat de indicatoren ***2*** zichtbaar blijven.

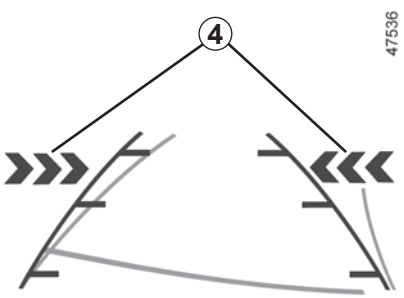

De indicatoren ***4*** op het multimediascherm tonen aan welke kant de naderende auto is gedetecteerd.

Opmerking: reinig de camera regelmatig zodat deze goed zicht heeft.

De indicatoren ***2*** en ***4*** worden gecombineerd met een geluidssignaal als uw auto achteruit rijdt.

storingen

Als het systeem een storing detecteert, verschijnt het bericht “Controleer zijsensoren” op het instrumentenpaneel. Ga naar een merkdealer.

Vanwege de sensoren achter de bumper is het raadzaam om werkzaamheden aan de bumper (reparatie, vervangen, lakwerk, enz.) te laten uitvoeren door een vakman.

Beperkingen voor de werking van het systeem

– De radarzone moet schoon blijven en mag niet worden gewijzigd, om de goede werking van het systeem te waarborgen.

– Kleine objecten(motoren, fietsen, voetgangers, enz.) die naar de auto toe komen, worden mogelijk niet herkend.

Uitschakelen van de functie

Schakel de functie uit in deze gevallen:

– het radargebied ***A*** is beschadigd (achterbumper);

– De auto is uitgerust met een trekhaak die niet door het systeem wordt herkend.

Deze functie is een extra hulp tijdens het rijden. Deze functie kan in geen geval de waakzaamheid en verantwoordelijkheid van de bestuurder vervangen; deze moet altijd de controle over zijn auto behouden.

Het systeem mag in geen geval worden vergeleken met een hindernissensensor of een antibotsingssysteem.

Werkzaamheden/reparaties van het systeem

– Een botsing kan de positie (en dus de werking) van de radars verstoren. Schakel de functie uit en neem contact op met een merkdealer.
– Alle werkzaamheden in de buurt van de radars (reparatie, vervanging, lakwerk, enz.) moeten door een vakman worden uitgevoerd.

Enkel een merkdealer mag aan het systeem werken.

Storingen van het systeem

Bepaalde omstandigheden kunnen het systeem storen of de correcte werking ervan verhinderen, zoals:

– Een complexe omgeving (ondergrondse parkeergarage, stalen structuur, enz.);
– slechte weersomstandigheden (sneeuw, zware regen, hagel, ijzel, enz.).

Risico van vals alarm of afwezigheid van waarschuwingen

Als het systeem abnormaal werkt, schakelt u dit uit en raadpleegt u een merkdealer.

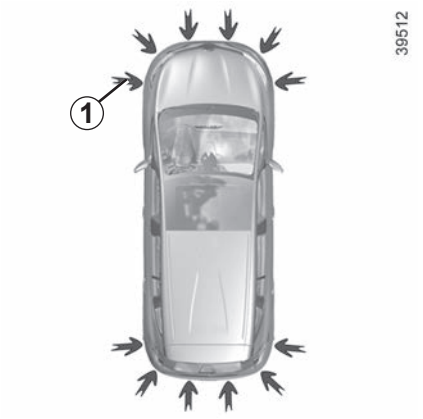

Dit systeem helpt u bij het parkeren door het stuurwiel, de remmen, de motor en de automatische transmissie te bedienen.

Tijdens het manoeuvre moet u druk houden op het gaspedaal (om de functie actief te houden). Houd uw handen weg van het stuurwiel.

U kunt op elk moment weer controle nemen over de auto door:
– draaien aan het stuurwiel.
– het gaspedaal los te laten
– of het rempedaal in te drukken.

Bijzonderheden

Zorg ervoor dat de ultrasone opname-elementen, aangeduid door de pijlen ***1***, niet worden verborgen (door vuil, modder, sneeuw, een slecht gemonteerde/bevestigde kentekenplaat enz.), geraakt, aangepast (inclusief lakwerk enz.) of belemmerd door een accessoire aan de voor- of achterzijde van uw auto.

Deze functie is een extra hulp tijdens het rijden.

Deze functie kan daarom tijdens manoeuvres in geen enkele omstandigheid plaatsvervangend zijn voor de waakzaamheid en de verantwoordelijkheid van de bestuurder (de bestuurder moet te allen tijde bereid zijn om te remmen).

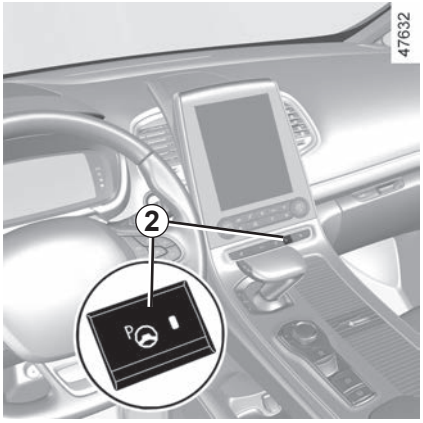

Inschakelen

Druk bij auto met stationaire motor of wanneer u minder dan ongeveer 30 km/u rijdt op de schakelaar ***2***. Het schakelaarlampje ***2*** verschijnt en display ***A*** verschijnt op het multimediascherm.

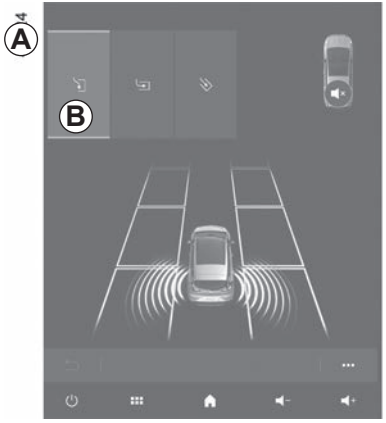

Keuze van het manoeuvre

Het systeem kan vier drie soorten manoeuvre uitvoeren:

B : de auto parallel parkeren;

C : de auto achteruit inparkeren;

D : de auto schuin inparkeren.

Selecteer via het multimediascherm het gewenste manoeuvre.

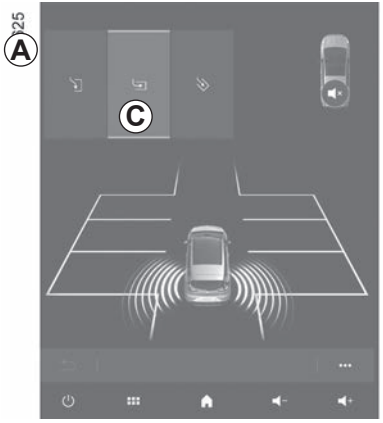

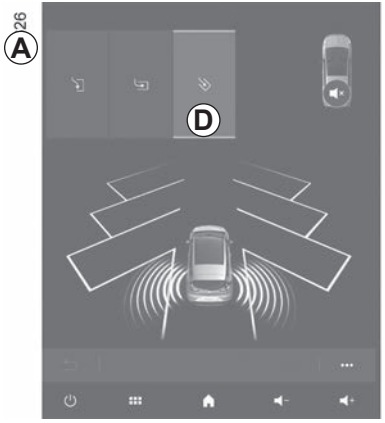

48268

E

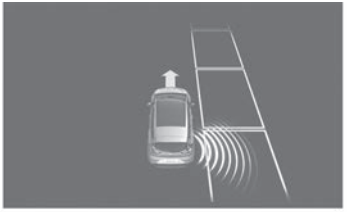

F

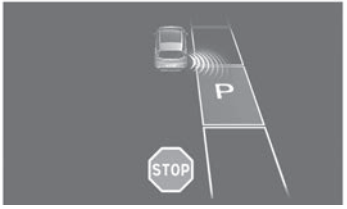

Werking

Parkeren

Zolang de auto minder dan ongeveer 30 km/u rijdt, zoekt het systeem naar beschikbare parkeerplaatsen aan beide zijden van de auto.

Wanneer een plaats is gevonden, verschijnt deze op het multimediascherm ***E***, aangeduid met de letter **P**. Rijd langzaam, met de richtingaanwijzers ingeschakeld aan de kant van de parkeerplaats, tot u het bericht STOP ziet en een geluidssignaal hoort.

De plaats wordt blauw op het multimediascherm ***F*** en wordt aangeduid met de letter **P**.
– Stop de auto;
– schakel de achteruitversnelling in.

Het controlelampje licht op het instrumentenpaneel op, samen met een geluidssignaal.
– Laat het stuurwiel los;
– Druk het gaspedaal zachtjes in.
– Volg de instructies op het multimediascherm.

Houd druk op het gaspedaal tijdens de hele manoeuvre, ook tijdens het schakelen.

De auto begint te bewegen. Het systeem bedient het stuurwiel, de motor, de remmen en de versnellingen.

Afhankelijk van de druk op het gaspedaal, varieert de snelheid van **0 tot 7 km/u maximaal**.

Het bericht “Manoeuvre voltooid” op het multimediascherm geeft het einde van het manoeuvre aan. De automatische parkeerrem wordt vastgezet en de automatische transmissie staat in stand **P**.

U mag het gaspedaal loslaten.

Deze functie is een extra hulp tijdens het rijden.

Deze functie kan daarom tijdens manoeuvres in geen enkele omstandigheid plaatsvervangend zijn voor de waakzaamheid en de verantwoordelijkheid van de bestuurder (de bestuurder moet te allen tijde bereid zijn om te remmen).

Tijdens het manoeuvreren kan het stuurwiel snel draaien; steek uw handen niet door de spaken en let erop dat er niets in vast komt te zitten.

Bijzonderheden
- Het systeem stuurt de auto niet over hoge stoepranden.
- De functie Stop and Start is uitgeschakeld tijdens het manoeuvre.
- U kunt de parkeerplaats niet verlaten met behulp van het systeem.
- Het manoeuvre is niet mogelijk als de helling te steil is.
- Het manoeuvre is niet mogelijk als er geen andere auto aanwezig is naast de geselecteerde parkeerplaats.

Het manoeuvre onderbreken

Het manoeuvre wordt onderbroken in de volgende gevallen:
- u draait aan het stuurwiel;
- u verplaatst de versnellingshendel;
- u drukt het gaspedaal in tot voorbij het zware punt;
- een passagiersportier of de achterklep wordt geopend;
- de auto staat langer dan ongeveer een minuut stil.

Het controlelampje verdwijnt en er klinkt een geluidssignaal. De auto staat nu stil.

Er verschijnt een bericht om te melden dat het manoeuvre is opgeschort en wat u moet doen om het manoeuvre te hervatten.

Om de manoeuvre te hervatten, houdt u de schakelaar ingedrukt om het systeem in te schakelen.

Het manoeuvre annuleren

Het manoeuvre wordt in de volgende gevallen geannuleerd:
- Druk op de schakelaar ***2***;
- u opent het bestuurdersportier;
- u maakt de autogordel aan de bestuurderskant los;
- u zet de automatische parkeerrem vast;
- de auto is te ver uit de buurt van de geplande verplaatsingsrichting geraakt;
- u hebt meer dan tien bewegingen vooruit/achteruit uitgevoerd tijdens één manoeuvre;
- de wielen van de auto zijn geslipt;
- de elektronische begrenzing van het motorkoppel is gestart.

Het controlelampje verdwijnt en er klinkt een geluidssignaal.

De auto stopt.

Opmerking: als er een storing is in de functie, wordt de auto niet stopgezet. Neem weer de controle over de auto. Het bericht “Controle overnemen” verschijnt op het instrumentenpaneel, samen met een geluidssignaal.

Functie niet beschikbaar

Als u drukt op de schakelaar ***1*** om het systeem in te schakelen terwijl de werkingscondities niet correct zijn, verschijnt het bericht ´Geavanceerde parkeerhulp niet beschikbaar´ op het multimediascherm.

Deze functie is een extra hulp tijdens het rijden. Deze functie kan in geen geval de waakzaamheid en verantwoordelijkheid van de bestuurder vervangen; deze moet altijd de controle over zijn auto behouden. Zorg ervoor dat tijdens het manoeuvre de verkeersregels worden gevolgd die gelden in het land waarin u zich bevindt.

De bestuurder moet altijd op zijn/haar hoede zijn voor plotselinge gebeurtenissen tijdens het rijden: let er altijd op dat er zich bij het manoeuvreren geen kleine, smalle bewegende obstakels in de blinde hoek bevinden, zoals een kind, dier, kinderwagen, fiets, kei, paaltje, trekhaak, enz.

Werkzaamheden/reparaties van het systeem

– Bij een botsing kan de werking van de sensoren worden verstoord. Schakel de functie uit en neem contact op met een merkdealer.
– Alle werkzaamheden in de buurt van de sensoren (reparaties, vervangingen, aanpassingen aan de buitenbekleding, enz.) moeten door een vakman/vakvrouw worden uitgevoerd.

Enkel een merkdealer mag aan het systeem werken.

Storingen van het systeem

Bepaalde condities kunnen de werking van het systeem verstoren of belemmeren, zoals slechte weersomstandigheden (sneeuw, hagel, ijs, enz.).
Als het systeem abnormaal werkt, schakelt u dit uit en raadpleegt u een merkdealer.
Risico van onjuiste vals alarm.

Beperkingen van de werking van het systeem

– Het systeem kan geen voorwerpen detecteren in de dode hoeken van de sensoren.
– Controleer altijd voor en tijdens het hele manoeuvre of de parkeerplaats die wordt voorgesteld door het systeem, werkelijk beschikbaar is en vrij van obstakels.
– Het systeem mag niet worden gebruikt bij het trekken van een aanhangwagen of als een aanhanger- of laadsysteem aan de auto of omringende auto’s is gemonteerd.

VERINGEN VOOR ELEKTRONISCHE SCHOKDEMPING

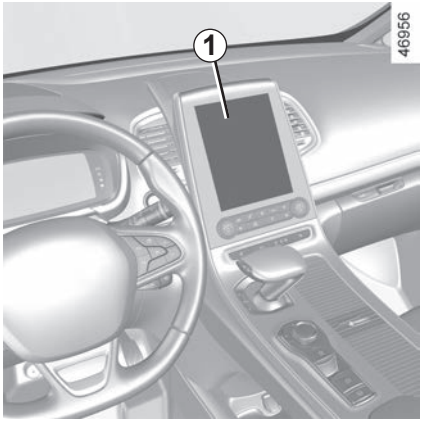

De veringen voor elektronische schokdemping passen de vering automatisch aan de rijomstandigheden en aan uw rijstijl aan.

Vooraf ingestelde rijstijl kiezen

In het menu van het multimediascherm ***1*** kunt u een vooraf ingestelde rijstijl kiezen.

De configuratie van de schokdemping hangt af van de modus die is geselecteerd in menu MULTI-SENSE. ➥ 3.2.

Bij een storing

Bij een storing schakelt het systeem automatisch naar de modus Neutral MULTI-SENSE.

Als de boodschap “Controleer actieve demping” verschijnt op het instrumentenpaneel, raadpleeg dan een merkdealer.

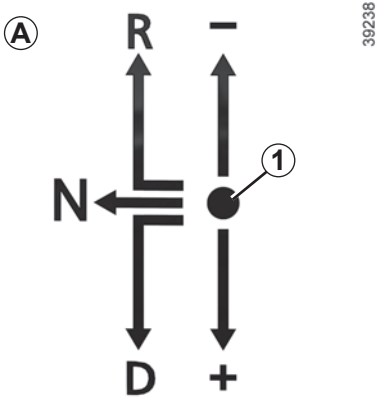

Rooster *A* van de stand van de versnellingshendel *3*

1: hendel in ruststand;

2: knop **P :** parkeren

R: achteruitrijden

N: neutraal

D: automatische werking

+: handmatig omhoog schakelen

–: handmatig omlaag schakelen

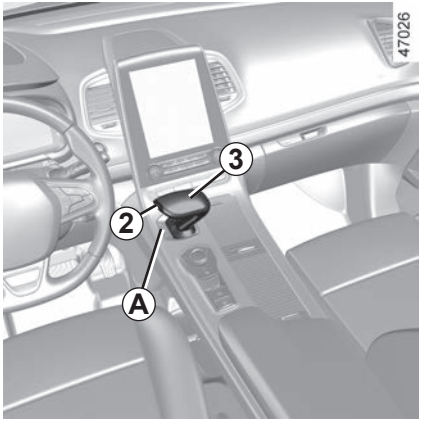

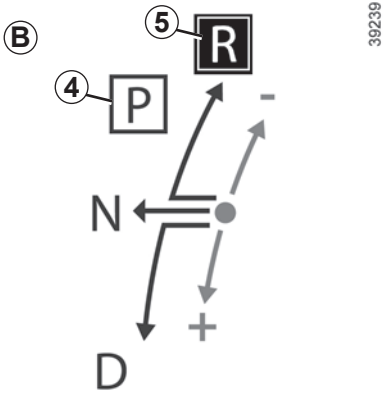

Rooster *B* op het instrumentenpaneel

– De ingeschakelde versnelling wordt aangegeven in een zone ***5***;

– De beschikbare functies worden aangegeven in de door de bestuurder gekozen kleur;

– De niet-beschikbare functies zijn grijs, met uitzondering van de stand **P** ***4***; deze verdwijnt zodra u harder rijdt dan circa 3 km/u.

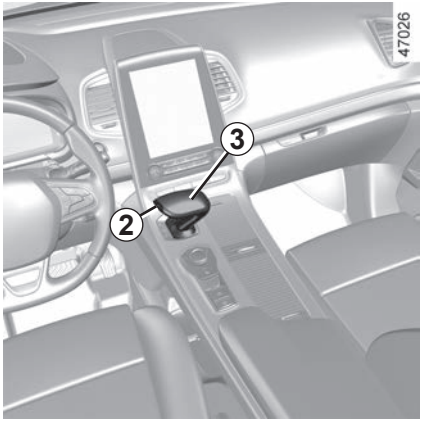

De auto in stand P zetten (knop *2*)

Druk met stilstaande auto en draaiende motor of ingeschakeld contact op de knop ***2*** om stand **P** in te schakelen. Het controlelampje op de knop ***2*** licht oranje op zodra de versnellingsbak in de stand Parkeren is geschakeld.

Controleer of het controlelampje **P** op het instrumentenpaneel en het controlelampje op de knop ***2*** effectief zijn ingeschakeld voordat u de auto verlaat.

Risico dat de auto wegrolt.

Stand P uitschakelen

Druk met stilstaande auto en draaiende motor het rempedaal in en beweeg de hendel naar de gewenste stand **R**, **N** of **D**.

Als het rempedaal niet wordt ingedrukt, verschijnen het bericht “Druk op de rem” en het controlelampje op het instrumentenpaneel.

Als de stand **R** of **D** is ingeschakeld, wordt **N** weergegeven op het instrumentenpaneel en gaat het controlelampje van de knop ***2*** uit **.**

Opmerking:

– Als de bestuurder zijn portier opent om uit te stappen en als de stand **P** niet is ingeschakeld, klinkt een geluidssignaal en verschijnt het bericht “P niet ingeschakeld” op het instrumentenpaneel.

– Het controlelampje licht op iedere keer als u het rempedaal moet indrukken om de stand van de automatische versnellingsbak te veranderen.

Om de auto in neutraal te zetten

Druk met stilstaande auto en draaiende motor het rempedaal in en beweeg de hendel ***3*** naar links:

– houd de hendel ongeveer 1 seconde in deze stand totdat **N** in het wit wordt weergegeven op het instrumentenpaneel en laat vervolgens los;

of

– laat onmiddellijk los.

Opmerking: wanneer versnelling **R** of **D** is ingeschakeld, is het niet nodig om het rempedaal in te drukken om de auto in stand **N** te zetten.

Als het bericht “Controleer auto. transmissie”, “Aut. transmissie stand P defect” of “Elektr. storing GEVAAR” verschijnt of bij een storing van de accu, moet u de auto blokkeren met behulp van de automatische parkeerrem.

Stand automatisch

Druk met stilstaande auto, draaiende motor, stand **P**, **N** of **R** ingeschakeld, het rempedaal in en beweeg de hendel naar links en vervolgens naar achter, en laat daarna los.

Als een van deze condities niet wordt toegepast, knippert **D** gedurende ongeveer 5 seconden en verschijnt het bericht “Druk op de rem” gedurende ongeveer 15 seconden op het instrumentenpaneel.

U hoeft de selecteurhendel niet meer te verplaatsen. Er wordt automatisch geschakeld in overeenstemming met de belasting van de auto, de hoeveelheid gas die u geeft en de helling van de weg.

Opmerking: Als de motor loopt en de auto 0 tot 8 km/u rijdt en de stand **N** of **R** ingeschakeld is, moet u het rempedaal intrappen om te stand **D** in te schakelen. Dit is nuttig bij parkeermanoeuvres waarbij meermaals moet worden geschakeld tussen vooruit- en achteruitversnelling.

Zuinig rijden

Laat de selecteurhendel voor normaal gebruik in stand **D** staan. Als het gaspedaal iets wordt ingedrukt, schakelt de transmissie bij een lage snelheid naar de volgende versnelling.

Accelereren en inhalen

Druk het gaspedaal snel en diep in (voorbij het zware punt van het pedaal).

Het is ook mogelijk om tijdelijk terug te schakelen, bijvoorbeeld bij een inhaalmanoeuvre, door de hendel in de stand **-** te zetten.

Om de achteruitversnelling in te schakelen

Druk met stilstaande auto, draaiende motor en stand **P**, **N** of **D** ingeschakeld het rempedaal in en beweeg de hendel eerst naar links, dan naar voren, en laat daarna los.

De achteruitrijlichten gaan branden zodra de achteruitversnelling wordt ingeschakeld.

Als het rempedaal niet wordt ingedrukt, klinkt er een geluidssignaal, knippert de weergave van de stand **R** gedurende ongeveer 5 seconden op het instrumentenpaneel en verschijnt gedurende ongeveer 15 seconden het bericht “Druk op de rem”.

Opmerking: Als de motor draait en de auto 0 tot 8 km/u rijdt en de stand **N** of **D** ingeschakeld is, hoeft het rempedaal niet te worden ingetrapt om **R** in te schakelen. Dit is nuttig bij parkeermanoeuvres waarbij meermaals moet worden geschakeld tussen vooruit- en achteruitversnelling.

Stand handgeschakeld

Tijdelijke handgeschakelde stand

De tijdelijke handgeschakelde stand kan niet worden gekozen als de automatische stand **D al was ingeschakeld** en de auto sneller rijdt dan **circa 10 km/u**.

Zodra **D** is ingeschakeld, beweegt u de hendel ***3***:

– naar achteren **+,** om naar een hogere versnelling te schakelen;

– naar voren **-**, om naar een lagere versnelling te schakelen.

De ingeschakelde versnelling verschijnt rechts **D** op het instrumentenpaneel.

Bijzondere gevallen

Onder bepaalde omstandigheden (bv.: ter bescherming van de motor, bij werking van het elektronisch stabiliteitsprogramma: ESCenz.) kiest de transmissie tijdens het rijden toch zelf de juiste versnelling.

De transmissie houdt de gevraagde versnelling gedurende een bepaalde tijd aan, naargelang van de helling en de rijstijl van de bestuurder.

De automatische transmissie **neemt de controle opnieuw over zodra deze tijd verstreken is** en kan dan **automatisch naar een andere versnelling schakelen.**

Ook kan, om verkeerde manoeuvres te voorkomen, het schakelen **worden geweigerd** door het automatisch systeem. In dit geval knippert de aanduiding van de versnelling **+** of **-** enkele seconden om u te waarschuwen, samen met een geluidssignaal.

Permanente handgeschakelde stand

De handgeschakelde stand kan niet worden gekozen als de automatische stand **D** al was ingeschakeld en de auto sneller rijdt dan ongeveer 10 km/u.

Zodra deze stand **D** is ingeschakeld, beweegt en houdt u de hendel ***3*** ongeveer 1 seconde:

– naar achteren **+** om naar een hogere versnelling te schakelen;

– naar voren **-** om naar een lagere versnelling te schakelen.

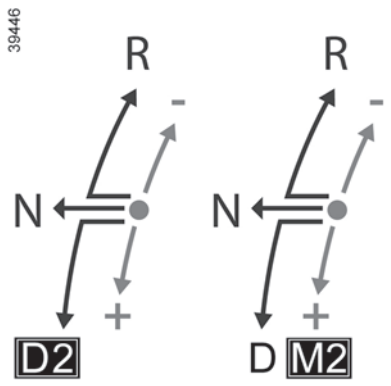

De ingeschakelde versnelling verschijnt eerst aan de rechterkant **D** van het instrumentenpaneel, vervolgens verschijnen **M** en daarna de ingeschakelde versnelling onder **+**, zodra de permanente handgeschakelde stand is ingeschakeld.

Om de permanente handgeschakelde stand uit te schakelen en terug te keren naar de automatische werkingsstand, beweegt u de hendel naar **D**.

Als naar een andere beschikbare versnelling wordt geschakeld, wordt bij **P**, **R** of **N** de permanente handgeschakelde stand uitgeschakeld.

Bijzondere gevallen

Onder bepaalde rijomstandigheden (bv. bescherming van de motor) kan automatisch worden geschakeld bij risico van een te hoog of te laag toerental. De permanente handgeschakelde stand blijft evenwel ingeschakeld. Om een verkeerde actie te voorkomen, kan de versnellingsbak weigeren om naar de gevraagde versnelling te schakelen. In dit geval knippert de weergave van de gewenste versnelling + of – enkele seconden om u te waarschuwen.

Parkeren van de auto

Stand **P** wordt automatisch ingeschakeld en, indien aanwezig, wordt de elektronische parkeerrem ingeschakeld wanneer:

– de motor wordt uitgeschakeld;
– de veiligheidsgordel wordt losgemaakt;
– het bestuurdersportier wordt geopend en de auto stilstaat.

P verschijnt op het instrumentenpaneel en het **P** waarschuwingslampje in de knop is aan.

Bijzondere gevallen

Omdat de stand **P automatisch wordt ingeschakeld** wanneer de motor wordt uitgezet, kan het nodig zijn om de auto in stand **N** te zetten, bijvoorbeeld voor sommige wasstraten.

De stand **N** kan worden ingeschakeld voordat het bestuurdersportier is geopend en maximaal **ongeveer 25 seconden** nadat de motor is uitgezet.

Daarna, of wanneer het bestuurdersportier is geopend, moet u het contact opnieuw aanzetten om de stand **P** te kunnen inschakelen.

Bij draaiende motor, automatische transmissie in **D** of **R** of **N** of **M** en het rempedaal losgelaten, verschijnen de berichten “P niet ingeschakeld” en “Selecteer stand P” op het instrumentenpaneel zodra het bestuurdersportier wordt geopend.

Met de motor uit en automatische transmissie in **N** (neutraal), verschijnt het bericht “P niet ingeschakeld” op het instrumentenpaneel.

Stand **P** mag alleen worden ingeschakeld als het voertuig stilstaat.

Wanneer de informatie op het instrumentenpaneel niet meer wordt weergegeven, dient u de auto te stoppen en te blokkeren met de automatische parkeerrem of de knop **P**.

Verlaat de auto nooit terwijl de motor nog draait zonder eerst de parkeerstand (**P**) in te schakelen.

Speciaal kenmerk van de Stop and Start-functie: als u de autogordel van de bestuurder wilt losmaken **voordat** de motor in stand-by gaat door de Stop and Start-functie, moet u de versnellingsbak in stand **P** zetten. Het waarschuwingslampje **P** op het instrumentenpaneel gaan branden als dit het geval is. **Risico dat de auto wegrolt.**

Bijzondere omstandigheden

– **Als door de helling van de weg of in bochten** de automatische werking niet gehandhaafd kan worden (bijv.: in de bergen), is het raadzaam om op tijdig of permanent handmatig schakelen over te gaan.

  Hiermee voorkomt u het automatisch achter elkaar schakelen door de versnellingsbak bij stijgen en is het mogelijk meer op de motor te remmen bij lange afdalingen.

– **Om bij erg koud weer** te voorkomen dat de motor afslaat, raden wij u aan na het starten van de motor even te wachten voordat u de hendel verplaatst van **P** of **N** naar **D** of **R**.

Bij zeer koud weer kan het systeem het handmatig schakelen verbieden zolang de versnellingsbak de juiste temperatuur nog niet heeft bereikt.

Onderhoudsintervallen

Kijk in het onderhoudsboekje van uw auto of vraag een merkdealer om na te gaan of periodiek onderhoud noodzakelijk is voor de automatische transmissie.

Als de transmissie geen onderhoud nodig heeft, hoeft geen olie te worden bijgevuld.

Storingen

– **Als tijdens het rijden** het bericht “Controleer auto.transmissie” verschijnt op het instrumentenpaneel, duidt dit op een storing.

  Raadpleeg zo spoedig mogelijk een merkdealer.

– **Als tijdens het rijden** het bericht “Oververhitting auto.transmissie” verschijnt, stop dan om de versnellingsbak te laten afkoelen.

  Raadpleeg zo spoedig mogelijk een merkdealer.

– **Takelen van een auto met automatische transmissie** ➥ 5.36.

Bij het manoeuvreren kan de auto aan de onderkant ergens tegenaan rijden (bijvoorbeeld: contact met een paaltje, een trottoir of ander stadsmeubilair) en daardoor schade oplopen (bijvoorbeeld: vervorming van een as enz.).

Om ieder risico van een ongeluk te voorkomen, moet u uw auto door een merkdealer laten controleren.

NOODOPROEP (1/3)

Als de auto hiermee is uitgerust, worden de hulpdiensten via de noodoproepfunctie automatisch of handmatig verwittigd (kosteloos) bij een ongeval of als u onwel wordt, zodat ze zo snel mogelijk kunnen komen.

Opmerking: de noodoproep werkt:

– in landen die beschikken over de bijbehorende telematica voor hulpdiensten en een infrastructuur die geschikt is voor het systeem;

– afhankelijk van de netwerkdekking in de geografische regio waar het voertuig wordt bestuurd.

Als u de functie voor noodoproep gebruikt om te melden dat u een ongeval hebt gezien, houdt dit in dat u stopt zodra de verkeersomstandigheden dit toestaan, zodat de hulpdiensten uw auto kunnen vinden en daarmee de locatie van het gemelde ongeval.

Houd u altijd aan de ter plaatse geldende wetgeving.

Gebruik de noodoproep alleen in een noodgeval, als u betrokken bent bij een ongeval of als u getuige bent van een ongeval of in fysieke nood bent.

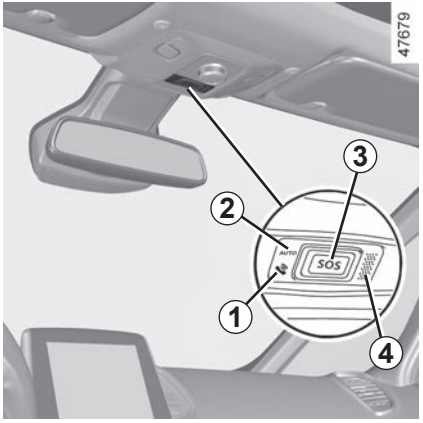

1 Waarschuwingslampje werking systeem:
- groen: in werking (netwerk beschikbaar);
- uit: niet in werking (netwerk niet beschikbaar);
- rood: in werking storing;
- groen knipperend: bellen.

2 Controlelampje automatische modus.
3 SOS-knop.
4 Microfoon.
5 Luidspreker

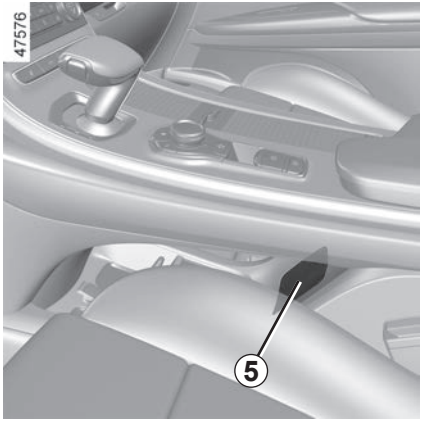

Een oproep gebeurt altijd als volgt:

– de noodoproep wordt ingesteld;

– verstuurt gegevens over het incident (constructeursplaatje van de auto, tijd van het gesprek, laatste locaties, richting van de auto);

– gesproken communicatie met de hulpdiensten;

– indien nodig wordt een hulpdienst gebeld.

De noodoproep heeft twee modi:

– automatische modus;

– Handmatige modus.

Automatische modus

Als de waarschuwingslampje automatische modus ***2*** groen oplicht, bevestigt dit dat het automatische systeem is ingeschakeld.

De noodoproep wordt automatisch gedaan als de beschermende uitrusting (gordelspanners, airbag, enz.) werd geactiveerd vanwege een ongeval.

In geval van een ongeluk blijft u, als de plaats en het verkeer dit toestaan, dicht bij de auto om eventuele oproepen van het callcenter snel te kunnen beantwoorden.

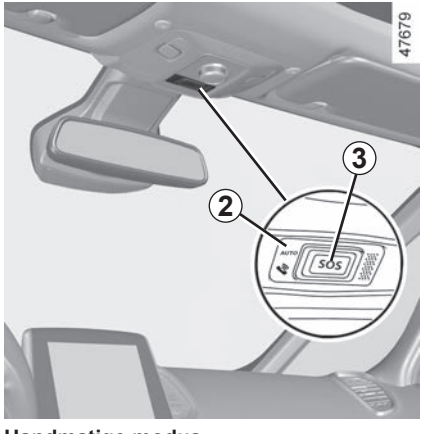

Handmatige modus

De noodoproep wordt uitgevoerd door:

– de ***3***-knop in te drukken en ten minste drie seconden ingedrukt te houden;

of

– de ***3***-knop vijf keer binnen tien seconden in te drukken.

In geval van onbedoelde activering kunt u de oproep annuleren door 2 seconden lang te drukken op de ***3***-knop voordat de verbinding met het callcenter tot stand komt.

Zodra de oproep is ingesteld, kan alleen het callcenter de oproep beëindigen.

Testmodus
(afhankelijk van lokale wetgeving)

De testmodus is gereserveerd voor goedgekeurde dealers, om te controleren of de noodoproepfunctie goed werkt.

De testmodus activeren:

– drie keer kort op de ***3***-knop te drukken;

– ongeveer 15 seconden te wachten;

– drie keer kort op de ***3***-knop te drukken.

De testmodus wordt automatisch afgesloten.

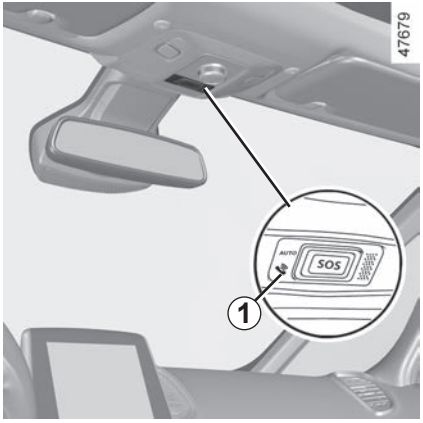

Storingen

In sommige gevallen werkt de noodoproep niet (bijvoorbeeld bij een zwakke accu).

Als het systeem een storing ontdekt, krijgt u langer dan 30 minuten het rode controlelampje ***1***. Raadpleeg zo snel mogelijk een merkdealer;

Het systeem werkt met een speciale accu. De gebruiksduur van de accu is ongeveer vier jaar (het waarschuwingslampje ***1*** wordt rood als deze vier jaar bijna voorbij zijn).
Raadpleeg een merkdealer.

Voor uw veiligheid en een goede werking van het systeem, moeten alle werkzaamheden aan de accu (uitbouwen, loskoppelen enz.) worden uitgevoerd door een gespecialiseerd vakman.

Risico op brandwonden door elektrische schokken.

U moet zich verplicht houden aan de vervangingsintervallen die worden aangegeven in het onderhoudsboekje zonder deze te overschrijden.

De accu is van een speciaal type. Zorg dat deze wordt vervangen door een van hetzelfde type.

Roep de hulp in van een merkdealer.

Zonder de functie noodoproep is het systeem niet te volgen en zal niet constant worden bewaakt. Gegevens worden voortdurend en automatisch gewist en het systeem slaat alleen de laatste drie locaties van de auto op.

Volgens de lokale wetgeving worden gegevens alleen verzonden in geval van een noodoproep. Gegevens die worden verzonden naar het callcenter worden behandeld overeenkomstig de privacywetgeving die van toepassing is in het land waarin u zich bevindt. Het systeem slaat de activiteitengeschiedenis maar voor 13 uur op.

De eigenaar van de auto heeft het recht zijn gegevens in te zien. Hij heeft het recht de gegevens te laten corrigeren, verwijderen of blokkeren.

Hoofdstuk 3: Uw comfort

MULTI-SENSE 3.2
Ventilatieroosters 3.3
Automatische airconditioning 3.6
Extra airconditioning 3.11
Airconditioning: informatie en tips voor het gebruik 3.13
Functies kwaliteit van de buitenlucht en luchtzuiveringscyclus 3.15
Multimedia-uitrusting 3.16
Elektrische ruiten 3.18
Elektrisch bediend open dak 3.20
Vast glazen dak 3.22
Binnenverlichting 3.23
Zonneklep, zonwering 3.26
Opbergruimte, indeling interieur 3.27
Accessoireaansluiting 3.32
Hoofdsteunen, achterstoelen 3.33
Bagageruimte 3.39
Gemotoriseerde achterklep 3.40
Bagage-afdekplaat 3.46
Opbergruimtes, indeling bagageruimte 3.47
Vervoer van bagage 3.48
Transport van goederen 3.49
slepen 3.49
Bagagebevestigingsnet 3.50
Dakdragers 3.52

MULTI-SENSE

Met het systeem MULTI-SENSE kunt u kiezen uit vier rijstijlmodi waarmee u deze items kunt instellen: rijstijl, sfeerverlichting, comfort en motorgeluid (afhankelijk van de auto):
– de modi Eco, Sport en Comfort zijn vooraf geconfigureerd en kunnen deels worden aangepast (sfeerverlichting, enz.);
– De modus My Sense kan worden aangepast.

De rijstijlen zijn van invloed op:
– de stuurbekrachtiging
– ESC (elektronisch stabiliteitsprogramma);
– de reactiviteit van de motor en de transmissie.

Zij zijn eveneens van invloed op:
– de verlichting van het interieur en het instrumentenpaneel;
– de informatie op het instrumentenpaneel en het multimediascherm;
– Afhankelijk van de auto, het motorgeluid.

stand Sport

In deze werkingsstand reageren de motor en de versnellingsbak beter. De besturing is krachtiger.

Werkingsstand Eco

Eco modus gericht op energiebesparing. De besturing is soepel en de motor en versnellingsbak zijn zo ingesteld dat er minder brandstof wordt verbruikt. ➥ 2.18.

stand My Sense

Deze modus, met standaard auto-instellingen, kan worden gebruikt om rijstijl, sfeerverlichting, comfort en motorgeluid handmatig in te stellen (afhankelijk van de auto).

Werkingsstand Comfort

Met deze modus kunt u soepel sturen. De sfeerverlichting binnenin is zacht. Afhankelijk van de auto is de massagefunctie van de bestuurdersstoel ingeschakeld.

In elke modus kunt u de kleur van de omgevingsverlichting wijzigen, evenals de indeling van de informatie die verschijnt op het instrumentenpaneel en het multimediascherm in de modus My Sense.
U kunt ook resetten naar de standaardinstellingen.

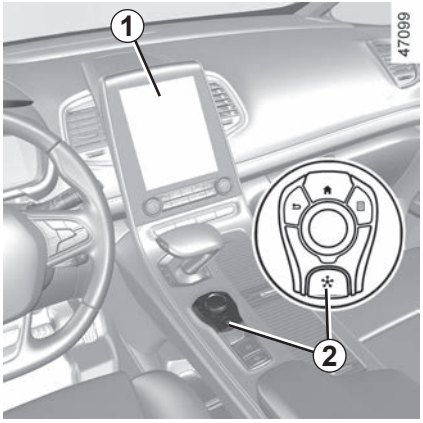

Openen van het menu

U hebt afhankelijk van de auto als volgt toegang tot MULTI-SENSE:
– via het multimediascherm ***1***.
– Met de schakelaar ***2***.

Raadpleeg de gebruiksaanwijzing van het multimediasysteem voor meer informatie.

Motorinstellingen zijn specifiek voor elk van de rijstijlmodi en kunnen niet worden aangepast.

Nadat de motor is uitgezet, wordt de auto altijd gestart in de modus My Sense.

VENTILATIEROOSTERS: luchtuitgangen (1/3)

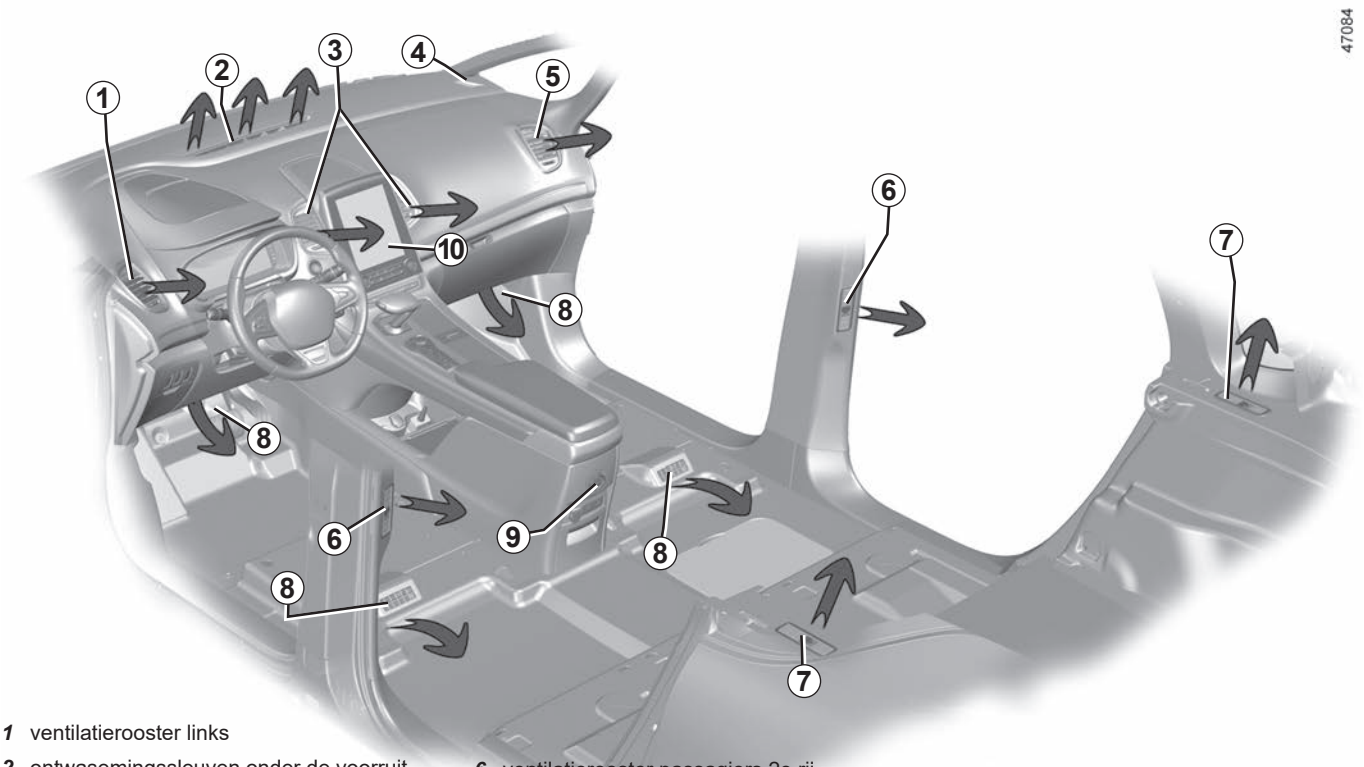

1 ventilatierooster links

2 ontwasemingssleuven onder de voorruit

3 centrale ventilatieroosters

4 ventilatieroosters van zijruit

5 ventilatierooster rechts

6 ventilatierooster passagiers 2e rij

7 ventilatierooster passagiers 3e rij

8 ventilatierooster voetenruimte

9 Bediening van de extra klimaatregeling

10 multimediascherm

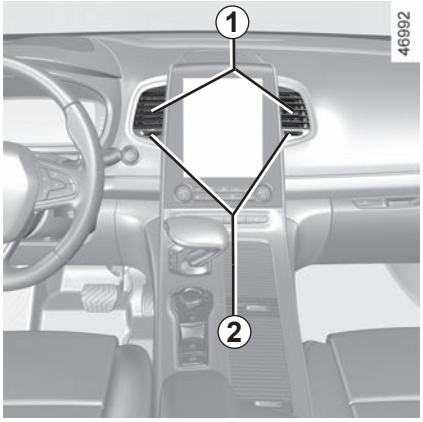

Plaatsen voor

Richting

Rechts/links: draai de knop ***2***.
Draai de knop voorbij het zware punt om volledig te sluiten.

Hoog/laag: richt de schuifknoppen ***1*** omhoog of omlaag.

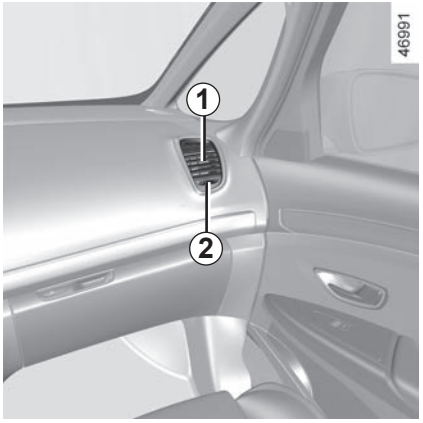

Gebruik, in geval van stankoverlast in de auto, alleen speciaal hiervoor bestemde middelen. Raadpleeg een merkdealer.

Stop niets in het ventilatiecircuit van de auto (bijvoorbeeld in geval van stank enz.).

Risico van explosie of brand.

Zitplaatsen achter 2e rij

Richten rechts/links

Beweeg het ventilatierooster ***4***.

Richten omhoog/omlaag

Beweeg de cursor ***3***.

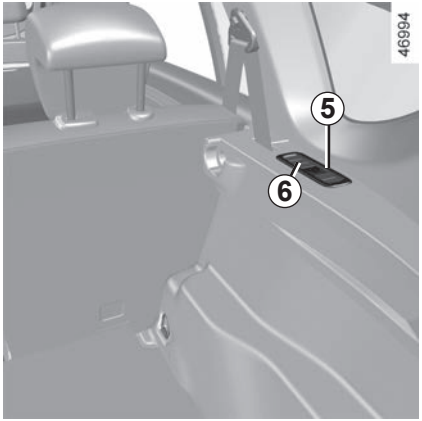

Zitplaatsen achter 3e rij

Richten rechts/links

Beweeg het ventilatierooster ***6***.

Richten voor/achter

Beweeg de cursor ***5***.

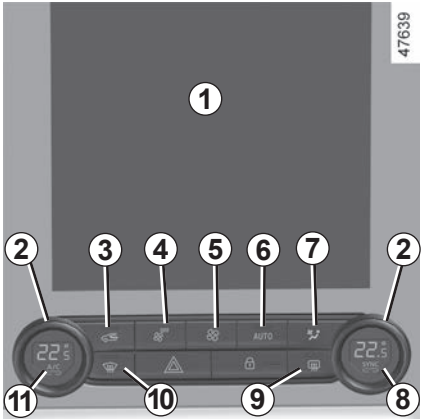

Bedieningsknoppen

Zie voor toegang tot de instellingen van de automatische klimaatregeling via het multimediascherm ***1***, de gebruiksaanwijzing van het multimediasysteem.
De onderstaande bedieningen zijn al dan niet aanwezig naargelang van de uitvoering van de auto.

2 Aanpassing van ingestelde temperatuur links en rechts.
3 Luchtkringloop.
4 Vermindert de ventilatiesnelheid totdat het systeem uitschakelt.
5 Verhoogt de ventilatiesnelheid.
6, ***14***, ***15*** en ***16*** automatische werkingsstanden.

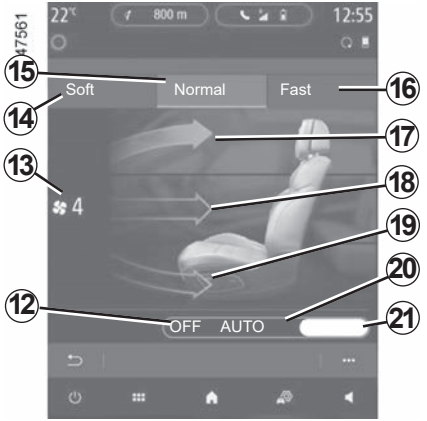

7 Snelkoppeling naar pagina Airconditioning.
8 Synchronisatiefunctie.
9 Ontdooien/ontwasemen van de achterruit en, afhankelijk van de auto, van de spiegels.
10 Functie “Helder zicht”.
11 Airconditioning
12 Extra airco-modus OFF
13 Display ventilatiesnelheid.
17, ***18*** en ***19*** Luchtverdeling in het interieur.
20 Extra airco-modus Auto
21 Extra airco-modus Manual

Sommige toetsen zijn voorzien van een controlelampje dat de toestand van de functie aangeeft.

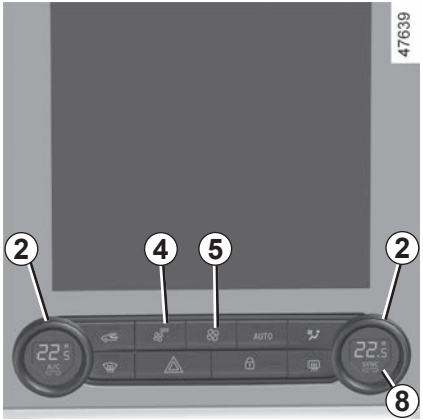

Wijzigen van de ventilateursnelheid

Normaal zorgt het systeem automatisch voor de juiste ventilateursnelheid om de ingestelde temperatuur te bereiken en te handhaven.

U kunt de ventilatiesnelheid altijd aanpassen met de schakelaar ***4*** of ***5***.

Regeling van de temperatuur

Er zijn twee typen instellingen:

– afzonderlijke afstelling voor het interieur;

– afstelling in modus SYNC om de passagierszijde en de bestuurderszijde te synchroniseren.

Afzonderlijke afstelling voor het interieur

Druk op de knoppen ***2*** om de linker- en rechterkant onafhankelijk af te stellen.

Instelling van de SYNC functie

Druk op de knop ***8*** om de temperatuur rechts en links te synchroniseren.

Het display geeft aan welke temperatuur is ingesteld.

Als na het starten van de auto de aangegeven temperatuur wordt verhoogd of verlaagd, heeft dit geen invloed op de snelheid waarmee de gewenste temperatuur wordt bereikt. Het systeem zorgt altijd voor het optimaal verhogen of verlagen van de temperatuur (de ventilatie start niet direct met de maximale snelheid: deze wordt geleidelijk hoger), dat kan van enkele secondes tot een paar minuten duren.

Onder normale omstandigheden, tenzij dit als hinderlijk wordt ondervonden, moeten de roosters in het dashboard open blijven.

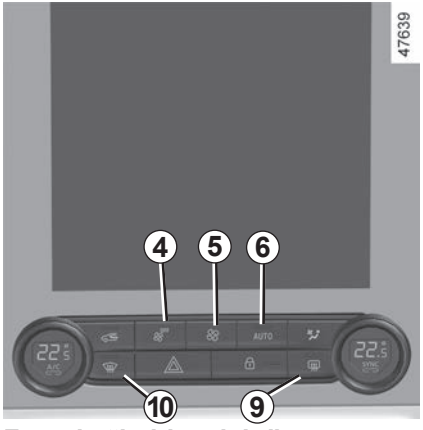

Functie “helder zicht”

Met deze functie worden de voorruit, de zijruiten vooraan, de achterruit en de buitenspiegels snel ontdooid en ontwasemd (afhankelijk van de auto). Hiermee worden automatisch de airconditioning en de achterruitverwarming ingeschakeld en wordt, afhankelijk van de auto, de elektrische voorruitverwarming ingeschakeld.

Gebruik schakelaar ***10***. Het ingebouwde controlelampje gaat aan.

Druk op de knop ***9*** om de achterruitverwarming uit te schakelen. Het ingebouwde controlelampje gaat uit.

De ventilatiesnelheid wijzigen: druk op de schakelaar ***4*** of ***5***.

Uitschakelen van deze functie

druk op een van deze:

– schakelaar ***6***;

– nogmaals schakelaar ***10***;

– op een van de toetsen ***14***, ***15*** of ***16***.

Automatische werking

De automatische airconditioning garandeert (met uitzondering van extreme gevallen) een temperatuurcomfort in het interieur en het helder houden van de ruiten, bij een zo optimaal mogelijk brandstofverbruik. Het systeem werkt op de ventilatiesnelheid, de luchtverdeling, de luchtkringloop, het inschakelen of uitschakelen van de airconditioning en de luchttemperatuur.

Hierbij kunt u kiezen uit drie programma’s:

NORMAL : optimaal bereiken van de gewenste temperatuur afhankelijk van de omstandigheden buiten de auto. Druk op schakelaar ***6*** of op toets ***15***.

SOFT: bereikt de gewenste temperatuur rustiger en stiller. Druk op de knop ***14***.

FAST: verhoogt de luchtstroom in het interieur. Deze stand wordt in het bijzonder aangeraden voor meer comfort voor de passagiers achterin. Druk op de knop ***16***.

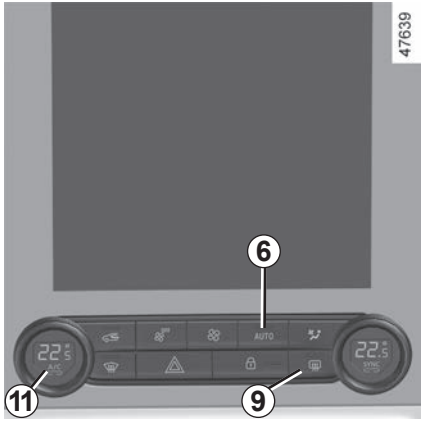

In- en uitschakelen van de airconditioning

Normaal schakelt het systeem automatisch de airconditioning in of uit, afhankelijk van de weersomstandigheden.

Druk op de toets ***11*** om:

– de airconditioning handmatig in te schakelen (het controlelampje op de knop ***11*** gaat aan);

– de airconditioning handmatig uit te schakelen (het controlelampje op de knop ***11*** gaat uit).

Uitschakelen van het systeem

Druk herhaaldelijk op schakelaar ***11*** om het systeem te stoppen.

Achterruitverwarming

Gebruik schakelaar ***9***. Het ingebouwde controlelampje gaat aan. De achterruit wordt nu snel ontwasemd en de elektrische buitenspiegels worden verwarmd (afhankelijk van de uitvoering).

Druk, **om deze functie uit te schakelen** , opnieuw op de schakelaar ***9***. De verwarming schakelt na enige tijd automatisch uit.

Gebruik bij voorkeur een van de automatische programma's NORMAL, SOFT of FAST.

In de automatische modus (het schakelaarlampje ***6*** is aan) worden alle functies van de airconditioning bestuurd door het systeem.

U kunt de keuze van het systeem wijzigen; in dat geval gaat het schakelaarlampje ***6*** uit.

Om terug te gaan naar de automatische werkstand, drukt u op een van de programma's (**NORMAL** ***15***, **SOFT** ***14*** of **FAST** ***16***) of op schakelaar ***6***.

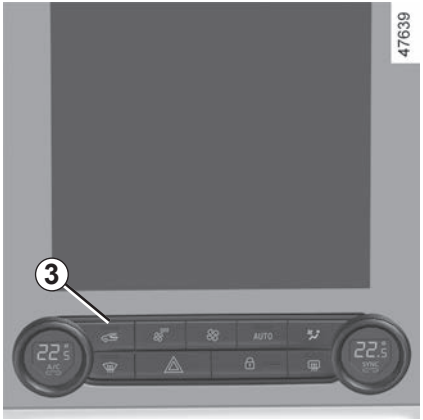

Wijzigen van de verdeling van de lucht in het interieur

Druk op de knoppen ***17***, ***18*** en ***19*** om de gewenste distributiemodus te selecteren (de gekozen modus wordt getoond).

17 De lucht wordt hoofdzakelijk naar de ontwasemingssleuven onder de voorruit en de zijruiten voorin gevoerd.
18 De lucht wordt hoofdzakelijk naar de ontwasemingsroosters in het dashboard geleid.
19 De lucht wordt vooral naar de voetenruimtes gevoerd.

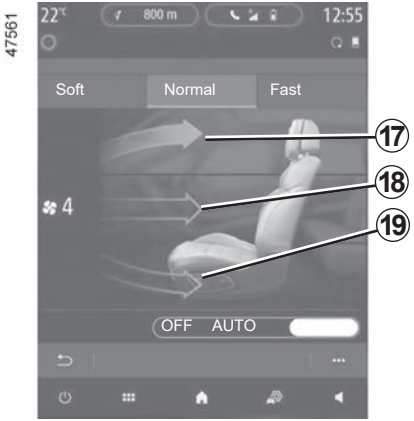

Luchtkringloop

Deze functie wordt automatisch geregeld, maar u kunt ze ook handmatig inschakelen.

Opmerking:

– in de kringloopstand wordt de lucht aangevoerd vanuit de auto en zonder bijmenging van buitenlucht teruggevoerd in het interieur van de auto.

– de lucht circuleert in de auto zonder bijmenging van buitenlucht (als u in een gebied met verontreinigde lucht rijdt enz.) en doet de temperatuur in het interieur sneller dalen.

Handmatig gebruik

Gebruik schakelaar ***3***. Het schakelaarlampje ***3*** gaat aan.

Bij langdurig gebruik van deze stand kunnen de ruiten aan de binnenkant beslaan of weer aanvriezen. Ook zal het in de auto, door gebrek aan frisse lucht, kunnen gaan stinken.

Wij adviseren om terug te gaan naar de automatische modus zodra de luchtkringloop niet langer nodig is, door te drukken op schakelaar ***3***.

Druk om deze functie uit te schakelen opnieuw op de schakelaar ***3***.

Het ontwasemen/ontdooien heeft altijd voorrang boven de luchtkringloop.

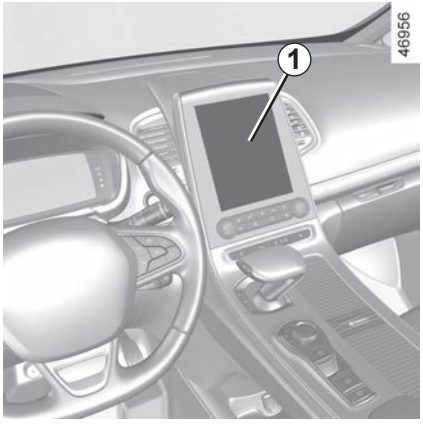

Bediening

De extra airconditioning voedt de ventilatieroosters ***3*** van de derde rij om zo het warmtecomfort van de tweede en derde rij te verbeteren.

Ze is enkel van invloed op de hoeveelheid koude lucht die in het interieur wordt geblazen:

Ze kan worden in- of uitgeschakeld met de toetsen van het multimediascherm ***1***, of via het bedieningspaneel achter ***2***.

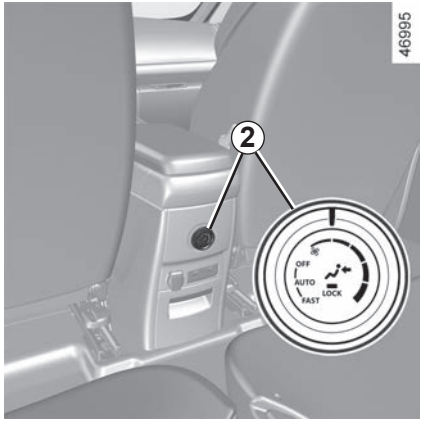

Door het inschakelen van de airconditioning:

– gaat de temperatuur in het interieur omlaag;

– ontwasemen de ruiten sneller.

In- en uitschakelen

Druk op toets ***4*** op het multimediascherm.

Werkingsstand AUTO
Druk op toets ***6***. Het systeem zorgt voor de juiste ventilatiesnelheid om de ingestelde temperatuur te bereiken en te handhaven.

Werkingsstand OFF
Druk op de toets ***5*** om de functie uit te schakelen.

NB: in deze twee werkingsstanden wordt de bediening achter ***2*** vergrendeld. Het lampje ***9*** licht op om dit aan te geven.

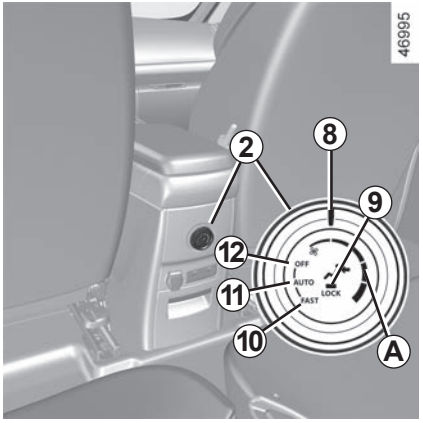

Werkingsstand MANUAL

Druk op de toets ***7*** om deze stand in te schakelen. Het bedieningspaneel achter ***2*** wordt ingeschakeld en het lampje ***9*** dooft.

Zet op het bedieningspaneel achter ***2*** het merkteken ***8*** op:

AUTO : Draai de knop naar ***11***. Hiermee wordt de gewenste temperatuur optimaal bereikt.

FAST : Draai de knop naar ***10***.
Hiermee kunt u de werking van het systeem versterken om snel de gewenste temperatuur te bereiken.

OFF: Draai de knop naar ***12***.
Hiermee kunt u de extra airconditioning uitschakelen.

Regeling van de ventilatiesnelheid.

Draai de knop ***2*** totdat het merkteken ***8*** op de zone ***A*** staat.

Tips voor het gebruik

In sommige gevallen, (airconditioning uit, luchtkringloop in werking, ventilatiesnelheid nul of laag, enz.) kunnen de ruiten van de auto beslaan.

Als de ruiten beslagen zijn, gebruikt u de functie **“helder zicht”** om het doorzicht te verbeteren; gebruik bij voorkeur de airconditioning in de automatische werkstand om het beslaan te voorkomen.

Stop niets in het ventilatiecircuit van de auto (bijvoorbeeld in geval van stank enz.).

Risico van explosie of brand.

Verbruik

Het is normaal dat het brandstofverbruik hoger is (vooral in stadsverkeer) als u de airconditioning gebruikt.

Voor auto’s met een airconditioning zonder automatische werkstand, zet het systeem uit, als u het niet meer nodig hebt.

Tips voor zuinig rijden en minder luchtverontreiniging

Rijd met open ventilatierooster en gesloten ruiten.

Open bij zeer warm weer of als de auto in de zon heeft gestaan enkele minuten de portieren voordat u start, zodat de hete lucht uit de auto kan ontsnappen.

Onderhoud

Raadpleeg voor de controle-intervallen het onderhoudsdocument van uw auto.

Storingen

Raadpleeg bij een storing altijd een merkdealer.

– **Minder goede werking van ontdooien, ontwasemen of airconditioning.**
Dit kan het gevolg zijn van een vervuild patroon van het interieurfilter.

– **Geen gekoelde lucht**.
Controleer of alle bedieningsorganen in de juiste stand staan en de zekeringen goed zijn. Als dit niet zo is moet u de werking stoppen.

Water onder de auto

Maak u zich niet ongerust als er condenswater onder de auto druppelt, dit is normaal na langdurig gebruik van de airconditioning.

Maak nooit de slangen van de airconditioning los. Dit is gevaarlijk voor de ogen en de huid.

AIRCONDITIONING: informatie en bedieningsinstructies (2/2)

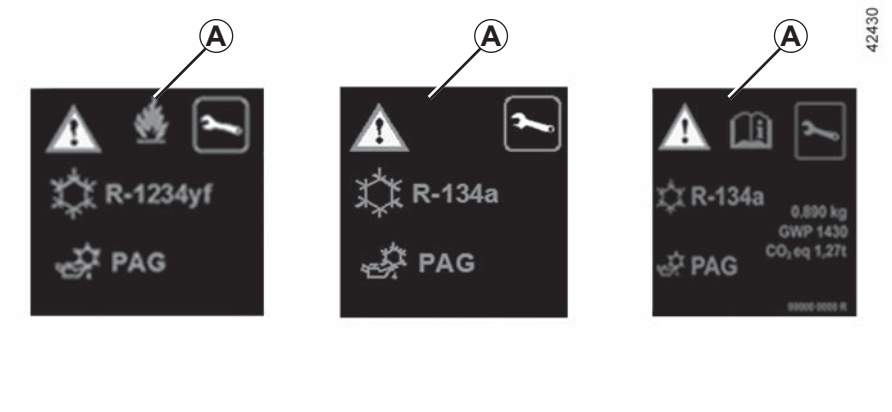

Het koelvloeistofcircuit (waarvan sommige componenten hermetisch zijn afgesloten) kan fluorhoudende broeikasgassen bevatten.

Afhankelijk van het voertuig, u kunt de volgende informatie vinden op sticker ***A*** in de motorruimte.

De aanwezigheid en de plaats van de informatie op sticker ***A*** zijn afhankelijk van de auto.

Maak het airconditionings-systeem nooit open. Dit is gevaarlijk voor de ogen en de huid.

Voordat u iets doet onder de motorkap, moet u het contact afzetten. ➥ 2.3.

Type airconditioningsvloeistof

Type olie in de slangen van de airconditioning

Ontvlambaar product

Raadpleeg het instructieboekje

Onderhoud

x,xxx kg	Hoeveelheid airconditioningsvloeistof aanwezig in de auto.
GWP xxxxx	Global Warming Potential oftewel aardopwarmingsvermogen (CO2-equivalent).
CO2-equivalent x,xx t	Hoeveelheid in gewicht en CO2-equivalent.

Met de airconditioning aan kiest u op het multimediascherm ***A***: “Voertuig”, “Luchtkwaliteit”.

Kwaliteit van de buitenlucht

De luchtkwaliteit in de auto wordt getoond via een verklarende tekst en een animatie op het multimediascherm.

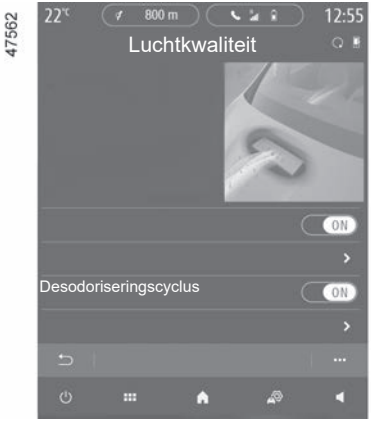

Functie luchtzuiveringscyclus

Hiermee kunt u onaangename geuren in het interieur verminderen.

Desodoriseringscyclus

Deze functie helpt om onaangename geuren sneller te verwijderen uit het interieur.

Druk op “ON” of “OFF” om deze functie te activeren of deactiveren.

N.B.

De functie wordt na enige tijd automatisch uitgeschakeld. Ze stopt automatisch na enkele minuten.

Raadpleeg de gebruiksaanwijzing van het multimediasysteem voor meer informatie.

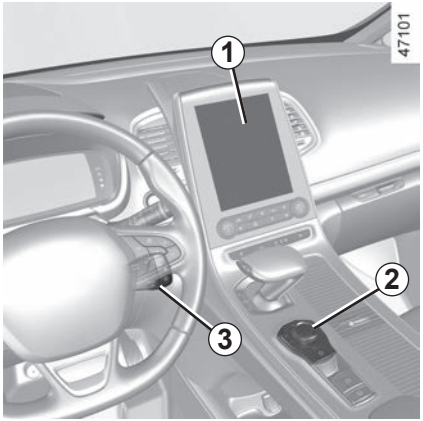

Multimedia systemen

1 Multimediascherm;
2 Centrale bediening;
3 Bediening onder het stuurwiel;
4 Bediening bij het stuurwiel;
5 Microfoon.

Raadpleeg voor de werking van dit systeem de gebruiksaanwijzing.

Geïntegreerde bediening van handsfree telefoon

Gebruik de bedieningen van het stuur ***4*** voor de auto's die hiermee uitgerust zijn.

Gebruik van de telefoon

Houd u altijd aan de wettelijke voorschriften met betrekking tot het gebruik van dit apparaat.

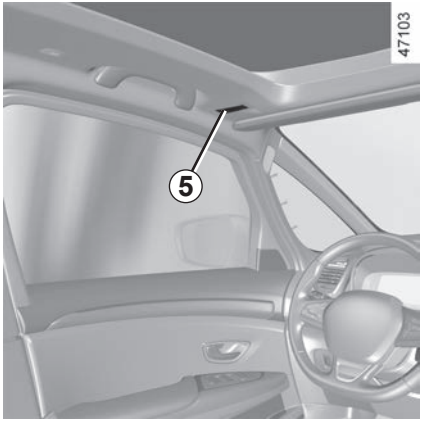

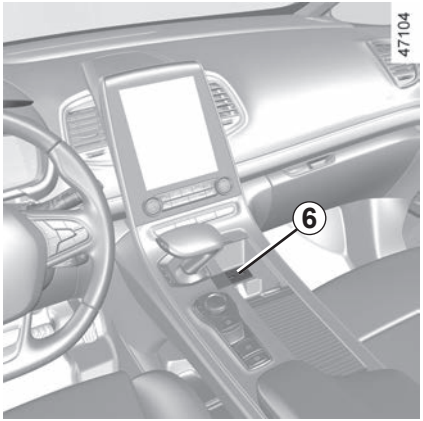

Multimedia-aansluitingen *6*

Via de USB-aansluitingen hebt u toegang tot de multimedia-inhoud van uw accessoires en de systeem-update (raadpleeg de gebruiksaanwijzing van de uitrusting).

De verschillende bronnen kunnen worden geselecteerd op het multimediascherm en via de bediening onder het stuur.

De USB-aansluitingen kunnen ook worden gebruikt om accessoires die door onze technische dienst zijn goedgekeurd op te laden met een maximumvermogen van 12 watt (spanning: 5 V) per aansluiting.

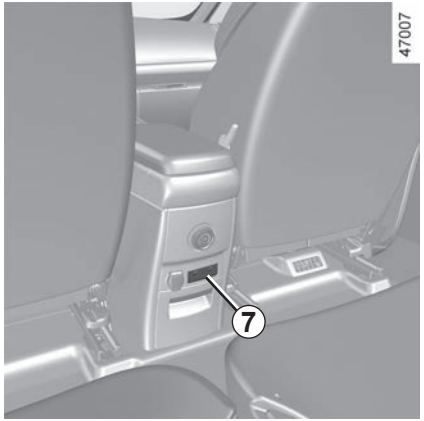

Met de JACK-aansluiting kunt u naar audio luisteren met behulp van een aux-kabel.

Multimedia-aansluitingen *7*

USB-aansluitingen dienen alleen voor het opladen van accessoires die zijn goedgekeurd door de technische dienst van het merk, en met een maximaal vermogen van 12 watt (5 volt) per aansluiting.

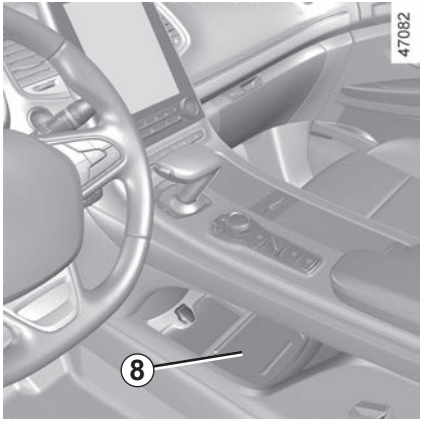

Draadloze oplader *8*

➥ 3.27

Sluit alleen accessoires aan met een vermogen van maximaal 12 watt.

Risico op brand.

ELEKTRISCHE RUITBEDIENING (1/2)

Deze systemen werken:

– bij draaiende motor;

– met de motor uit totdat een voorportier wordt geopend (beperkt tot ongeveer 12 minuten);

– met de motor uit, met gesloten portieren, nadat lang op de startknop is gedrukt.

Druk of trek aan de schakelaar van een ruit om deze omhoog of omlaag te zetten tot de gewenste hoogte: de achterruiten kunnen niet helemaal omlaag.

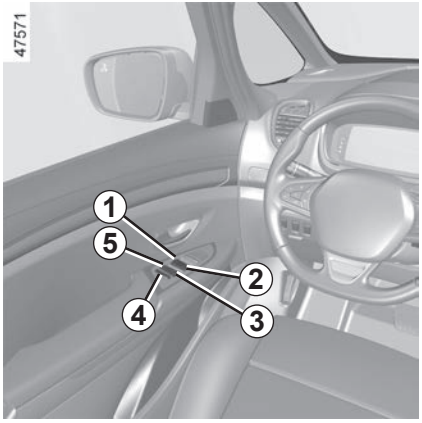

Vanaf de bestuurdersplaats bedient u de schakelaar:

1 voor de bestuurderskant;
2 voor de passagierskant voor;
3 en ***5*** voor de passagiers achter.

Vanaf de passagiersplaatsen bedient u de schakelaar ***6***.

Veiligheid inzittenden achter
De bestuurder kan de werking van de ruitbediening achter en de achterportieren uitschakelen door op de schakelaar ***4*** te drukken. Op het instrumentenpaneel wordt een bevestigingsboodschap weergegeven.

Verantwoordelijkheid van de bestuurder
Laat uw sleutel of kaart nooit in de auto liggen als u de auto, ook slechts korte tijd, verlaat en er een kind (of dier) in de auto zit. Zij kunnen zichzelf of anderen in gevaar brengen door de motor te starten of apparatuur te bedienen zoals de versnellingshendel of de ruitbediening. In geval van beknelling van een lichaamsdeel draait u direct de bewegingsrichting van de ruit om door te drukken op de betreffende schakelaar.

Gevaar van ernstige verwondingen.

Leg nooit iets op de bovenkant van een ruit: risico van beschadiging van de ruitbediening.

Werking van de sneltoets

Dit is een aanvulling op de elektrische ruitbediening die hiervoor is beschreven.

Druk of trek kort en krachtig aan de schakelaar van een ruit: de ruit gaat geheel omlaag of omhoog. Een actie op de schakelaar stopt de werking van de ruit.

De elektrische ruitbediening werkt niet.

De sneltoets van de elektrische ruitbediening is voorzien van hittebescherming: als u de ruitschakelaar meer dan zestien keer na elkaar indrukt, gaat deze in de beveiligde modus (de ruit wordt vergrendeld).

Wat kunt u doen:

– gebruik de elektrische ruitschakelaar kort en met tussenpozen van ongeveer 30 seconden;
– bij draaiende motor wordt de ruit ontgrendeld nadat de schakelaar van de elektrische ruitbediening circa 20 minuten niet is gebruikt.

Opmerking: Als de ruit tijdens het sluiten op weerstand stuit (bijvoorbeeld een tak), stopt de ruit en schuift deze daarna enkele centimeters terug.

Op afstand sluiten van de ruiten

(auto met vier elektrische ruitbedieningen met sneltoets).

Als de portieren van buitenaf vergrendeld zijn:

– Als u **twee keer drukt op de vergrendelingsknop bestuurdersportier,**

of

– **wanneer u in handsfree modus twee keer na elkaar drukt op de vergrendelingsknop op de kaart,**

alle ruiten en, afhankelijk van de auto ook het open dak, zullen automatisch sluiten.

Het is raadzaam het systeem alleen in te schakelen als de gebruiker de auto goed ziet en er niemand in de auto zit.

Storingen

Als het sluiten van de ruit niet goed werkt, schakelt het systeem over op werking zonder sneltoets: u kunt in dit geval de werking herstellen door de schakelaar van de betreffende ruit te bedienen tot de ruit geheel is gesloten en de schakelaar (kant sluiten) dan langer dan een seconde ingedrukt te houden en daarna de ruit compleet te sluiten om het systeem te resetten.

Indien nodig, raadpleeg uw merkdealer.

Wanneer u de ruiten sluit, moet u erop letten dat er geen enkel lichaamsdeel (arm, hand, enz.) uit het voertuig steekt.

Gevaar van ernstige verwondingen.

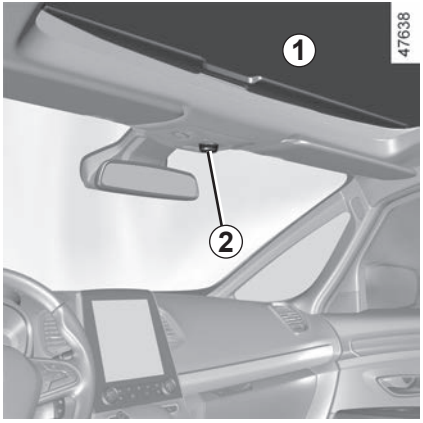

Verschuiven van het gordijn *1*

Contact aan:

– **volledig openen:** zet het merkteken ***3*** van de knop ***2*** in de stand ***A***. De tussenliggende punten komen overeen met een geleidelijk verder geopend gordijn;

– **sluiten:** zet het merkteken ***3*** van de knop ***2*** terug in de stand ***0***.

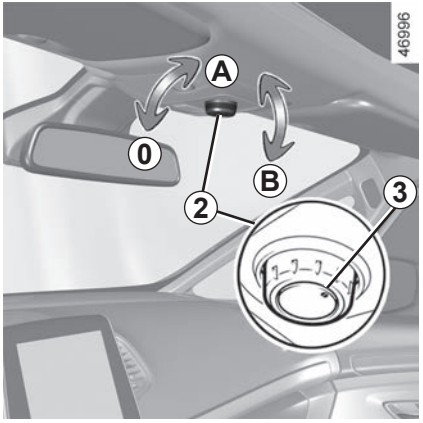

Verschuiven van het open dak

Contact aan:

– **openen:** zet het merkteken ***3*** van de knop ***2*** in de stand ***B***, naargelang de gewenste opening. De tussenliggende punten komen overeen met een geleidelijke verdere opening;

– **sluiten:** zet het merkteken ***3*** van de knop ***2*** terug in de stand ***A***.

Als u rechtstreeks van stand ***0*** naar stand ***B*** gaat, gaan het gordijn en het dak gelijktijdig open.

Bijzonderheden

Door een druk op de knop ***2*** wordt het gordijn automatisch verplaatst naargelang het openen van het open dak.

Als u op de knop ***2*** drukt terwijl het dak en het gordijn even ver geopend zijn, kan het gordijn volledig worden geopend.

Verantwoordelijkheid van de bestuurder

Laat uw sleutel of kaart nooit in de auto liggen als u de auto, ook slechts korte tijd, verlaat en er een kind (of dier) in de auto zit.

Het kind kan zichzelf of anderen in gevaar brengen door de motor te starten, door apparaten te bedienen zoals bijvoorbeeld het elektrisch open dak, of door de portieren te vergrendelen.

In geval van beknelling, draait u direct de bewegingsrichting om door de knop ***2*** helemaal naar rechts te draaien (stand ***B***).

Gevaar van ernstige verwondingen.

Voorzorgsmaatregelen voor het gebruik

– **Auto met beladen dakdragers.**

Open het dak niet als het dak beladen is.

Controleer voor het gebruik van het open dak, de accessoires (fietsdrager, dakkoffer, enz.) op de dakdragers: deze moeten op de juiste wijze zijn bevestigd en goed vastzitten en mogen de beweging van het open dak niet hinderen.

Laat u door uw merkdealer informeren over de verschillende toepassingsmogelijkheden;

– **let op** dat het dak goed gesloten is als u de auto verlaat;

– **reinig** het afdichtrubber van het dak eens per drie maanden met een door onze technische diensten goedgekeurd product;

– **open het dak niet** direct na een wasbeurt of een regenbui.

Op afstand sluiten van het open dak

(afhankelijk van de auto)

– **Als u twee keer drukt op de vergrendelingsknop van het bestuurdersportier,**

of

– **wanneer u in handsfree modus twee keer na elkaar drukt op de vergrendelingsknop op de kaart,**

De ruiten en het open dak sluiten automatisch.

Het is raadzaam het systeem alleen in te schakelen als de gebruiker de auto goed ziet en er niemand in de auto zit.

Bijzonderheden

Uw auto is uitgerust met een krachtbegrenzer: als het dak weerstand ondervindt tijdens het sluiten (een arm, de tak van een boom enzovoort), stopt het dak en gaat dit weer een paar centimeter verder open.

Na het sluiten op afstand van het open dak zorgt een druk op de knop ***2*** ervoor dat het open dak weer de gekozen stand inneemt als voor het sluiten.

Wanneer u het dak sluit, moet u erop letten dat er geen enkel lichaamsdeel (arm, hand enzovoort) uit de auto steekt.

Gevaar van ernstige verwondingen.

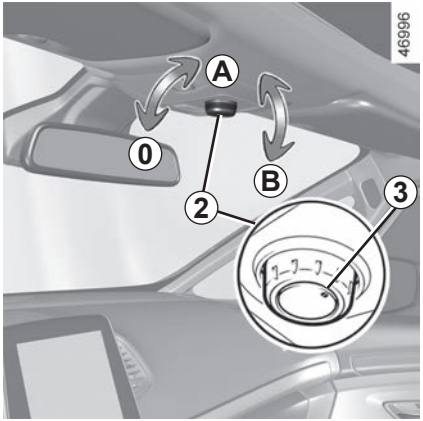

Bij een storing

– Als het open dak niet wil sluiten, draait u de schakelaar ***2*** in stand ***B*** om het dak te openen en draait u de schakelaar ***2*** vervolgens in stand ***0*** tot het dak volledig gesloten is.

– Als het gordijn niet wil sluiten, draait u de schakelaar ***2*** in stand ***A*** om het te openen en draait u de schakelaar ***2*** vervolgens in stand ***0*** tot het gordijn volledig gesloten is.

Als het geblokkeerd blijft, houdt u de schakelaar ***2*** ingedrukt tot het gordijn volledig gesloten is.

Raadpleeg een merkdealer.

Vast glazen dak

Openen van het gordijn

Druk op de bovenkant van de handgreep ***4***.

Sluiten van het gordijn

Trek aan de handgreep ***4*** tot deze in de grendel vastklikt.

Als het gordijn tijdens het openen of sluiten scheef komt te zitten, sluit u het volledig en opent u het daarna weer volledig.

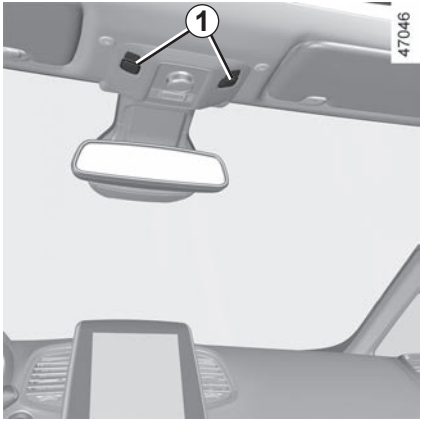

Leesspots

Met de schakelaar ***1***, kunt u kiezen voor:

– een constant brandende verlichting;

– het onmiddellijk uitgaan.

Het ontgrendelen en het openen van de portieren en de achterklep zorgen voor het tijdelijk branden van de leeslampjes en de lichten.

Via het multimediascherm kunt u de binnenlichten in- of uitschakelen bij het openen van de deuren of de bagageruimte. ➥ 1.83.

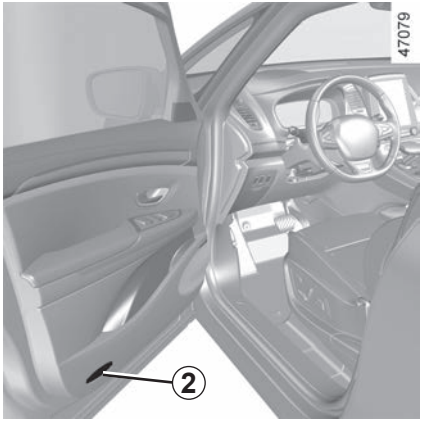

Portierverlichting

Het lampje ***2*** gaat branden bij het openen van het portier.

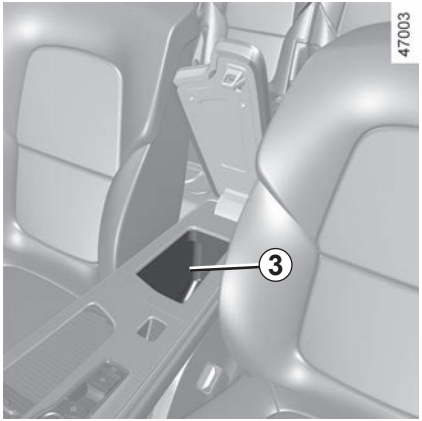

Lamp opbergvak middenconsole

Het lampje ***3*** gaat branden bij het openen van de middelste armsteun.

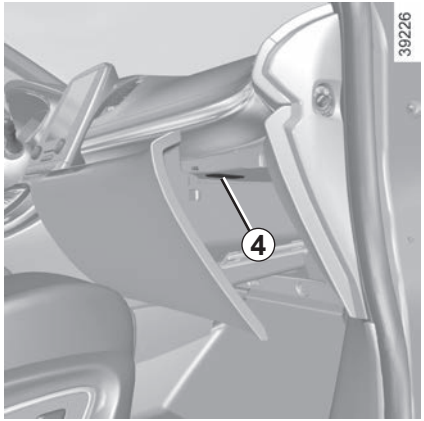

Verlichting opberglade

Het lampje ***4*** gaat branden wanneer de opberglade wordt geopend.

Bagageverlichting

De lampjes ***5*** en ***6*** gaan branden bij het openen van de bagageklep.

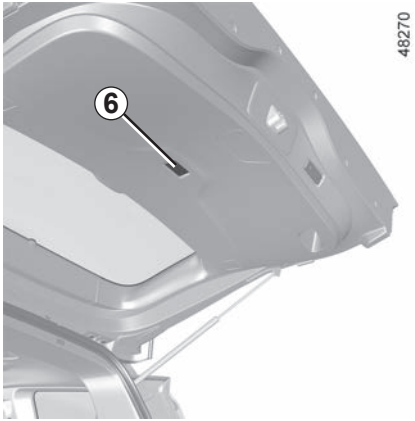

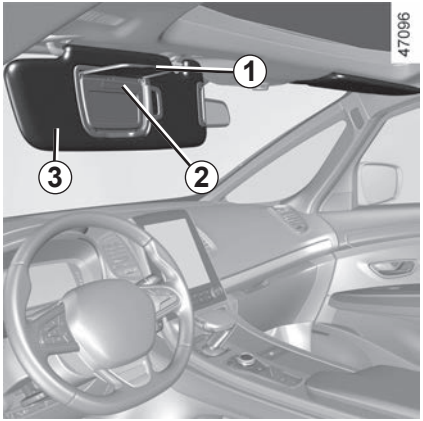

Zonneklep voor

Zet de zonneklep ***3*** omlaag tegen de voorruit of maak hem los en zet hem tegen de zijruit.

Make-up spiegel

Til het deksel ***1*** omhoog.

De verlichting ***2*** werkt automatisch.

Tijdens het rijden moet het klepje van de make-up spiegel gesloten zijn.

Verwondingsgevaar.

Zonnekleppen voor

Verschuif het gordijn ***4***. Hiermee kunt u de zon blokkeren in het gebied boven de binnenspiegel.

Vergeet niet het gordijn ***4*** te sluiten voordat u de voorste zonneklep sluit, om te voorkomen dat u het gordijn beschadigt.

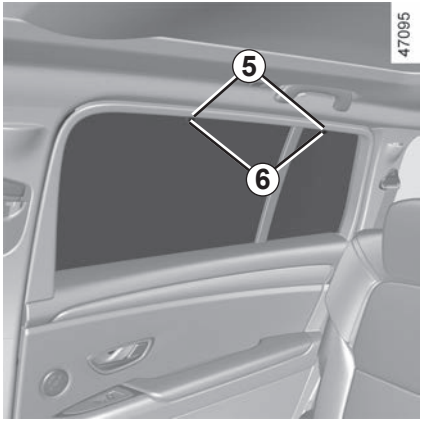

Zonnegordijnen aan de zijkant

Trek het zonnegordijn naar boven met behulp van het lipje ***5*** tot u de haakjes ***6*** in hun houders kunt vastmaken (controleer of de haakjes goed vastklikken).

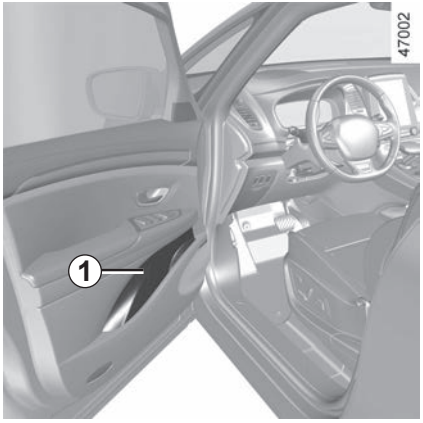

Opbergruimte in portieren *1*

Hierin kunt u een fles van 1,5 liter plaatsen.

Laat geen spullen op de vloer (bij de bestuurder) liggen. In geval van plotseling remmen zouden deze onder de pedalen terecht kunnen komen, waardoor de bestuurder deze niet meer goed kan bedienen.

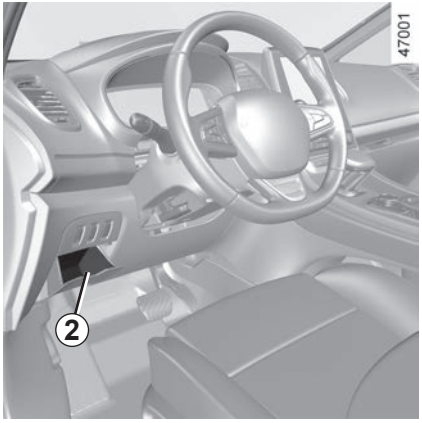

Dashboardkastje *2*

Let op dat er geen harde, zware of scherpe voorwerpen in de “open” bergruimtes geplaatst zijn, zodat zij tegen de inzittenden geslingerd kunnen worden bij het rijden door een bocht, bij plotseling remmen of bij een botsing.

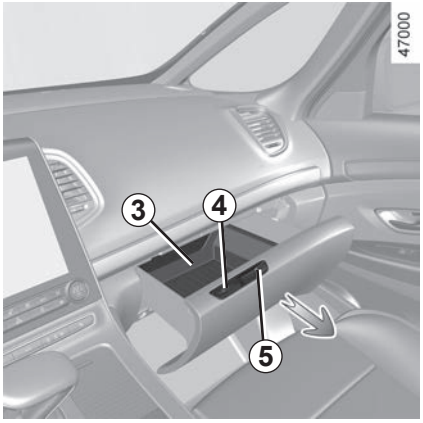

Opberglade aan passagiersstoel *3*

Om de lade te openen, plaatst u een vinger in de uitsparing ***4***. Ze gaat vanzelf open. Op een steile helling kan het nodig zijn om de lade handmatig te openen met behulp van de handgreep ***5***. In deze lade passen documenten van A4-formaat. De lade wordt verlucht en gekoeld.

Toegelaten belasting in de opberglade aan passagiersstoel: 6 kg gelijkmatig verdeeld.

Tijdens het rijden moet de opberglade gesloten zijn. Risico van verwonding.

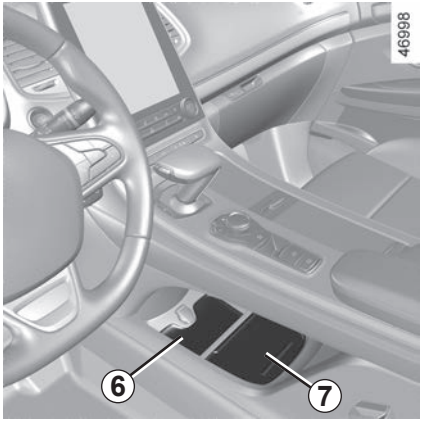

Bergruimte onder de console *6*

Opbergruimte middenconsole/ inductielaadzone *7*

Raadpleeg voor meer informatie over de inductielaadzone de gebruiksaanwijzing van het multimediasysteem.

Zorg vooral dat er niets (startkaart, USB-stick, SD-kaart, creditcard, juwelen, sleutels, munten, enz.) in de inductieoplaadzone ***7*** ligt terwijl de telefoon wordt opgeladen. Verwijder alle magnetische kaarten of creditcards uit het hoesje voordat u de telefoon in de inductielaadzone plaatst ***7***.

Voorwerpen die achterblijven in de inductieoplaadzone ***7*** kunnen oververhit raken. U wordt geadviseerd om deze in de daarvoor bestemde zones te plaatsen (opbergruimte, opbergruimte achter zonneklep enz.).

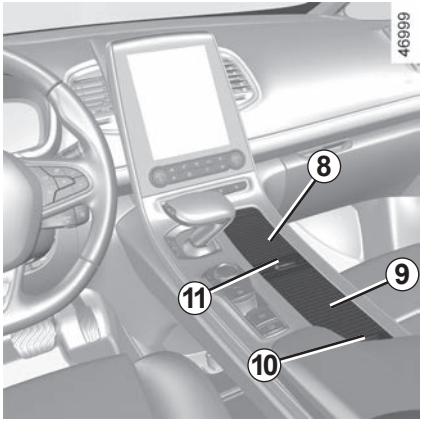

Opbergruimte *8*

Schuif het gordijn open ***11*** om de opbergruimte te openen.

Opbergruimte *9*

Schuif het gordijn open ***10*** om de opbergruimte te openen.

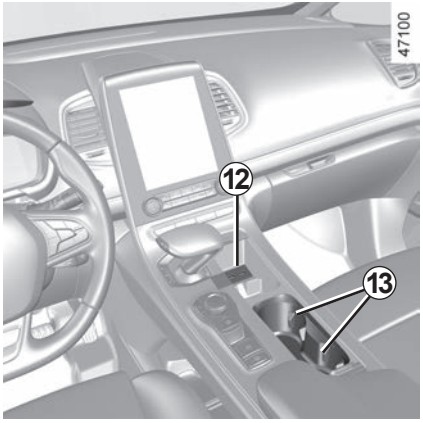

Multimedia aansluiting *12*

Bekerhouder *13*

Hierin kunnen een losse asbak, blikjes enz. worden geplaatst.

Let op bij het accelereren of het rijden in een bocht, dat de inhoud van de beker of het blikje niet over de rand stroomt.

Risico van brandwonden als de vloeistof warm is en/of vlekken.

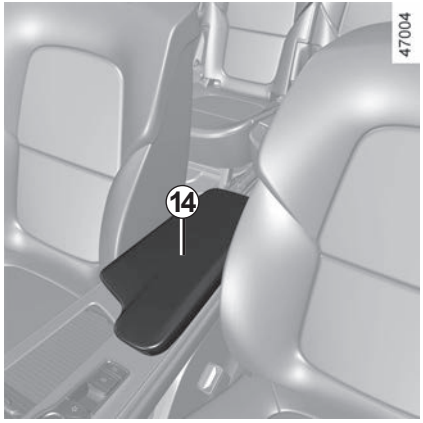

Opbergvak in de middenconsole *15*

Zet de armsteun ***14*** omhoog.

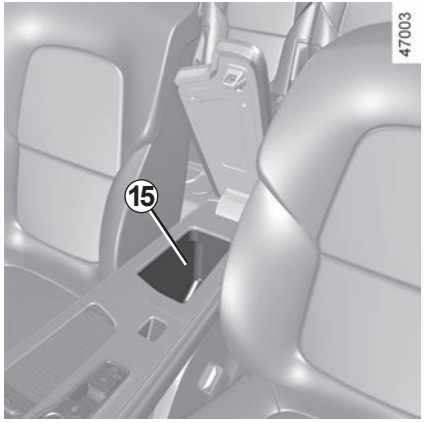

Handgreep *16*

Hieraan kan men zich vasthouden tijdens het rijden.

Gebruik deze niet bij het in- of uitstappen.

Kledinghaken *17*

Opbergruimte van het achterportier *18*

Laat geen spullen op de vloer (bij de bestuurder) liggen. In geval van plotseling remmen zouden deze onder de pedalen terecht kunnen komen, waardoor de bestuurder deze niet meer goed kan bedienen.

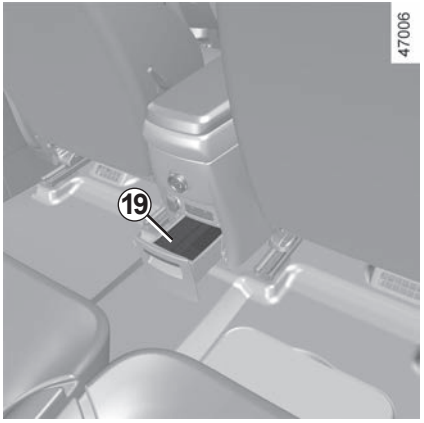

Opberglade *19* onder de middenconsole

Let op dat er geen harde, zware of scherpe voorwerpen in de “open” bergruimtes geplaatst zijn, zodat zij tegen de inzittenden geslingerd kunnen worden bij het rijden door een bocht, bij plotseling remmen of bij een botsing.

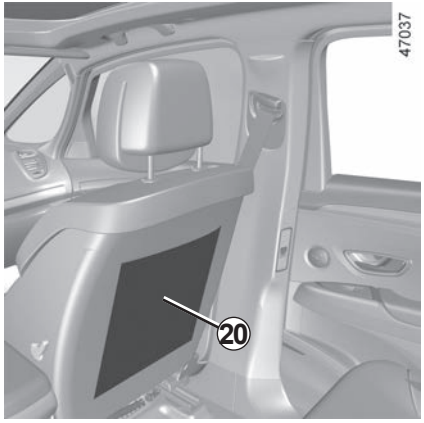

Opbergvakken *20* in voorstoelen

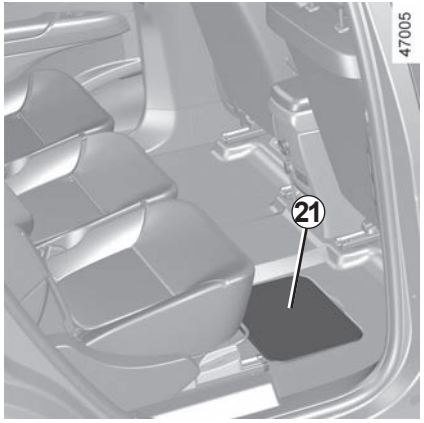

Klep aan de voeten van de passagier rechtsachter *21*

Hier zit de gereedschapsset. ➥ 5.10.

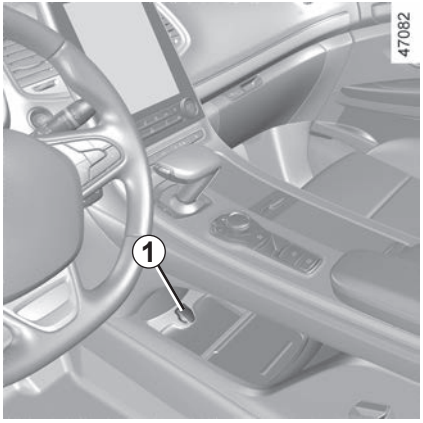

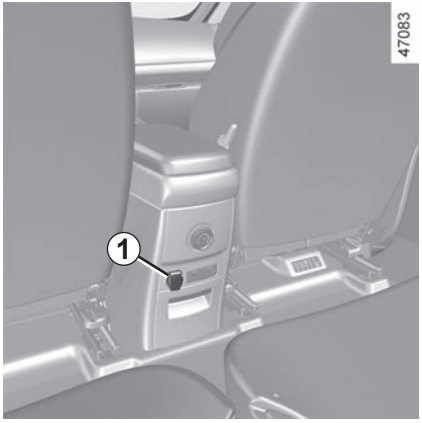

Accessoireaansluiting

U kunt een van de aansluitingen ***1*** gebruiken. Deze zijn bestemd voor de aansluiting van accessoires die zijn goedgekeurd door onze technische dienst.

Als uw auto geen aansteker en asbak heeft, kan uw merkdealer u deze leveren.

Sluit alleen accessoires aan met een vermogen van maximaal 120 watt (12 V).
Als verschillende accessoireaansluitingen tegelijk worden gebruikt, mag het totale vermogen van de aangesloten accessoires niet meer zijn dan 180 watt.
Risico van brand.

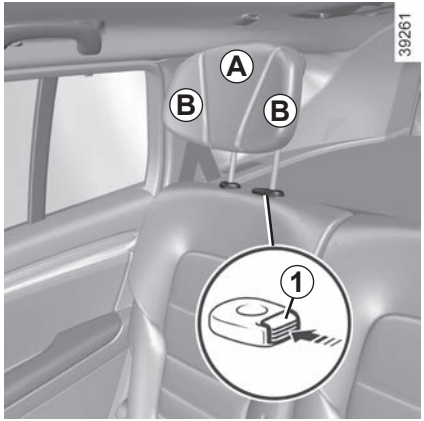

Gebruiksstand

Til de hoofdsteun helemaal omhoog tot deze blokkeert. Controleer de vergrendeling.

Verwijderen

Druk op de lipje(s) ***1*** en verwijder daarna de hoofdsteun.

Terugplaatsen:

Steek de poten in de geleiders, druk het lipje ***1*** in laat de hoofdsteun zakken.

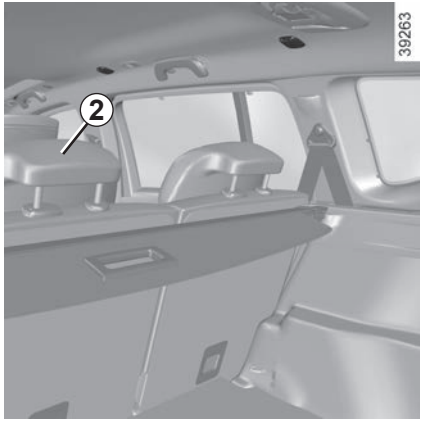

Helling afstellen

Afhankelijk van de uitvoering van de auto, beweegt u het deel ***A*** naar voren of naar achteren tot de gewenste stand is bereikt.

Afstellen van de zijbevestigingen

Afhankelijk van de auto, kunt u de delen ***B*** onafhankelijk van elkaar afstellen tot het gewenste comfort bereikt is.

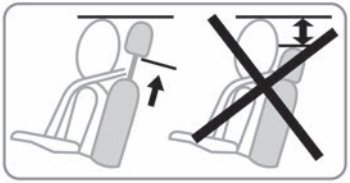

Hoofdsteun middelste stoel *2* opbergstand

Druk het lipje ***1*** in en laat de hoofdsteun helemaal zakken.

De hoofdsteun in de onderste stand is een opbergstand en alleen toegestaan als de hoofdsteun niet gebruikt wordt. Indien er een passagier op de stoel zit, mag de hoofdsteun niet in de onderste stand gebruikt worden.

De hoofdsteun is een veiligheidsorgaan, dat altijd op zijn plaats moet zitten en goed moet zijn afgesteld.

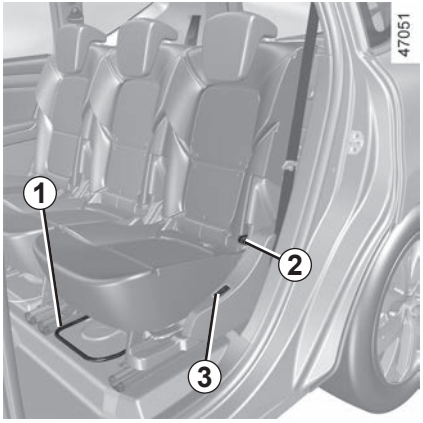

De zitplaatsen achter worden gevormd door afzonderlijke stoelen.

Naar voren of achteren zetten van de stoelen

Trek de hendel ***1*** omhoog om de stoel te ontgrendelen. In de gewenste stand laat u de hendel los en controleert u de vergrendeling.

Rugleuning verstellen

Trek aan de hendel ***1*** om de stoel vooruit te schuiven.

Trek de handgreep ***2*** omhoog en kantel de rugleuning tot de gewenste stand. Laat de handgreep los ***2*** en controleer of de rugleuning correct vergrendeld is.

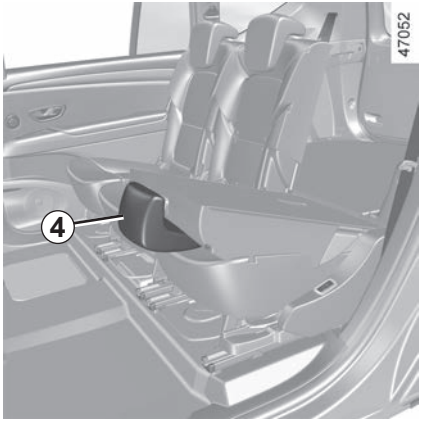

Om de stoelen neer te klappen (stand vlakke vloer)

Zet de hoofdsteun omlaag ***4*** en til de handgreep ***2*** omhoog om de stoel neer te klappen. controleer of de stoel goed vergrendeld is.

Zitkussen omhoog zetten

Neem de rugleuning van de stoel beet, trek ze omhoog en controleer of ze goed vergrendeld is;

Om veiligheidsredenen mogen deze afstellingen alleen uitgevoerd worden als de auto stilstaat.

Stoelverwarming
(afhankelijk van auto)

Enkel zitplaatsen aan de zijkanten.

Contact aan:

– Druk op de schakelaar ***3*** op de gewenste stoel voor de eerste keer om de hoge stand van het verwarmingssysteem te activeren. Beide geïntegreerde waarschuwingslichtjes op de schakelaar gaan branden;
– druk een tweede keer op de schakelaar om de verwarming in de stand laag te zetten. Een geïntegreerd waarschuwingslampje gaat branden;
– druk een derde keer om de verwarming uit te schakelen.

storingen

Wanneer er een storing is gedetecteerd, knipperen de geïntegreerde waarschuwingslampjes op de schakelaar ***3*** van de stoel.

Ga naar een merkdealer.

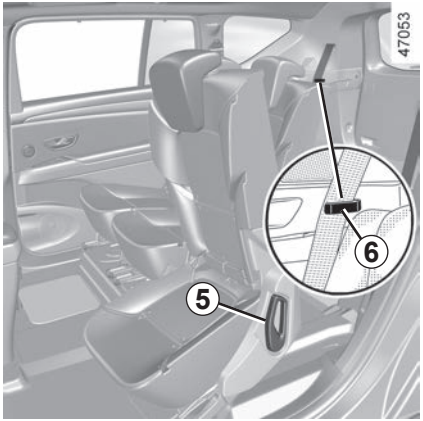

Om toegang te krijgen tot de achterstoelen van de derde rij

– Til de handgreep omhoog ***5***;

– verschuif de stoel naar voren tot hij vergrendelt;

– ga op de achterstoel van de derde rij zitten;

– pak de rugleuning van de tweede rij vast en kantel deze naar beneden;

– controleer of de stoel goed vergrendeld is.

Om een stoel van de derde rij uit te klappen:

– Krijg toegang tot de achterstoelen van de derde rij;

– plaats de autogordel in de haak ***6*** om te voorkomen dat deze wordt beschadigd;

– Til de rugleuning op met behulp van de handgrepen ***7*** en zorg dat deze goed vergrendeld is.

Voordat u een stoel van de tweede rij naar voren verplaatst, zorgt u ervoor dat de stoel niet neergeklapt is.

Zorg dat tijdens het bewegen van de achterstoelen, er niets het verankeren kan hinderen (lichaamsdeel, dier, steentje, doek, speelgoed, enz.).

Bij het bewegen van de achterstoelen:

– zorg dat er niemand in de buurt van de bewegende delen is;

– zorg dat u voldoende ruimte om de stoel heeft;

– zorg ervoor dat de voorbehouden opbergruimte voor de stoel in de bagageruimte vrij is;

Om veiligheidsredenen mogen deze afstellingen alleen uitgevoerd worden als de auto stilstaat.

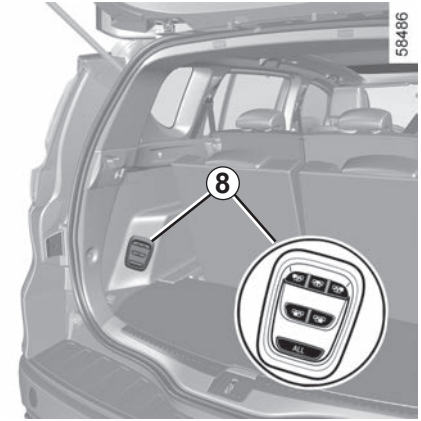

Om de stoelen automatisch neer te klappen (stand vlakke vloer)

De achterstoelen worden elektrisch ontgrendeld om ze neer te klappen en een vlakke ondergrond te creëren.

Er zijn twee manieren om de stoelen te bewegen:

– vanaf de bagageruimte met de schakelaar ***8***;

– via het multimediascherm ***9***.

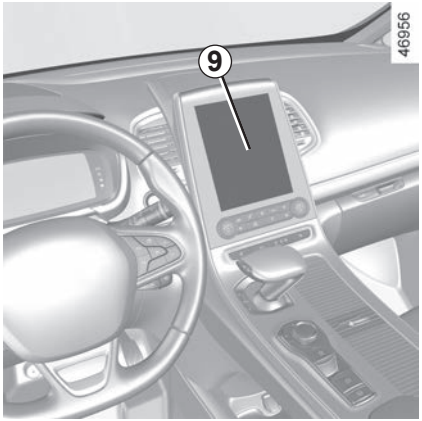

Gebruiksomstandigheden

Bij stilstaande auto en met de autogordels achter ontgrendeld:

– met de schakelaar ***8***, achterklep open;

– via het multimediascherm ***9***, met draaiende motor.

Opmerking: voordat u een ontgrendelhandeling uitvoert om de zitplaatsen in te klappen, moeten de tafeltjes aan de rugleuning van de voorstoelen zijn ingeklapt.

Buiten gebruik stellen van de functie

– Bij draaiende motor zorgt een vergrendelde gordel ervoor dat de functie niet zal werken voor de bijbehorende stoel.

– Wanneer de auto in beweging is, zijn de twee schakelaars uitgeschakeld.

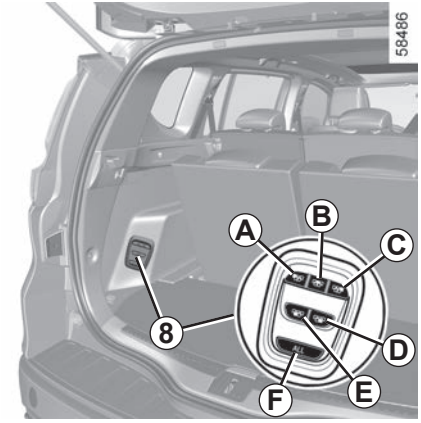

Vanaf de schakelaar *8*

Afhankelijk van de auto, schakelaars voor het neerklappen van de:

A de zitplaats linksachter op de tweede rij;

B de zitplaats middenachter op de tweede rij;

C de zitplaats rechtsachter op de tweede rij;

D de zitplaats rechtsachter op de derde rij;

E de zitplaats linksachter op de derde rij;

F alle zitplaatsen.

Via het multimediascherm *9*

Zie de gebruiksaanwijzing van het multimediasysteem voor info over het kantelen van de stoelen.

Druk op de zitplaats die u wilt neerklappen of op alle zitplaatsen en bevestig.

Obstakels bij het neerklappen

Als de stoel tijdens het neerklappen een obstakel tegenkomt, wordt de beweging automatisch gestopt. U moet de stoel dan handmatig neerklappen nadat u het obstakel hebt verwijderd.

Bij een storing

Als aan alle gebruiksvoorwaarden is voldaan en de stoelen niet worden neergeklapt, neemt u contact op met een merkdealer.

Zorg dat tijdens het bewegen van de achterstoelen, er niets het verankeren kan hinderen (lichaamsdeel, dier, steentje, doek, speelgoed, enz.).

Beperking voor het gebruik

Wanneer er een passagier op een achterstoel van de derde rij zit, is het verboden te rijden met een neergeklapte rugleuning of stoel van de tweede rij.

Voer deze verstellingen uitsluitend uit als de auto stilstaat.

Zorg dat tijdens het bewegen van de achterstoelen er niets het verankeren kan hinderen (lichaamsdeel, dier, steentje, doek, speelgoed enz.).

Controleer na het terugkantelen van de rugleuning of deze weer goed is vergrendeld.

Als u stoelhoezen gebruikt, moet u opletten dat deze de vergrendeling van de rugleuning niet belemmeren.

Let op de juiste stand van de autogordels.

Plaats de hoofdsteunen terug.

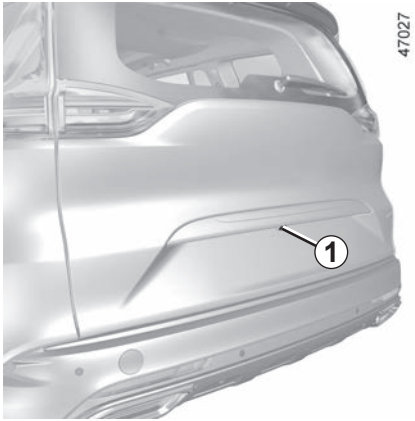

Handmatig

Openen

Druk op de knop ***1*** en trek de achterklep omhoog.

Sluiten

Trek de achterklep omlaag, waarbij u eerst gebruik kunt maken van de handgreep ***2*** in de klep.

Elektrische bediening

➥ 3.40.

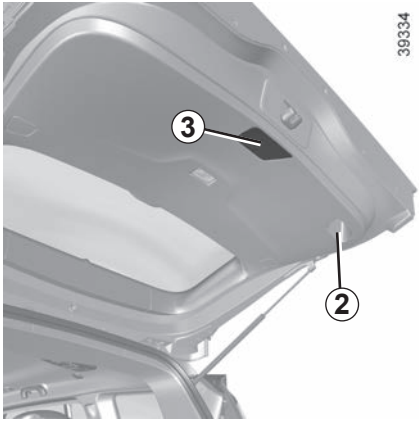

Met de hand openen van binnenuit

Bij een elektrische storing kunt u de achterklep met de hand van binnenuit openen:

– ga naar de bagageruimte door de achterstoel(en) te kantelen;

– maak het toegangsklepje van het slot los en verwijder het ***3***;

– laat voor auto's met een handbediende achterklep het lipje ***5*** naar rechts glijden, of doe hetzelfde met het lipje ***4*** voor auto's met een gemotoriseerde achterklep.

– duw tegen de achterklep om hem te openen.

Het aansluiten van een drager (fietsdrager, bagagekoffer, enz.) die rust op de achterklep is verboden. Om een drager te installeren op uw auto, neemt u contact op met een merkdealer.

Als de auto hiermee is uitgerust, wordt de achterklep tegelijk met de portieren elektrisch vergrendeld of ontgrendeld.

Om de achterklep te bedienen zijn de volgende functies beschikbaar:

– met de kaart voor afstandsbediening;
– met de schakelaars op de achterklep
– met de schakelaar op het dashboard
– afhankelijk van de auto, gebruik van de “handsfree” functie.

Let erop dat tijdens het openen/sluiten van de achterklep niets de beweging belemmert.

Gebruiksomstandigheden

– Zet de auto stil.
– Indien de achterklep door ijs of sneeuw niet kan openen, moet u beslist de achterklep ijs- of sneeuwvrij maken.
– Als de accu leeg is of is vervangen, moet de achterklep gesloten worden (handmatig indien nodig) om de gemotoriseerde bediening opnieuw in te schakelen.

Controleer bij het openen/sluiten van de achterklep of niemand zich in de buurt van de bewegende delen bevindt.

Risico van verwonding.

Openen/sluiten

Wanneer de gemotoriseerde achterklep wordt geopend of gesloten door op de schakelaar op het dashboard te drukken of met behulp van de kaart, klinken er **drie geluidssignalen** net voordat de achterklep in beweging komt.

Om beschadiging van de achterklep te voorkomen, mag u ze niet handmatig openen of sluiten terwijl ze in beweging is.

met de kaart voor afstandsbediening

Houd, met het contact uit, de schakelaar ***1*** op de kaart ingedrukt.

Met de externe schakelaar om de achterklep te openen

Druk op de schakelaar ***2***.

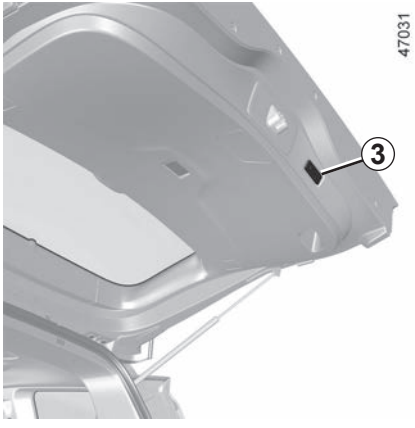

Met de schakelaar in de auto om de achterklep te sluiten

Druk op de schakelaar ***3***.

Uit veiligheidsoverwegingen mag u de deur alleen openen en sluiten als de auto stilstaat.

Risico van verwonding.

Schakel de handsfree-functie uit als u het volgende wilt doen:

– rijden door een wasstraat;

– de auto met de hand wassen;

– Bedien het reservewiel of de trekhaak.

– ...

Risico van onbedoeld openen of sluiten van de achterklep waardoor letsel kan worden veroorzaakt.

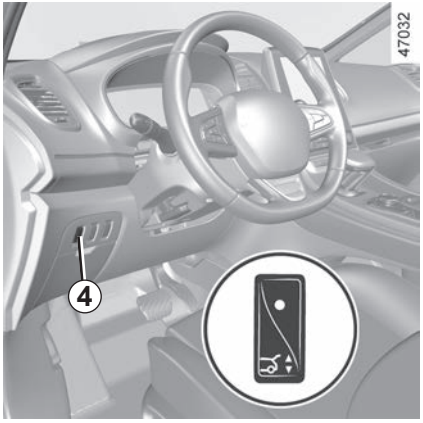

Met de schakelaar op het dashboard

Druk lang op de schakelaar ***4***.

Met de “handsfree”-functie

Met de handsfree-functie kunt u de bagageruimte openen wanneer u de handen vol hebt. Houd de kaart op ongeveer één meter van het middelste deel van de achterbumper (zone ***B***). Sta op ongeveer 45 cm van de achterbumper van de auto en beweeg uw voet naar voren en achteren in zone ***A***.

De sensor detecteert dat u uw voet dichterbij en vervolgens weer verderaf brengt en schakelt het openen of sluiten van de achterklep in.

Houd uw voet niet in de lucht. Voer de beweging uit zonder te stoppen en zonder de achterbumper te raken.

Opmerking: nadat de opdracht tot sluiten is gedetecteerd blijft de achterklep nog ongeveer 3 seconden open voordat het sluiten wordt ingezet (er weerklinkt elke seconde een geluidssignaal).

De “handsfree”-functie in- en uitschakelen

Zie de multimedia-instructies voor het in-/uitschakelen van de functie.

Selecteer ON of OFF.

Bijzonderheden van het gebruik van de “handsfree”-functie

– De handsfree functie is niet langer beschikbaar als de auto meerdere dagen niet gebruikt is of na ongeveer 15 minuten als de auto ontgrendeld is. U schakelt de functie opnieuw in met de ontgrendelknop op de kaart.

– –De handsfree functie is uitsluitend beschikbaar als de auto stilstaat en de motor is afgezet (en niet op stand-by met de functie Stop and start).

– De handsfree-functie werkt wellicht niet als de auto is uitgerust met een trekhaak of zich in een gebied met een sterk elektromagnetisch veld bevindt.

De beweging van de achterklep onderbreken

U kunt de beweging van de gemotoriseerde achterklep op elk moment onderbreken door kort op een van de schakelaars te drukken. Afhankelijk van de positie van de portieren, de achterklep kan echter nog steeds met de hand worden geopend.

Als de achterklep stilstaat in een tussenstand, zal de achterklep bij de volgende druk in de omgekeerde richting bewegen als toen u de beweging van de achterklep stopte.

Handbediening

Nadat de achterklep is gestopt, kunt u ze indien u dat wenst handmatig bewegen.

U kunt de automatische beweging op elk moment hervatten door op een van de schakelaars te drukken.

Waarneming van obstakels

Als de ruit van de achterklep tijdens het verplaatsen een obstakel (de aanwezigheid van een voorwerp of een persoon) bemerkt, stopt deze. Afhankelijk van de positie van de portieren, de achterklep kan echter nog steeds met de hand worden geopend.

Druk op een schakelaar voor het openen/sluiten van de achterklep om de beweging van de achterklep te hervatten in dezelfde richting als voordat het obstakel werd gedetecteerd.

De detectie van het obstakel is een hulp bij het openen en sluiten van de achterklep, en vervangt in geen geval de oplettendheid en verantwoordelijkheid van de gebruiker.

Bij het openen/sluiten van de achterklep worden kleine voorwerpen mogelijk niet gedetecteerd.

Zorg dat er geen lichaamsdelen (armen, handen, vingers enz.) in de buurt van de bewegende onderdelen van de achterklep komen.

Als er iets vast komt te zitten, stop dan onmiddellijk de manoeuvre en wissel van rijrichting door tweemaal te drukken op knop ***3***.

Gevaar van ernstige verwondingen.

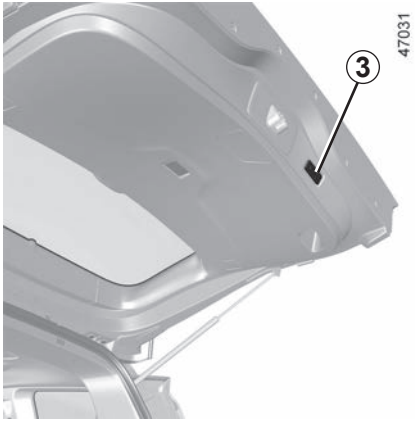

Beperking van de openingshoek van de achterklep.

U kunt de maximale opening van de achterklep instellen. De achterklep stopt systematisch in de gekozen stand:
– open de achterklep gedeeltelijk;
– zet de achterklep handmatig in de gewenste stand;
– druk langer dan 3 seconden op de schakelaar ***3*** van de gemotoriseerde achterklep om de stand op te slaan.
Er weerklinken twee geluidssignalen om aan te geven dat de stand correct werd opgeslagen.

Voorzorgsmaatregelen voor het gebruik

– Controleer voor het openen/sluiten van de achterklep dat er voldoende ruimte is om het uitvouwen mogelijk te maken. Als dit niet het geval is, stopt u de beweging van de achterklep met de bediening voor de achterklep en houdt u de achterklep met de hand op zijn plaats (de achterklep kan nog steeds met de hand worden geopend).
– Als de achterklep in beweging is en de motor wordt gestart, wordt de beweging enkele seconden gestopt en vervolgens hervat.
– Voorkom herhaaldelijk handmatig stilleggen van de automatische beweging van de achterklep (risico op beschadiging van het systeem van de achterklep).
– Het handsfree-systeem kan tijdelijk problemen ondervinden als één van de opname-elementen in de achterkant van de bumper is bedekt (door vuil, modder, sneeuw, strooizout, enz.). Reinig de sensoren. Als het probleem aanhoudt, moet u een merkdealer raadplegen.

Storingen

Als u de gemotoriseerde achterklep voortdurend beweegt gedurende ongeveer een minuut (herhaaldelijk openen en sluiten), wordt ze geblokkeerd om oververhitting te voorkomen en wordt de normale werking hersteld na ongeveer een minuut.

De gemotoriseerde achterklep werkt niet als de accu niet genoeg geladen is. In dat geval dient u de gemotoriseerde achterklep te bedienen terwijl de motor draait.

Bij zeer koud weer werkt het automatisch openen en sluiten mogelijk niet als de afdichtrubbers van de achterklep vastgevroren zijn.

Het aansluiten van een drager (fietsdrager, bagagekoffer, enz.) die rust op de achterklep is verboden. Om een drager te installeren op uw auto, neemt u contact op met een merkdealer.

Opmerking: Bij zeer koud weer werkt het automatisch openen mogelijk niet als de afdichtrubbers van de achterklep vastgevroren zijn.

Verantwoordelijkheid van de bestuurder tijdens het parkeren of stoppen van de auto

Laat nooit een kind, een niet-autonome volwassene of een dier achter de achterklep van de auto staan en laat ze nooit alleen achter in de auto, zelfs niet voor eventjes.

Zij kunnen zichzelf of anderen in gevaar brengen door bijvoorbeeld de motor te starten, door apparatuur te bedienen, zoals bijvoorbeeld de ruitbediening en de gemotoriseerde achterklep of door de portieren te vergrendelen.

LEVENSGEVAAR OF GEVAAR VAN ERNSTIG LETSEL.

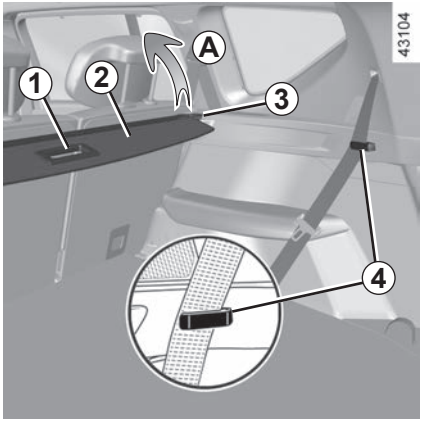

Oprollen van het soepele deel van de bagage-afdekking

Plaats de autogordel in de haak ***4*** om te voorkomen dat deze wordt beschadigd.
Trek lichtjes aan de handgreep ***1*** om de pennen vrij te maken van hun bevestigingspunten aan elke kant van de bagageruimte.
Begeleid de oprolbeweging van de bagageafdekplaat ***2***.

Verwijderen van de bagage-afdekplaat

Draai de uiteinden van de bagageafdekplaat ***2*** (beweging ***A***) en haal de plaat weg.

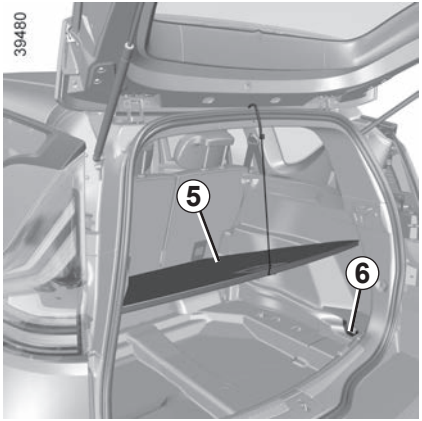

Terugplaatsen van de bagageafdekplaat

Plaats de bagageafdekplaat ***2*** in de sleuven ***3***.

Leg geen zware of harde voorwerpen op de bagage-afdekking. Bij plotseling remmen of in geval van een ongeluk kunnen rondslingerende spullen de inzittenden in gevaar brengen.

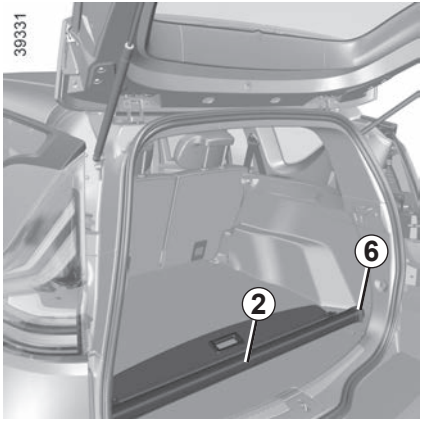

Opbergruimte van de bagageafdekplaat

Uitvoering zonder extra airconditioning
Til de tussenvloer van de bagageruimte ***5*** op en plaats het oprolmechanisme van de bagageafdekplaat ***2*** in de houders ***6***

Uitvoering met extra airconditioning
Plaats het oprolmechanisme van de bagageafdekplaat ***2*** in de houders ***6***.

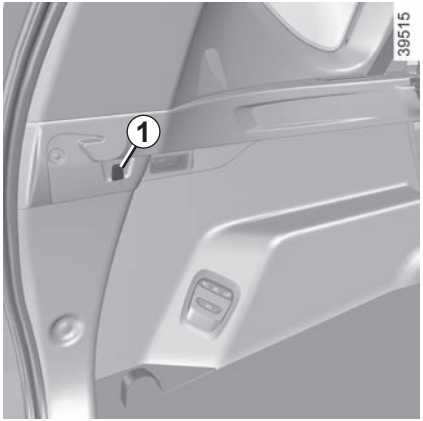

Tassenhaken *1*

Maximum gewicht per haak: 5 kg.

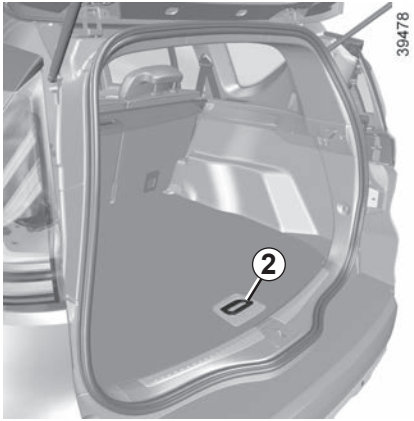

Opbergruimte onder dubbele bodem van de bagageruimte

Afhankelijk van de auto tilt u de dubbele bodem van de bagageruimte ***5*** op met de handgreep ***2*** om bij de opbergruimte te komen.

De dubbele bodem kan met de haak ***4*** in de houder ***3*** worden vastgemaakt.

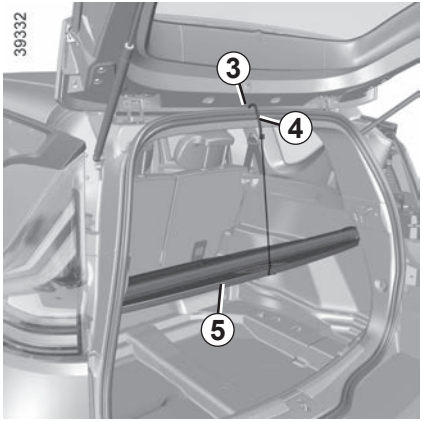

Plaats de te vervoeren voorwerpen altijd zo dat ze met de grootste lengte tegen de rugleuning van de achterstoel steunen, bij normaal gebruik (voorbeeld ***A***) of tegen de rugleuningen van de voorstoelen ***B*** als de rugleuningen van de achterstoelen zijn neergeklapt.
Zorg ervoor dat de vervoerde voorwerpen gelijkmatig over de laadruimte worden verdeeld.
Als u voorwerpen op de neergeklapte rugleuning wilt plaatsen, moet u eerst de hoofdsteunen verwijderen voordat u de rugleuning neerklapt, zodat de rugleuning zo dicht mogelijk tegen het zitkussen kan kantelen.

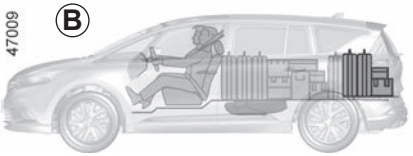

De zwaarste voorwerpen plaatst u zo laag mogelijk op de laadvloer. Zet de lading indien mogelijk vast aan de bevestigingspunten (indien aanwezig) op de vloer van de laadruimte. De lading moet zo geplaatst zijn dat niets naar voren op de passagiers geslingerd kan worden in geval dat de bestuurder plotseling moet remmen. Maak de autogordels van de zitplaatsen achter vast, ook als deze niet bezet zijn.

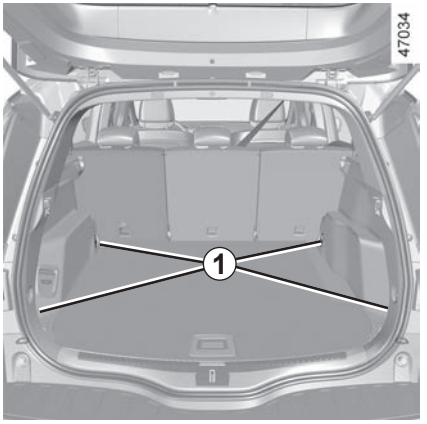

Bevestigingshaken

In elke hoek van de bagageruimte kan de lading aan de haken ***1*** vastgemaakt worden.

Plaats de te vervoeren voorwerpen altijd zo dat de zwaarste voorwerpen tegen de rugleuning van de achterstoel steunen.

Maximale kogeldruk op trekhaak, max. aanhangermassa geremd en ongeremd: ➥ 6.9.

Keuze en monteren van een trekhaak

Maximale massa van de trekhaak: 32 kg.

Het is niet toegestaan een mechanische sleepuitrusting (kogel, haak, etc.) te monteren die zonder gereedschap kan worden verwijderd of intrekbaar is als deze niet eenvoudig kan worden verwijderd of verplaatst wanneer ze niet in gebruik is.

Raadpleeg het montagevoorschrift van de uitrusting voor de montage en de voorwaarden voor het gebruik.

Het is raadzaam deze voorschriften bij uw instructieboekje te bewaren.

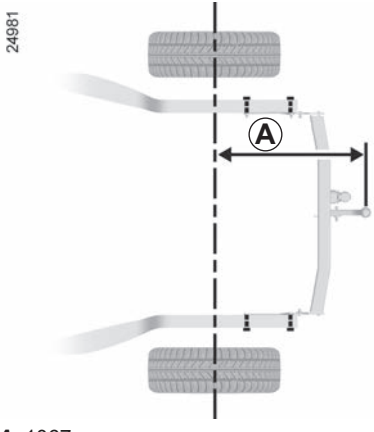

A: 1067 mm max.

De verlichting of de kentekenplaat mogen niet worden geblokkeerd door de sleepuitrusting als deze niet in gebruik is. Mechanische sleepuitrustingen (kogel, trekhaak, enz.) die zonder gereedschap kunnen worden verwijderd of intrekbaar zijn, moeten worden verwijderd of verplaatst wanneer ze niet in gebruik zijn.

In alle gevallen moet u zich houden aan de voorschriften van het land waarin u zich bevindt.

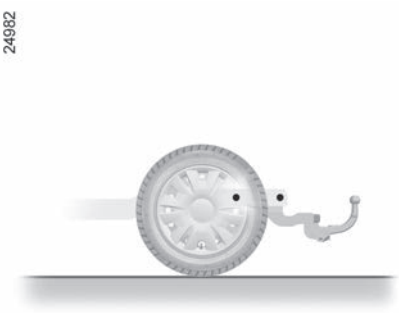

Auto uitgerust met een automatische achterklep met de “handsfree” functie

Schakel de “handsfree” functie uit voordat u de auto met de hand wast of aan de slag gaat met het reservewiel of de trekhaak.

Risico van onbedoeld openen of sluiten van de achterklep waardoor letsel kan worden veroorzaakt.

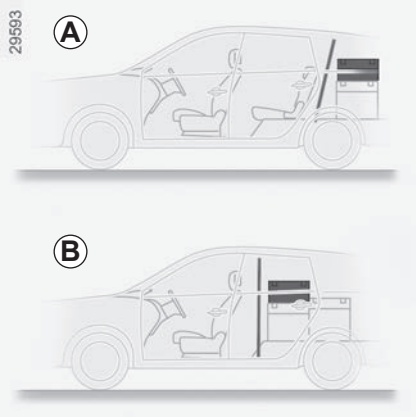

Afhankelijk van de auto, is het handig bij het vervoer van dieren of bagage om deze af te scheiden van het passagiersdeel.

Het net kan op twee manieren geplaatst worden:

– achter de achterbank ***A***;

– achter de voorstoelen ***B***.

Het bagagescheidingsnet kan een massa van maximaal 10 kg tegenhouden.

Risico van verwonding.

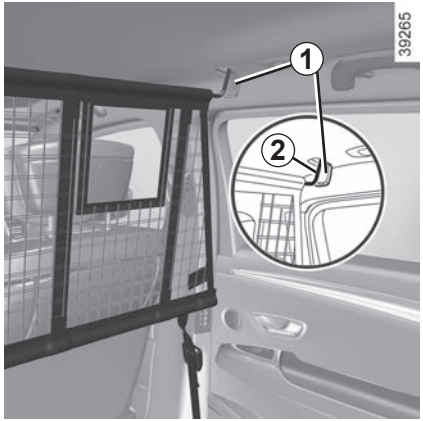

Aanbrengen van het scheidingsnet achter de voorstoelen

Aan beide kanten in de auto:

– til het kapje ***1*** omhoog om bij de verankeringspunten voor de bevestiging aan de bovenkant van het net te komen;

– steek het bovenste stangetje van het net ***2*** in de verankeringspunten;

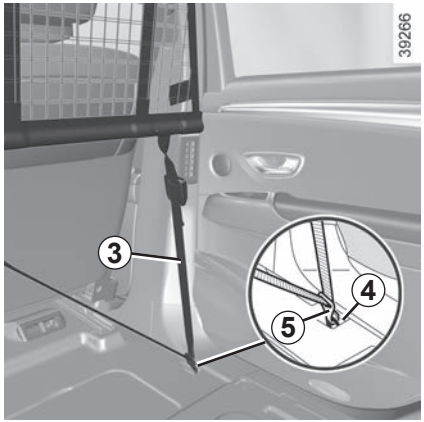

– bevestig de twee haken ***5*** van de banden ***3*** van het net aan de verankeringen ***4***;

– stel de band ***3*** van het net zo af, dat het goed strak staat.

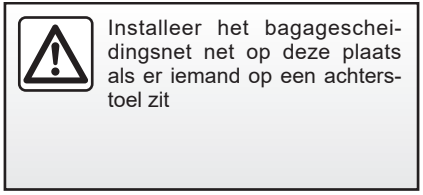

Installeer het bagagescheidingsnet net op deze plaats als er iemand op een achterstoel zit

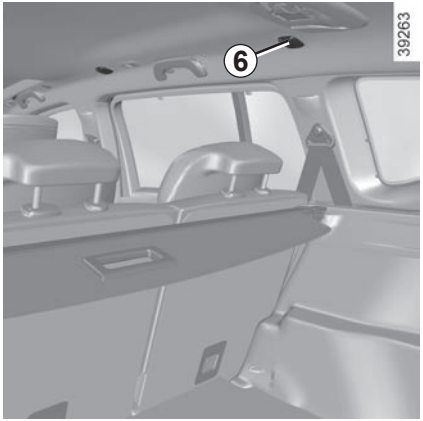

Aanbrengen van het scheidingsnet achter de achterstoelen

(achter de achterstoelen van de tweede rij bij uitvoering 7 zitplaatsen)

Aan beide kanten in de auto:

– zet de stoelen van de tweede rij zo veel mogelijk naar voren;

– til het kapje ***6*** omhoog om bij de rail voor de bevestiging aan de bovenkant van het net te komen;

– steek het bovenste stangetje ***7*** van het net in de rail;

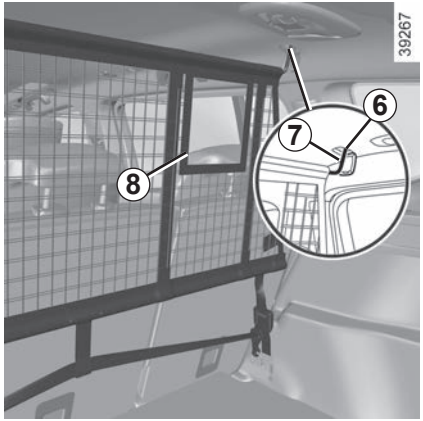

– bevestig de haak ***11*** van de band van het net aan de verankeringen ***10***;

– stel de band ***9*** van het net af zodat hij goed gespannen is;

– stel de stand van de stoelen van de tweede rij af: zorg dat de rugleuningen van de stoelen niet tegen het scheidingsnet aankomen.

NB: de uitsparing ***8*** moet zich aan de kant van de doorvoer van de middelste gordel bevinden.

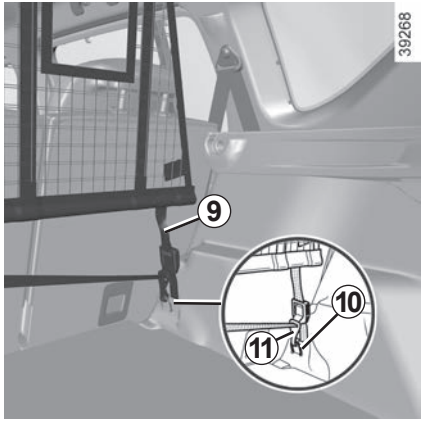

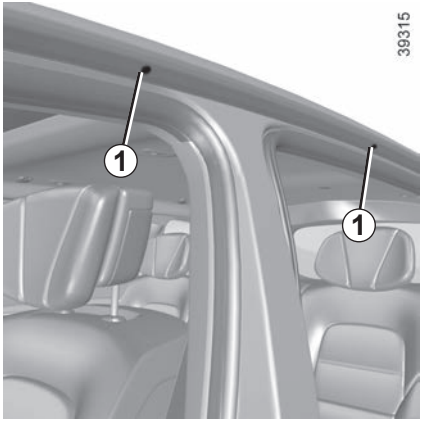

Bevestigingspunten vrijmaken

Open de portieren om bij de bevestigingspunten ***1*** te kunnen komen.

Voorzorgsmaatregelen voor het gebruik

Gebruik van de achterklep

Controleer voor het gebruik van de achterklep, de voorwerpen en/of accessoires (fietsendrager, dakkoffer, enz.) op de dakdragers: deze moeten op de juiste wijze zijn bevestigd en goed vastzitten en mogen de beweging van de achterklep niet hinderen.

Raadpleeg uw merkdealer voor het kiezen van de uitrusting die aangepast is aan uw auto.

Voor de montage en de gebruiksomstandigheden van de dragers raadpleegt u de montagevoorschriften van de uitrusting.

Het is raadzaam deze voorschriften bij uw instructieboekje te bewaren.

Max. dakbelasting: ➥ 6.9.

Het aansluiten van een drager (fietsdrager, bagagekoffer, enz.) die rust op de achterklep is verboden. Om een drager te installeren op uw auto, neemt u contact op met een merkdealer.

Hoofdstuk 4: Onderhoud

Motorkap 4.2
Oliepeil van de motor: algemeen. 4.4
Motoroliepeil: bijvullen, vullen, olie verversen 4.5
Motorolie verversen 4.6
Peilen. 4.7
koelvloeistof. 4.7
remvloeistof 4.8
reservoir ruitensproeiers, koplampsproeiers 4.9
Filters. 4.9
Accu. 4.10
Bandenspanning 4.12
Onderhoud van de carrosserie 4.14
Onderhoud van de bekleding 4.17

Om deze te openen trekt u aan de handgreep ***1***, links van het dashboard.

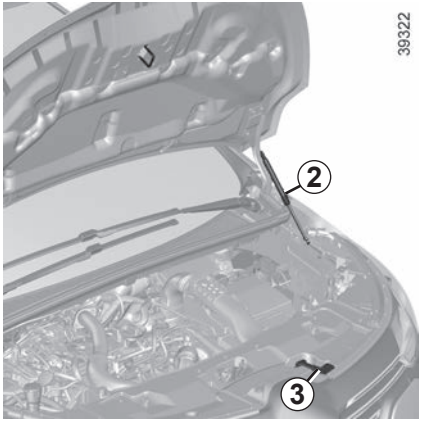

Veiligheidshaak van de motorkap

Om deze te ontgrendelen, duwt u tegen het lipje ***3*** en tilt u tegelijkertijd de motorkap op.

Motorkap openen

Zet de motorkap met de hand omhoog, deze wordt ondersteund met behulp van twee gasveren ***2***.

Voordat u iets doet onder de motorkap, moet u het contact afzetten. ➥ 2.3.

Druk niet op de motorkap: risico van ongewenst sluiten van de motorkap.

Controleer bij werkzaamheden onder de motorkap of de schakelaar van de ruitenwisser in de stand uit staat.

Verwondingsgevaar.

Let op bij werkzaamheden dicht bij de motor, deze kan nog warm zijn. Bovendien kan de ventilateurmotor onverwacht gaan draaien. Het waarschuwingslampje in de motorruimte herinnert u hieraan.

Verwondingsgevaar.

Sluiten van de motorkap

Controleer of er geen gereedschap of andere voorwerpen in de motorruimte zijn achtergebleven.

Om de motorkap te sluiten, pakt u het midden van de motorkap en laat u deze van 30 cm hoogte dichtvallen. Hij vergrendelt door zijn gewicht.

Controleer na werkzaamheden in de motorruimte of er niets is vergeten (lappen, gereedschap, enz.).
Deze kunnen de motor beschadigen of brand veroorzaken.

Controleer de vergrendeling van de kap.

Controleer of niets de vergrendeling belemmert (steentje, doek, enz.).

Bij een botsing, zelfs een lichte, tegen de grille of de motorkap, moet u zo snel mogelijk het vergrendelingssysteem van de motorkap laten controleren door een merkdealer.

OLIEPEIL VAN DE MOTOR: algemeen

Iedere motor verbruikt wat olie voor het smeren en koelen van de bewegende delen in de motor. Het is daarom normaal dat u tussen twee onderhoudsbeurten olie moet bijvullen.

Indien u na de inrijperiode echter meer dan 0,5 liter olie per 1000 km moet bijvullen, dient u dit aan een merkdealer te melden.

Controleer het oliepeil regelmatig en in ieder geval voor elke grote reis: vul indien nodig tijdig olie bij om ernstige schade aan de motor te voorkomen.

Aflezen van het oliepeil

De auto moet horizontaal staan en de motor mag geruime tijd niet hebben gedraaid.

Voor het exacte oliepeil en het controleren of het maximumpeil niet overschreden is (risico op schade aan motor), moet u de peilstaaf gebruiken.

Afhankelijk van de auto waarschuwt het display van het instrumentenpaneel uitsluitend als het oliepeil minimaal is.

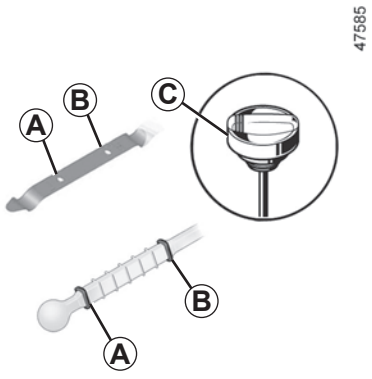

– Haal de peilstaaf eruit en veeg hem af met een droge en niet pluizende doek;

– steek de peilstaaf weer zo diep mogelijk in zijn houder, (als de motor een “peildop” ***C*** heeft, draait u deze geheel vast);

– haal de peilstaaf weer uit de motor;

– lees het peil af; dit mag nooit lager zijn dan de markering “**MINI**” ***A*** en nooit hoger dan de markering “**MAXI**” ***B***.

Als u het peil heeft gelezen, moet u de peilstaaf tegen de aanslag terugplaatsen of de peildop geheel vastdraaien.

Overschrijding van het maximumpeil van de motorolie

Het maximumpeil ***B*** mag nooit worden overschreden: dit kan leiden tot schade aan de motor en het antiverontreinigingssysteem.

Als het peil boven het maximum is, **start de motor dan niet** en roep de hulp in van een merkdealer.

Motorolie bijvullen

Gebruik een trechter of bescherm het gedeelte rond de vulopening om te voorkomen dat er motorolie terechtkomt op een heet onderdeel van de motorruimte of op gevoelige (elektrische) onderdelen.

Risico van brand.

Voordat u iets doet onder de motorkap, moet u het contact afzetten. ➥ 2.3.

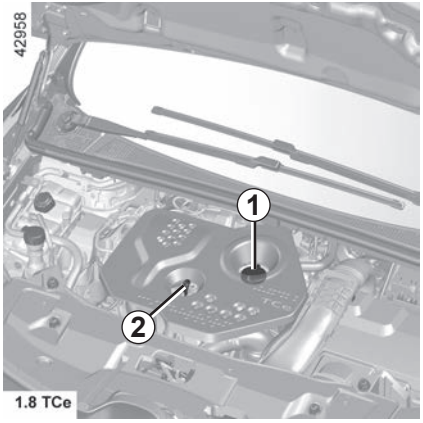

(Bij)vullen

De auto moet horizontaal staan en de motor moet koud zijn (bijvoorbeeld voordat u 's morgens wegrijdt).

– Draai de dop ***1*** los;
– vul bij (in de regel ligt de hoeveelheid tussen de aflezingen "**MINI**" en "**MAXI**" op de peilstok ***2*** tussen 1,5 en 2 liter, afhankelijk van de motor);

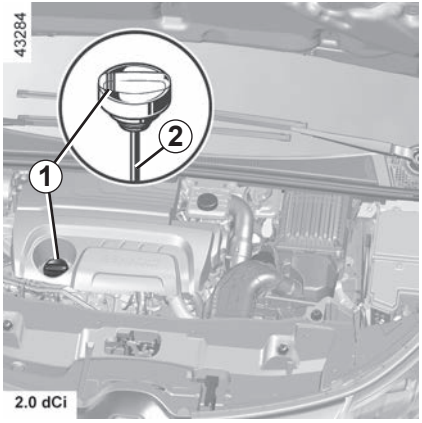

– wacht 20 minuten om de olie naar beneden te laten zakken in de motor;
– controleer het peil met de peilstaaf ***2*** zoals hiervoor is beschreven.

Als u het peil heeft gelezen, moet u de peilstaaf tegen de aanslag terugplaatsen of de peildop geheel vastdraaien.

Vul nooit bij tot boven het peil **"MAXI"** en vergeet niet de dop ***1*** en de peilstaaf ***2*** weer terug te plaatsen.

Motorolie bijvullen

Gebruik een trechter of bescherm het gedeelte rond de vulopening om te voorkomen dat er motorolie terechtkomt op een heet onderdeel van de motorruimte of op gevoelige (elektrische) onderdelen.

Risico van brand.

Voordat u iets doet onder de motorkap, moet u het contact afzetten. ➥ 2.3.

Olie verversen

Interval: raadpleeg het onderhoudsdocument van uw auto.

Inhoud bij verversen

Raadpleeg het onderhoudsdocument van uw auto of neem contact op met een merkdealer.
Controleer het motoroliepeil altijd met behulp van de peilstaaf zoals eerder uitgelegd (dit mag nooit lager zijn dan "**MINI**" of hoger dan "**MAXI**" op de peilstaaf).

Overschrijding van het maximumpeil van de motorolie

Het maximumpeil mag nooit worden overschreden: dit kan leiden tot schade aan de motor en het antiluchtverontreinigingssysteem.
Als het peil boven "**MAXI**" is, **start de motor dan niet** en roep de hulp in van een merkdealer.

Soort motorolie

Raadpleeg het onderhoudsdocument van uw auto.

Als het peil abnormaal of herhaaldelijk daalt, moet u een merkdealer raadplegen.

Controleer bij werkzaamheden onder de motorkap of de schakelaar van de ruitenwisser in de stand uit staat.

Verwondingsgevaar.

Let op bij werkzaamheden dicht bij de motor, deze kan nog warm zijn. Bovendien kan de ventilateurmotor onverwacht gaan draaien. Het waarschuwingslampje in de motorruimte herinnert u hieraan.

Verwondingsgevaar.

Oliepeil bijvullen en/of controleren: let er bij het bijvullen of controleren van het oliepeil op dat er geen olie op de motoronderdelen lekt.

Vergeet niet de dop goed te sluiten en de peilstaaf terug te plaatsen om te voorkomen dat er olie op hete motoronderdelen spat.

Risico van brand.

Laat de motor nooit in een afgesloten ruimte draaien: uitlaatgassen zijn giftig.

Olie aftappen: let op bij het aftappen van hete olie dat u zich er niet aan brandt.

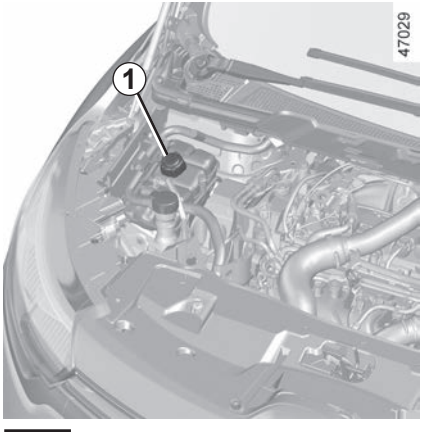

Koelvloeistof

Bij stilstaande motor op horizontale ondergrond, moet het peil **bij koude motor** liggen tussen de merktekens “**MINI**” en “**MAXI**” aangegeven op het koelvloeistofreservoir ***1***.

Vul **bij koude motor** bij, voordat het peil beneden het “**MINI**”-merkteken is gedaald.

Regelmatige controle van het peil

Controleer regelmatig het peil van de koelvloeistof (de motor kan ernstig beschadigen door een gebrek aan koelvloeistof).

Vul uitsluitend bij met door onze technische dienst goedgekeurde producten die zorgen voor een bescherming van het koelsysteem:

– een bescherming tegen bevriezen;

– bescherming tegen corrosie van het koelcircuit.

Als het peil abnormaal of herhaaldelijk daalt, moet u een merkdealer raadplegen

Zolang de motor warm is, mogen er geen werkzaamheden aan de motor en het koelsysteem worden uitgevoerd.

Risico van brandwonden.

Interval voor het vervangen

Raadpleeg het onderhoudsdocument van uw auto.

Let op bij werkzaamheden dicht bij de motor, deze kan nog warm zijn. Bovendien kan de ventilateurmotor onverwacht gaan draaien. Het waarschuwingslampje in de motorruimte herinnert u hieraan.

Verwondingsgevaar.

Voordat u iets doet onder de motorkap, moet u het contact afzetten. ➥ 2.3.

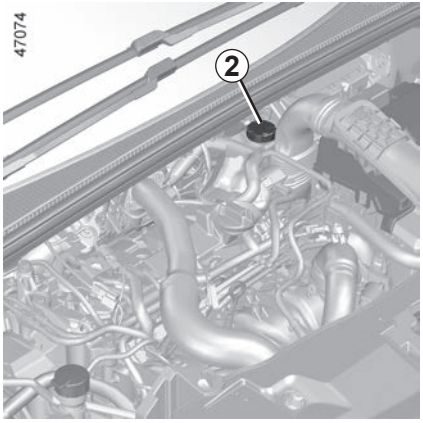

Remvloeistofpeil

Controleer regelmatig het peil van de remvloeistof en zeker als u bij het remmen een verschil, hoe gering ook, opmerkt.

Controle van het peil moet bij stilstaande motor en op horizontale ondergrond plaatsvinden.

Peil 2

Het is normaal dat het remvloeistofpeil daalt met het slijten van de remblokken, maar het mag nooit beneden het **“ MINI ”**-merkteken komen.

Als u zelf de slijtage van de schijven en trommels wilt controleren, dan kunt u bij de merkdealer of op de web-site van de constructeur een document verkrijgen met een controlemethode.

Let op bij werkzaamheden dicht bij de motor, deze kan nog warm zijn. Bovendien kan de ventilateurmotor onverwacht gaan draaien. Het waarschuwingslampje in de motorruimte herinnert u hieraan.

Verwondingsgevaar.

Vullen

Na werkzaamheden aan het hydraulische circuit moet de remvloeistof worden vervangen door een deskundige.

Gebruik hiervoor uitsluitend door onze technische dienst goedgekeurde remvloeistof uit een verzegelde verpakking.

Interval voor het vervangen

Raadpleeg het onderhoudsdocument van uw auto.

Voordat u iets doet onder de motorkap, moet u het contact afzetten. ➥ 2.3

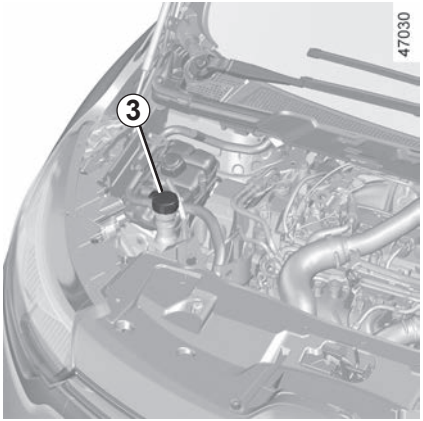

Reservoir ruitensproeiers/ Koplampsproeiers

Vullen

Open de dop ***3***, vul tot u de vloeistof ziet en sluit de dop weer.

NB: controleer regelmatig het peil van het reservoir door vloeistof bij te vullen voordat u een route aanvat.

Vloeistof

Product voor ruitensproeiers. Gebruik ‘s winters een antivriesmiddel. Gebruik producten die erkend zijn door een merkdealer.

Opmerking: gebruik geen zuiver water (risico op beschadiging van de aanzuigpomp, kalkafzetting op de pomp en de sproeiers).

Filters

Het vervangen van de filters (luchtfilter, interieurfilter, brandstoffilter) maakt deel uit van het onderhoudsprogramma van uw auto.

Interval voor het vervangen van de filters: raadpleeg het onderhoudsdocument van uw auto.

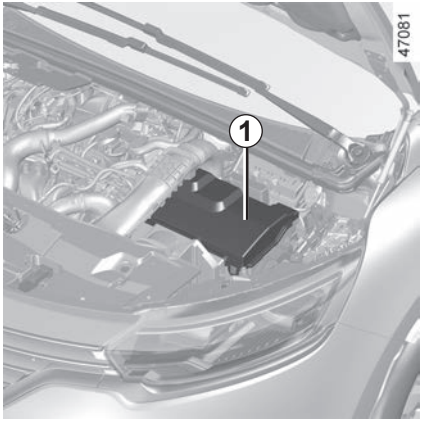

Afhankelijk van de auto, bevindt de accu ***1*** zich in de motorruimte of onder de vloer van de bagageruimte.

De accu ***1*** is onderhoudsvrij. **U mag de accu niet openen of er vloeistof aan toevoegen.**

Sticker *A*

Houd u aan de indicaties op het label ***A***.

U mag geen werkzaamheden aan de accu uitvoeren.

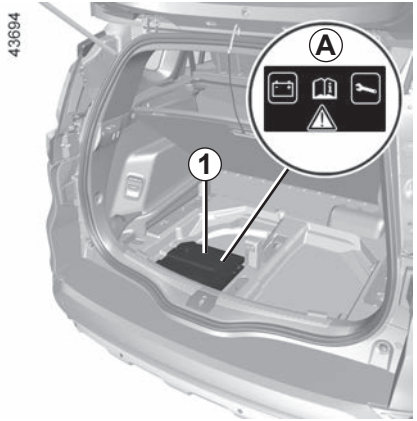

Afhankelijk van de auto, controleert een systeem continu de capaciteit van de accu. Als deze afneemt, verschijnt de boodschap “Accu zwak start de motor” op het instrumentenpaneel. In dit geval start u de motor en verdwijnt de boodschap op het instrumentenpaneel.

De capaciteit van uw accu kan verminderen, vooral als u uw auto gebruikt:

– voor korte ritten;
– in stadsverkeer;
– als de temperatuur daalt;
– bij langdurig gebruik van stroomverbruikers (radio enz.) bij stilstaande auto.

Voordat u iets doet onder de motorkap, moet u het contact afzetten. ➡ 2.3.

Let op bij werkzaamheden dicht bij de motor, deze kan nog warm zijn. Bovendien kan de ventilateurmotor onverwacht gaan draaien. Het waarschuwingslampje in de motorruimte herinnert u hieraan.

Verwondingsgevaar.

Sticker *B*

Houd u aan de indicaties op de accu:
- ***2*** Open vuur en roken verboden;
- ***3*** oogbescherming verplicht;
- ***4*** op afstand van kinderen houden;
- ***5*** explosieve stoffen;
- ***6*** raadpleeg het instructieboekje;
- ***7*** corrosieve stoffen.

Vervangen van de accu

Teneinde uw veiligheid en een goede werking van de elektrische uitrustingen van de auto te waarborgen (lampen, ruitenwisser, rembekrachtiging), moet elk onderhoud aan de accu (demontering, loskoppeling...) verplicht worden uitgevoerd door een gespecialiseerd vakman.

Risico op brandwonden door elektrische schokken.

U moet zich verplicht houden aan de vervangingsintervallen die worden aangegeven in het onderhoudsboekje zonder deze te overschrijden.

De accu is van een speciaal type. Zorg dat deze wordt vervangen door een van hetzelfde type.

Roep de hulp in van een merkdealer.

Sticker *A*

Open het bestuurdersportier om het te lezen. De bandenspanning dient bij koude banden te worden gecontroleerd.

Indien u de bandenspanning niet bij **koude** banden kunt controleren, moet u de opgegeven waarden met **0,2** tot **0,3** bar (**3 PSI**) verhogen. **Verlaag nooit de spanning van een warme band.**

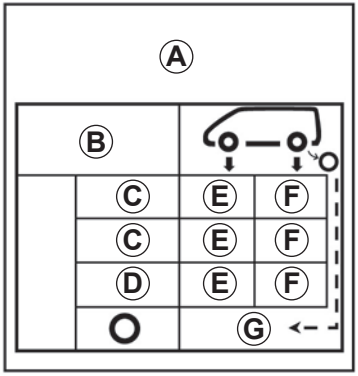

B: bandenmaat van de auto.

C: voorziene rijsnelheid.

D: aanbevolen bandenspanning voor een optimaal brandstofverbruik.

E: bandenspanning voor.

F: bandenspanning achter.

G: bandenspanning van het reservewiel.

Auto met een controlesysteem voor bandenspanning

Bij een te lage bandenspanning (lekken, te lage bandenspanning enz.) verschijnt het waarschuwingslampje op het instrumentenpaneel. ➥ 2.25.

Auto's gebruikt bij maximale belasting (maximaal toegelaten totaalmassa) en met een aanhangwagen

De maximumsnelheid is beperkte tot **100 km/uur** en de bandenspanning moet worden verhoogd met **0,2 bar**. ➥ 6.9.

Kans op klapband.

BANDENSPANNINGEN (2/2)

Veiligheid van de banden en monteren van sneeuwkettingen: ➥ 5.14 voor meer informatie over de onderhoudsvoorwaarden en de voorwaarden voor het monteren van sneeuwkettingen op diverse uitvoeringen van de auto.

Voor uw veiligheid en voor de naleving van de geldende wetgeving.

Als de banden moeten worden vervangen, dan mag dit alleen gebeuren met even grote banden van hetzelfde merk, hetzelfde type en dezelfde structuur op eenzelfde profiel.

Deze moeten: ten minste hetzelfde laadvermogen en dezelfde maximumsnelheid als de oorspronkelijke banden hebben, ofwel voldoen aan de door de merkdealer gestelde eisen.

Indien u deze instructies niet respecteert, kunt u uw veiligheid in gevaar brengen en is uw auto mogelijk niet conform de voorschriften.

Risico op verlies van de controle over de auto.

Een goed onderhouden auto gaat langer mee.

Daarom wordt aangeraden de buitenkant van de auto regelmatig te onderhouden.

Uw auto is op doelmatige wijze tegen roestvorming beschermd.

Toch staat hij bloot aan de invloed van verschillende instellingen.

Schakel de “handsfree” functie uit voordat u de auto met de hand wast of aan de slag gaat met het reservewiel of de trekhaak.

Risico van onbedoeld openen of sluiten van de achterklep waardoor letsel kan worden veroorzaakt.

Agressieve stoffen in de lucht

– Luchtverontreiniging (in steden en in industriegebieden);

– zilte lucht langs de kust, vooral bij warm weer;

– wisselende klimaatinvloeden en veranderingen in de vochtigheidsgraad (wegenzout in de winter, water waarmee de weg wordt schoongespoeld enz.).

Kleine beschadigingen in het dagelijks gebruik

Schurende stoffen

Stof in de lucht, zand, modder, opspattende steentjes, enz.

Er zijn een aantal maatregelen nodig om de hierboven genoemde gevaren te bestrijden.

Bij de merkdealer vindt u een uitgebreid gamma speciale onderhoudsproducten.

Wat u moet doen

Was uw auto regelmatig, **met de motor uit**, met door onze technische diensten geselecteerde shampoos (nooit met schuurmiddelen).

Sproei vooraf grondig schoon:

– de aanslag door luchtverontreiniging, bloeiende bomen (linden bijvoorbeeld);

– modder uit de wielkuipen en onder de bodemplaat die anders lange tijd het vocht kunnen vasthouden;

– **de uitwerpselen van vogels**, die een chemische reactie met de lak veroorzaken waardoor deze **snel kan ontkleuren en zelfs kan loslaten;**

  Deze vlekken **moet** u direct wegwassen, want zij kunnen later niet meer door poetsen worden verwijderd;

– zout, dat vooral in de wielkuipen en onder de bodemplaat achterblijft na te hebben gereden op wegen waar gestrooid is.

Ontdoe de auto regelmatig van plantenresten (hars, bladeren enz.).

Houd rekening met lokale voorschriften inzake het wassen van een auto (bv. niet op de openbare weg).

Houd bij het rijden op pas geasfalteerde wegen afstand van de andere auto's om beschadiging van lak en ruiten door opspattend grind te voorkomen.

Kleine beschadigingen van de lak moet u snel herstellen of laten herstellen zodat roest ook daar geen kans krijgt.

Laat uw merkdealer regelmatig de carrosserie inspecteren als de auto een plaatwerkgarantie heeft. Raadpleeg het onderhoudsdocument.

Mechanische onderdelen, scharnierende delen, enz. moeten na reiniging altijd opnieuw worden beschermd met een door onze technische diensten goedgekeurd product.

Wat u niet moet doen

De auto wassen in felle zon of als het vriest.

Vuil of insectenresten wegkrabben, zonder ze eerst met water los te weken.

De auto verwaarlozen zodat vuil zich kan ophopen.

Kleine beschadigingen niet (laten) bijwerken.

Vlekken of aanslag verwijderen met oplosmiddelen die niet door onze technische diensten zijn geselecteerd. De lak kan hierdoor worden aangetast.

Vaak door sneeuw en modder rijden zonder de auto te wassen, met name de wielkuipen en de bodemplaat.

Ontvetten of reinigen met behulp van een hogedrukreiniger of sproeiproducten die niet door onze technische dienst zijn goedgekeurd.

– mechanische delen (bijv. de motorruimte);
– de wielen (bijv. remsysteemcomponenten zoals remklauwen);
– onderkant carrosserie;
– scharnierende delen (bijv. aan de portieren);
– gelakte plastic delen aan de buitenkant (bijv. bumpers).

Hierdoor kunnen oxidatie of storingen ontstaan.

Bijzonderheid van auto's met matte lak

Voor dit type lak moeten bepaalde voorzorgsmaatregelen worden genomen.

Wat u moet doen

De auto overvloedig met de hand met water wassen en daarbij een zachte doek, spons, enz. gebruiken.

Wat u niet moet doen

Producten op basis van was gebruiken (opwrijven).

Te hard wrijven.

De auto wassen in een wasstraat.

Stickers op de lak plakken (risico op achterblijvende resten).

De auto reinigen met een hogedrukreiniger.

Rijden door een wasstraat

Zet de schakelaar van de ruitenwisser terug in de ruststand ➥ 1.99.

Controleer de bevestiging van de uitrusting aan de buitenkant, extra lampen, achteruitkijkspiegels; zet de ruitenwisserbladen vast met tape.

Verwijder de spriet van de radioantenne indien uw auto hiermee is uitgerust.

Denk eraan na het wassen het tape te verwijderen en de antenne terug te plaatsen.

Reinigen van de koplampen, de opname-elementen en de camera's

Veeg deze schoon met een zachte doek of poetskatoen.

Als dit onvoldoende is, bevochtig deze dan met wat zeepsop en veeg deze af met een zachte doek of poetskatoen.

Veeg de ruit tenslotte voorzichtig af met een droge zachte doek.

Gebruik geen reinigingsmiddelen met alcohol of gereedschap zoals een ijskrabber.

Reinigen van stickers, decoratiefolie, enz.

Wat u moet doen

Veeg deze schoon met een zachte doek of poetskatoen.

Bevochtig met een klein beetje zeepsop en veeg schoon met een zachte doek of poetskatoen.

Veeg de ruit tenslotte voorzichtig af met een droge zachte doek.

Wat u niet moet doen

Producten op basis van alcohol gebruiken.

Gereedschap gebruiken (bijv. schraper).

Te hard wrijven.

Reinig het gebied met een hogedrukreiniger.

Een goed onderhouden auto gaat langer mee. Daarom wordt aangeraden de binnenkant van de auto regelmatig te onderhouden.

Een vlek moet altijd snel behandeld worden.

Reinig de bekleding (ongeacht het soort vlek) met **koud** (of lauwwarm) **zeepsop op basis van natuurlijke zeep**.

Gebruik geen detergenten (afwasmiddel, producten in poedervorm, producten op alcoholbasis enz.).

Gebruik een zachte doek.

Spoel en absorbeer het overschot.

Multimediascherm

Onderhoud van het scherm kan afhankelijk zijn van het type multimedia-apparatuur. Raadpleeg de gebruiksaanwijzing van het multimediasysteem voor meer informatie.

Ruiten van instrumenten

(bijv. instrumentenpaneel, klok, buitenthermometer, enz.)

Veeg deze schoon met een zachte doek of poetskatoen.
Als dat onvoldoende is, gebruik dan een in zeepsop gedrenkte doek (of poetskatoen) en veeg de ruit voorzichtig na met een andere vochtige doek of poetskatoen.
Veeg de ruit tenslotte **voorzichtig** af met een droge zachte doek.

Gebruik geen producten met alcohol en/of spuit vloeistoffen in dit gebied.

Autogordels

Deze moeten goed schoon worden gehouden.
Gebruik producten die door de merkdealer worden geleverd of lauw zeepsop en een spons; veeg de gordels met een doek droog.
Gebruik geen wasmiddelen of kleurstoffen omdat deze de gordels kunnen aantasten.

Textiel (stoelen, deurbekleding ...)

Stofzuig het textiel **regelmatig**.

Vloeistofvlekken

Gebruik zeepsop.

Absorbeer de vlek of duw er lichtjes op (nooit wrijven) met een zachte doek. Spoel daarna het restant af en absorbeer dit.

Vlekken van vaste of halfvaste substanties

Verwijder restanten van vaste of halfvaste substanties**onmiddellijk** met behulp van een spatel; werk daarbij vanaf de randen naar het midden van de vlek om te voorkomen dat deze wordt uitgesmeerd.
Reinig vloeibare vlekken zoals aangegeven.

Snoep en kauwgom verwijderen

Leg een ijsblokje op de vlek om deze te laten uitharden en ga daarna te werk zoals aangegeven voor vaste vlekken.

Raadpleeg de merkdealer voor advies over het onderhoud van het interieur en/of bij een onbevredigend resultaat.

Verwijderen/terugplaatsen van oorspronkelijk in de auto aangebrachte afneembare uitrusting

Als u afneembare uitrusting moet verwijderen om het interieur schoon te maken (bijvoorbeeld matten), moet u altijd zorgen dat u ze correct en aan de goede kant terugplaatst (de bestuursmat moet aan de kant van de bestuurder worden teruggeplaatst) en vastzet met de elementen die bij de uitrusting zijn geleverd (de bestuurdersmat bijvoorbeeld, moet altijd worden vastgezet met behulp van de voorgeïnstalleerde bevestigingselementen).

Controleer altijd, terwijl de auto nog stilstaat, of niets de besturing hindert (obstakel onder de pedalen, een hak die achter de mat blijft hangen, enzovoort).

Wat u niet moet doen

Plaats geen voorwerpen zoals deodorant, parfum, enz. bij de ventilatieroosters; deze kunnen de bekleding van het dashboard aantasten.

Gebruik van een hogedrukreiniger of sproeiproducten in het interieur van de auto:

als geen bijzondere voorzorgsmaatregelen worden genomen, bestaat het gevaar dat elektrische en elektronische componenten in de auto defect raken.

Hoofdstuk 5: Praktische tips

Lekke band, reservewiel 5.2
Pompset voor de banden 5.6
De gereedschappen 5.10
Sierdop – wiel 5.11
Verwisselen van een wiel 5.12
Banden (veiligheid, wielen, wintergebruik) 5.14
Koplampen (vervangen van een lamp) 5.17
Achterlichten (vervangen van een lamp) 5.18
Zijknipperlichten (vervangen van een lamp) 5.20
Binnenverlichting (lampen vervangen) 5.21
Zekeringen 5.24
Accu 5.26
Kaart: batterij 5.31
Toebehoren 5.33
Ruitenwisser (vervangen van een ruitenwisserblad) 5.34
Aanhanger 5.36
Sleepoog 5.37
Storingen 5.38

In geval van een lekke band

Afhankelijk van de auto, beschikt u over een oppompset voor de banden of een reservewiel (raadpleeg de volgende bladzijdes).

Bijzonderheid

Het controlesysteem van de bandenspanning controleert niet de spanning van de reserveband (het door het reservewiel vervangen wiel verdwijnt van het display op het instrumentenpaneel).

➥ 2.25

Als u de auto heeft stilgezet in de berm van de weg, moet u de andere weggebruikers waarschuwen door middel van de gevarendriehoek of op een andere, in het land waar u bent, voorgeschreven manier.

Schakel de «handsfree» functie uit voordat u de auto met de hand wast of aan de slag gaat met het reservewiel of de trekhaak.

Risico van onbedoeld openen of sluiten van de achterklep waardoor letsel kan worden veroorzaakt.

Laat het reservewiel regelmatig door uw dealer controleren. Na verloop van tijd kan het door veroudering onbruikbaar worden.

Auto's met een reservewiel dat kleiner is dan de andere vier wielen:

– Monteer nooit meer dan één reservewiel op een auto.
– Doordat het reservewiel een kleinere diameter heeft dan het oorspronkelijke wiel, is de bodemhoogte van de auto kleiner geworden.
– Vervang zo snel mogelijk het reservewiel door een wiel van dezelfde maat als het originele wiel.
– Bij tijdelijke gebruik van dit reservewiel, mag de rijsnelheid niet hoger zijn dan de snelheid die op de sticker op het wiel aangegeven staat.
– De montage van dit wiel kan het rijgedrag van uw auto veranderen. Voorkom snel optrekken en krachtig remmen en verminder uw snelheid in bochten.
– Als u sneeuwkettingen moet gebruiken, monteer dan het reservewiel op de achteras en controleer de bandenspanning.

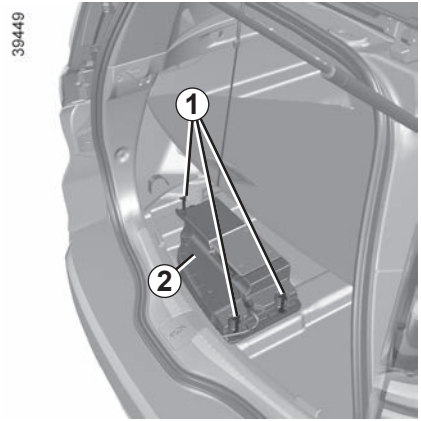

Reservewiel

Dit bevindt zich onder de auto.

Vanuit de bagageruimte:

– voor auto's die zijn uitgerust met een versterker, draait u de drie bevestigingsbouten ***1*** los en verplaatst u vervolgens de versterker ***2*** om aan de afdekkap ***3*** te kunnen;

– til de afdekkap ***3*** op;

– verwijder de dop;

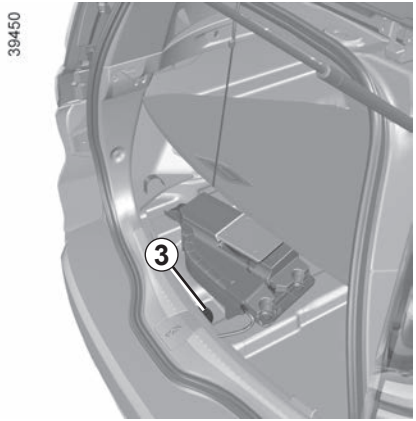

– gebruik uitsluitend de wielmoersleutel ***4*** (door het gebruik van ander gereedschap kan het mechanisme beschadigd raken) om de bevestigingskabel uit te rollen. Draai de moer rechtsom los (beweging ***A***); het wiel zakt omlaag naar de grond;

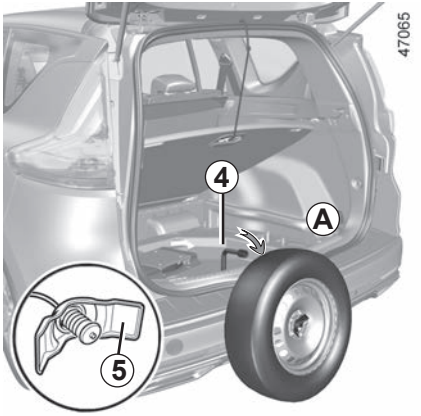

– zet het wiel buiten de auto rechtop, laat de kabel en het element ***5*** via de velg lopen en maak zo het wiel vrij.

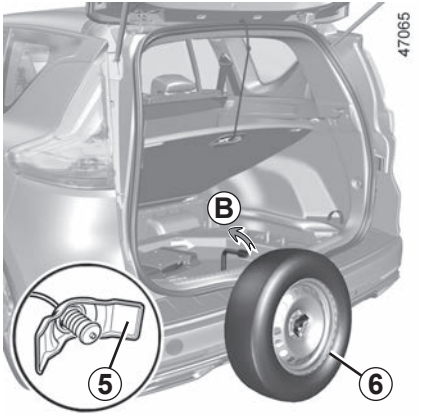

Monteren van het wiel

Hiervoor moet de kabel zijn afgerold.

Zet het wiel rechtop met het ventiel naar u toe. steek de bevestigingskabel en element ***5*** door de velg; Leg het wiel op de grond met het ventiel ***6***naar beneden.

Schroef vanuit de bagageruimte de moer linksom helemaal vast (beweging ***B***) om de bevestigingskabel op te rollen; let daarbij op dat het wiel horizontaal en de kabel gespannen blijft.

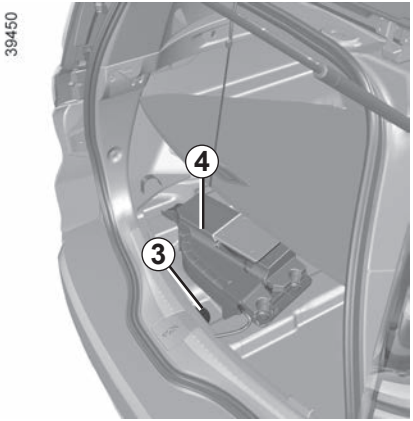

Plaats de dop terug, en vervolgens de afdekkap ***3***.

Voor auto's die zijn uitgerust met een versterker, plaatst u de versterker ***2*** terug. Draai de drie bouten ***1*** vast.

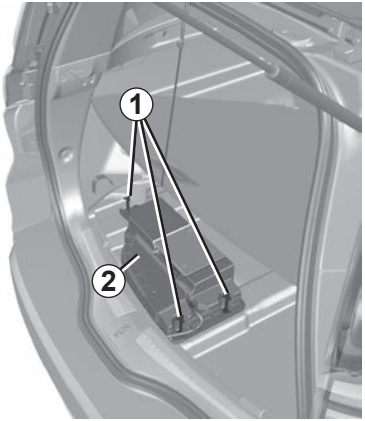

Als de lekke band breder is dan het reservewiel, en u de lekke band op de plaats van het reservewiel plaatst is de bodemhoogte van de auto minder. Om beschadigingen te voorkomen, moet u voorzichtig over hoge drempels en de stoep af rijden Bij tijdelijk gebruik van dit reservewiel, mag de rijsnelheid niet hoger zijn dan de snelheid die op de sticker op het wiel aangegeven staat. Vervang zo snel mogelijk het reservewiel door een wiel van dezelfde maat als het originele wiel.

Auto's met zelfreparerende banden

Deze herkent u aan een specifieke markering op de zijkant van de banden ***A*** (raadpleeg een merkdealer voor meer informatie).

Auto's met zelfreparerende banden kunnen verder rijden met een lekke band, omdat het defecte gedeelte automatisch wordt afgedicht.

Maar in sommige gevallen (bv. een gat van 6 mm of in de zijkant van de band) is de band niet meer zelfreparerend en kan deze ook niet meer worden gerepareerd of opgepompt. In dat geval moet de band zo snel mogelijk worden geïnspecteerd door een deskundige.

De set repareert beschadigde banden waarvan het loopvlak ***A*** beschadigd is door een voorwerp van minder dan 4 millimeter. Hij repareert niet alle typen lekken, zoals sneden van meer dan 4 millimeter, sneden aan de zijkant ***B*** van de band, enz.

Controleer ook of de velg in goede staat is.

Verwijder niet het voorwerp dat de oorzaak is van de lekkage als dit nog in de band zit.

Gebruik de pompset niet als de band beschadigd is door het rijden met een lekke band.

Controleer dus zorgvuldig de zijkant van de banden voor het repareren.

Bovendien kan het rijden met zachte of zelfs platte (of lekke) banden de veiligheid in gevaar brengen en de band onbruikbaar maken.

Deze reparatie is tijdelijk.

Een lekke band moet zo snel mogelijk worden gerepareerd en vóór terugplaatsing door een deskundige worden onderzocht.

Voor het vervangen van een band die met behulp van deze set gerepareerd is, moet u de specialist op de hoogte brengen.

Tijdens het rijden kan een trilling gevoeld worden door de aanwezigheid van het product in de band.

De set is uitsluitend bestemd en goedgekeurd voor het oppompen van banden van een auto die met deze set uitgerust is.

In geen geval mag de set gebruikt worden voor het oppompen van banden van een andere auto of enig ander oppompbaar voorwerp (zwemband, boot, enz.).

Voorkom dat de huid in contact komt met de reparatievloeistof tijdens de werkzaamheden met de fles. Als toch druppeltjes ontsnappen, moet u deze overvloedig afspoelen.

Houd de reparatieset uit de buurt van kinderen.

Gooi het lege reservoir niet in de natuur. Lever het in bij uw merkdealer of bij een depot voor klein chemisch afval.

Het reservoir heeft een beperkte houdbaarheid die is aangegeven op zijn etiket. Controleer de houdbaarheidsdatum.

Ga bij een merkdealer langs om de pompslang en het reservoir met het reparatieproduct te laten vervangen.

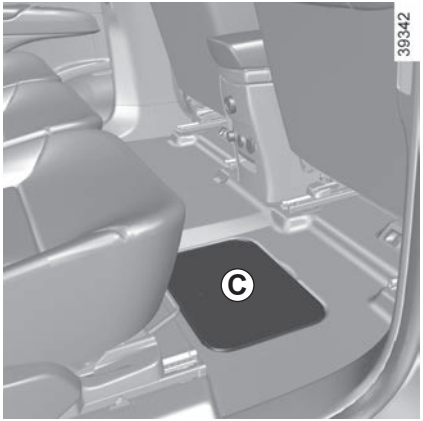

Gebruik bij een lekke band de set in de klep ***C*** bij de voeten van de passagier rechtsachter op de tweede rij.

Auto uitgerust met een controlesysteem voor bandenspanning.

Bij een te lage bandenspanning (lekken, te lage bandenspanning enz.) verschijnt het waarschuwingslampje op het instrumentenpaneel ➥ 2.25.

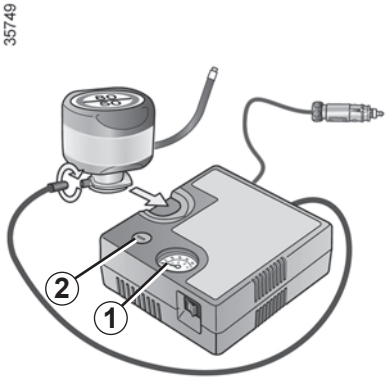

Draaiende motor, parkeerrem vastgezet,

– koppel de accessoires los die eerder waren aangesloten op de accessoireaansluitingen van het voertuig;
– **raadpleeg de informatie op de pompsetcompressor** in de bagageruimte van de auto en volg de instructies op.
– pomp de band op tot de voorgeschreven spanning ➥ 4.12;
– na maximaal **15** minuten stopt u het pompen om de spanning af te lezen (op de manometer ***1***).

NB: terwijl de fles leegloopt (ongeveer 30 seconden), geeft de manometer ***1*** kort een druk tot **6** bar aan, daarna daalt de spanning.

– Corrigeer de spanning: voor meer spanning, ga door met oppompen met de set. U verlaagt de spanning door op de knop ***2*** te drukken.

Als u de auto heeft stilgezet in de berm van de weg, moet u de andere weggebruikers waarschuwen door middel van de gevarendriehoek of op een andere, in het land waar u bent, voorgeschreven manier.

Voordat u de set gebruikt zet u de auto aan de kant van de weg, ver genoeg van het verkeer, schakelt u de alarmknipperlichten in, zet u de parkeerrem vast, laat u alle inzittenden uit de auto stappen en zorgt u dat deze zich op veilige afstand van het verkeer bevinden.

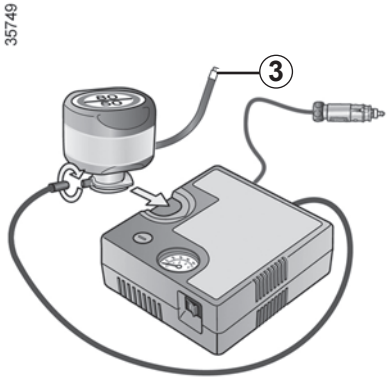

Als na 15 minuten de minimum spanning van de band van 1,8 bar nog niet is bereikt, dan is reparatie niet mogelijk. Ga niet rijden, maar neem contact op met een merkdealer.

Laat geen voorwerpen bij de voeten van de bestuurder liggen. In geval van plotseling remmen zouden deze voorwerpen onder de pedalen terecht kunnen komen, waardoor de bestuurder deze niet meer goed zou kunnen bedienen.

Als de band correct is opgepompt, verwijdert u de set: schroef de pompaansluiting los van de fles ***3*** om spatten te voorkomen, en bewaar de fles in een plastic verpakking om te voorkomen dat het product gaat lekken.

– Plak het etiket met de rijvoorschriften (onderaan op de fles) op een voor de bestuurder zichtbare plaats op het dashboard.

– Berg de set op.

– Als de band na de eerste keer oppompen nog steeds lek is, moet er worden gereden om het gat te vullen.

– Rijd direct weg en rijd 20 tot 60 km/u om het product gelijkmatig in de band te verdelen, en stop na een afstand van 3 kilometer om de spanning te controleren.

– Als de spanning hoger is dan 1,3 bar maar lager dan de voorgeschreven spanning (raadpleeg de sticker op de rand van het bestuurdersportier), corrigeer deze dan. Of neem contact op met een merkdealer: de band kan niet worden gerepareerd.

Voorzorgsmaatregel bij het gebruik van de set

de set mag niet langer dan 15 minuten aaneengesloten gebruikt worden.

De fles moet na het eerste gebruik worden vervangen, ook al zit er nog vloeistof in.

Na een reparatie met behulp van de set, mag u niet meer dan 200 km rijden. Verminder bovendien uw snelheid en rijd in elk geval niet sneller dan 80 km/u. Het etiket dat u op een zichtbare plaats op het dashboard moet plakken, herinnert u hieraan.
Afhankelijk van het land of de plaatselijke voorschriften, moet een met de pompset gerepareerde band worden vervangen.

Let op, als een ventieldopje ontbreekt of niet goed vastgezet is, kan er lucht uit de banden ontsnappen en de bandenspanning afnemen.

Zorg altijd dat de ventieldopjes gelijk zijn aan de originele en dat ze helemaal vastgezet zijn.

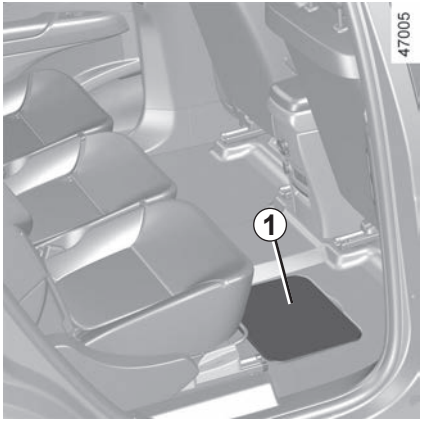

Opbergruimte gereedschapsset

Het gereedschap bevindt zich in de klep ***1*** aan de voeten van de passagier aan de rechterzijde van de tweede rij.

Bij het terugplaatsen legt u het gereedschap terug in zijn houder en draait u de krik er helemaal in. Controleer of alles goed geplaatst is (risico van lawaai).

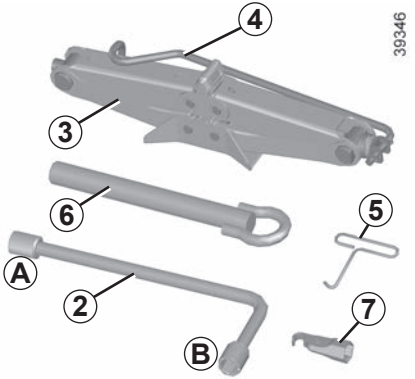

De aanwezigheid van gereedschap is afhankelijk van de auto.

Wielmoersleutel *2*

Voor het vastzetten/los zetten van de wielbouten (met behulp van de dop ***B***).

Hiermee kunt u de bevestigingskabel van het reservewiel oprollen/afrollen (met behulp van de dop ***A***).

Krik *3*

Vouw hem in voordat u hem in zijn houder plaatst (let op dat u de wielmoersleutel ***4*** goed terugplaatst).

Wieldopsleutel *5*

Voor het verwijderen van de wieldoppen.

Sleepoog *6*

➥ 5.36.

Boutgeleider *7*

Hiermee kunnen wielbouten vast/los gezet worden voor auto's met aluminium velgen.

Laat nooit gereedschap in de auto rondslingeren. Dit is gevaarlijk als u plotseling moet remmen. Plaats na gebruik de gereedschappen weer goed in hun steun en berg deze correct op in zijn houder: risico van verwonding.

Als wielbouten zijn meegeleverd, gebruik deze bouten dan alleen voor het reservewiel: raadpleeg de sticker op het reservewiel.

Gebruik de krik alleen voor het verwisselen van een wiel. De krik mag nooit als steun bij werkzaamheden onder de auto worden gebruikt.

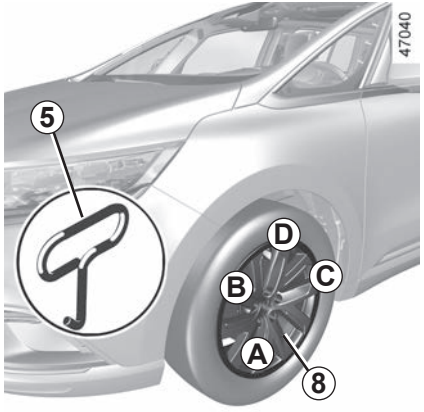

Sierdop

Verwijder hem met behulp van de sierdopsleutel ***5*** met het haakje in de daarvoor bestemde uitsparing bij het ventiel ***8*** (om het metalen klemmetje te pakken).

Om de wieldop weer terug te plaatsen, richt u deze ten opzichte van het ventiel ***8***. Duw de haakjes erin, te beginnen met kant ***A*** daarna ***B*** en ***C***, en eindig met de kant tegenover het ventiel ***D***.

Opmerking: bij gebruik van antidiefstalbouten ➥ 5.12.

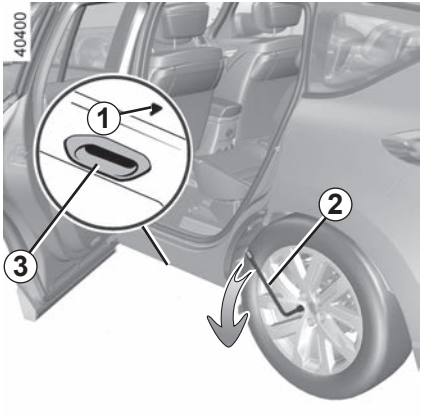

Schakel de alarmknipperlichten in.

Parkeer de auto op veilige afstand van het verkeer op een horizontale, stroeve en stevige ondergrond.

Zet de parkeerrem in stand **P**.
Laat alle inzittenden uitstappen en houd hen op veilige afstand van het verkeer.

Auto met krik en wielmoersleutel

Verwijder de wieldop (indien van toepassing).

Draai de wielbouten iets los met de wielmoersleutel ***2***. Plaats deze zo dat u deze naar beneden kunt drukken.

Open het portier het dichtst bij het betreffende wiel om de pijl ***1*** naar de metalen steun ***3*** te identificeren.

Als u de auto heeft stilgezet in de berm van de weg, moet u de andere weggebruikers waarschuwen door middel van de gevarendriehoek of op een andere, in het land waar u bent, voorgeschreven manier.

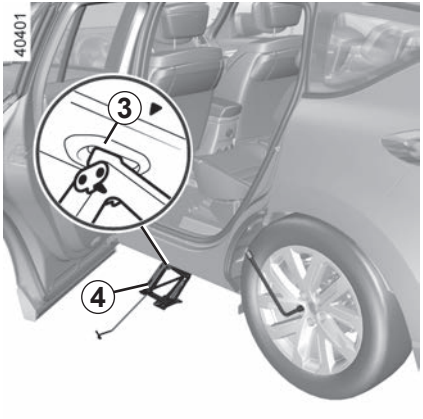

Plaats de krik ***4*** horizontaal. Het is **van essentieel belang** dat de kop van de krik onder de metalen steun ***3*** wordt geplaatst.

Sluit het portier.

Draai de krik met de hand omhoog zodat u de voet van de krik vlak op de grond kunt zetten, iets binnen de rand van de carrosserie.

VERWISSELEN VAN EEN WIEL (2/2)

Draai de zwengel een paar slagen tot het wiel vrijkomt van de grond.

Draai de wielbouten geheel los en neem het wiel van de naaf.

Plaats het reservewiel op de naaf en draai het wiel rond tot de gaten voor de wielbouten samenvallen.

Als het reservewiel eigen bouten heeft, mag u deze bouten uitsluitend gebruiken voor het reservewiel. Controleer of het wiel goed tegen de naaf is gedrukt, zet de bouten vast en draai de krik los.

Als het wiel op de grond rust, zet u de bouten goed vast, en moet u het vastzetten en de bandenspanning van het reservewiel zo snel mogelijk laten controleren.

Antidiefstalbouten

Als u antidiefstalbouten gebruikt, moet u deze bouten zo dicht mogelijk bij het ventiel plaatsen (risico dat de wieldop niet gemonteerd kan worden).

Als u merkt dat een band lek is moet u direct stoppen en het reservewiel monteren.

Een lekke band moet zo snel mogelijk worden gerepareerd en vóór terugplaatsing door een deskundige worden onderzocht.

De banden vormen de enige verbinding tussen de auto en het wegdek, het is daarom van het grootste belang dat zij in goede staat verkeren.

Houd u strikt aan de wettelijke voorschriften op dit gebied.

Onderhoud van de banden

De banden van uw auto moeten altijd aan de wettelijke voorschriften voldoen. Bovendien moeten de banden, in het belang van een goede wegligging van uw auto, van hetzelfde merk zijn en hetzelfde profiel hebben. De banden moeten in goede staat verkeren en voldoende profiel hebben; de merken die door onze technische dienst zijn goedgekeurd, zijn voorzien van **slijtagecontrolestiften *1***.

Als het loopvlak van een band tot aan deze stiften is weggesleten, **worden ze zichtbaar *2***: u moet **dan** deze band laten vervangen, omdat er nog **slechts 1,6 mm profiel overblijft, waardoor de band op een natte weg onvoldoende grip heeft**.

Ook door overbelasting, door het langdurig snel rijden bij hoge buitentemperaturen en door het regelmatig rijden op slechte wegen, kunnen de banden worden beschadigd, waardoor de veiligheid in gevaar komt.

Bestuurdersfouten, zoals “rijden tegen een stoeprand”, kunnen de banden en de velgen beschadigen, en de voorwielen of achterwielen ontregelen. Laat in dat geval hun staat door een merkdealer controleren.

Bandenspanning

Houd u aan de bandenspanningen (inclusief het reservewiel), controleer de bandenspanningen ten minste eenmaal per maand en zeker voor een lange rit (raadpleeg de sticker op de zijkant van het bestuurdersportier).

Door een **te lage bandenspanning** ontstaat vroegtijdige slijtage en worden de banden abnormaal heet, met alle gevolgen van dien voor de veiligheid:

– slechte wegligging,

– risico van een klapband of het loslaten van het loopvlak.

De bandenspanning is afhankelijk van de belasting en de snelheid. Pas de bandenspanning aan de gebruiksomstandigheden aan (raadpleeg de sticker op de zijkant van het bestuurdersportier).

Controleer de spanning bij koude banden; houd geen rekening met een hogere waarde bij warm weer of na een snel gereden rit.

Indien u de bandenspanning niet bij **koude** banden kunt controleren, moet u de opgegeven waarden met **0,2** tot **0,3** bar (of **3 PSI**) verhogen.

Verlaag nooit de spanning van een warme band.

Bijzonderheid
Afhankelijk van de auto, heeft deze een adapter die u op het ventiel moet plaatsen voordat u de band oppompt.

Let op, als een ventieldopje ontbreekt of niet goed vastgezet is, kan er lucht uit de banden ontsnappen en de bandenspanning afnemen.

Zorg altijd dat de ventieldopjes gelijk zijn aan de originele en dat ze helemaal vastgezet zijn.

Auto met een controlesysteem voor bandenspanning

Bij een te lage bandenspanning (lekkage, niet goed opgepompt, enz.) verschijnt het waarschuwingslampje op het instrumentenpaneel ➥ 2.25.

Reservewiel

➥ 5.2 en ➥ 5.12.

Vervangen van de banden

Voor uw veiligheid en voor de naleving van de geldende wetgeving.

Als de banden vervangen moeten worden, mag dit alleen gebeuren door even grote banden van hetzelfde merk, met dezelfde eigenschappen en met hetzelfde profiel.

Moeten ze: ten minste hetzelfde laadvermogen en dezelfde maximumsnelheid als de oorspronkelijke banden hebben, ofwel voldoen aan de door de merkdealer gestelde eisen.

Indien u deze instructies niet respecteert, kunt u uw veiligheid in gevaar brengen en is uw auto mogelijk niet conform de voorschriften.

Risico op verlies van de controle over de auto.

De banden in de winter

Spijkerbanden
Het gebruik van spijkerbanden is slechts onder bepaalde omstandigheden toegestaan. Houd u aan de ter plaatse geldende voorschriften, en rijd niet sneller dan de daarmee toegelaten maximum snelheid.

Winterbanden
Voor een optimale grip van uw auto raden wij u aan deze banden op **alle vier wielen** te monteren. Indien u voor deze banden kiest, moeten zij in ieder geval links en rechts voor worden gemonteerd.

Wielen van 19» of meer zijn niet geschikt voor sneeuwkettingen.

Als u **specifieke uitrustingen** wenst te gebruiken, raadpleeg dan een merkdealer.

Het gebruik van sneeuwkettingen is alleen mogelijk in combinatie met even grote banden als die oorspronkelijk zijn gemonteerd op **uw auto**.

Let op: deze banden hebben soms een pijl met de draairichting en een indicatie van de maximumsnelheid die lager kan liggen dan de topsnelheid van uw auto.

Sneeuwkettingen

Sneeuwkettingen mogen uitsluitend rond de voorwielen worden gelegd. Als een te grote bandenmaat is gemonteerd, **kunnen er mogelijk geen sneeuwkettingen worden gemonteerd**.

Wij raden u in ieder geval aan een merkdealer te raadplegen. Hij weet als geen ander welke voorzieningen het beste bij uw auto passen.

Verwisselen van een wiel

Het kan enkele minuten duren, afhankelijk van de rijstijl, voordat het controlesysteem van de bandenspanning de nieuwe plaats van de wielen en de spanning heeft verwerkt, controleer de bandenspanning na elke ingreep.

KOPLAMPEN: vervangen van een lamp

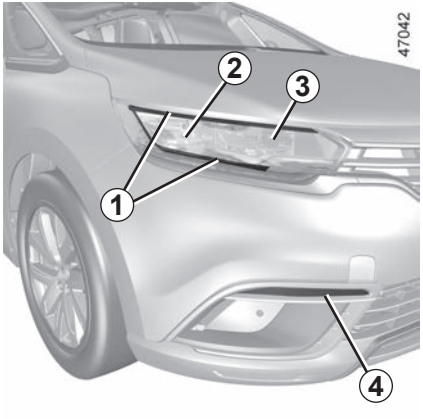

Rijverlichting en markeringslichten *1*

Raadpleeg een merkdealer.

Grootlichten *2*

Raadpleeg een merkdealer.

Dimlichten *3*

Raadpleeg een merkdealer.

Richtingaanwijzers *4*

Ga naar een merkdealer.

De lampen staan onder druk en kunnen openbarsten bij het vervangen.

Verwondingsgevaar.

Zorg dat u altijd een doos met reservelampen en -zekeringen in de auto hebt, deze is verkrijgbaar bij uw merkdealer.

Let op bij werkzaamheden dicht bij de motor, deze kan nog warm zijn. Bovendien kan de ventilateurmotor onverwacht gaan draaien. Het waarschuwingslampje in de motorruimte herinnert u hieraan.

Verwondingsgevaar.

Markeringslicht, remlicht en richtingaanwijzers *1*

Raadpleeg een merkdealer.

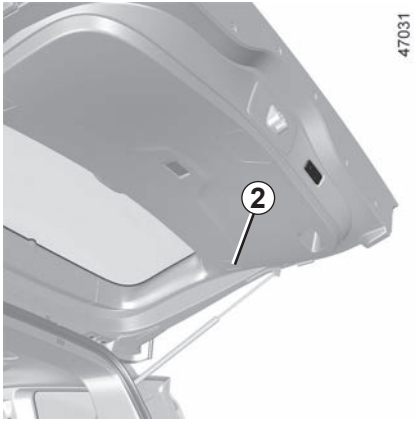

Achteruitrijlichten

Maak vanuit de bagageruimte het afdekkapje op de binnenvoering van de achterklep los.

Draai met een schroevendraaier de moer ***2*** los om de lamp te demonteren, en vervang vervolgens de lamp.

De lampen staan onder druk en kunnen openbarsten bij het vervangen.

Verwondingsgevaar

Trek van buitenaf aan het lamphuis om hem uit te bouwen en maak de lamphouder ***3*** met een kwartslag los.

Vervang de lamp.

Lamptype: W5W.

Bij het monteren

Ga bij het monteren te werk in omgekeerde volgorde en let op dat de bedrading niet wordt beschadigd.

Mistlicht *4*

Raadpleeg een merkdealer.

Derde remlicht *5*

Raadpleeg een merkdealer.

Led-kentekenplaatverlichting *6*

Raadpleeg een merkdealer.

Zijknipperlichten *7*

Raadpleeg een merkdealer.

Verlichting portierhandgreep *8*

Ga naar een merkdealer.

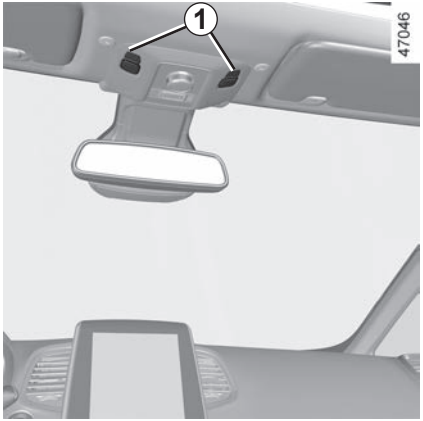

Leesspots *1*

Raadpleeg een merkdealer.

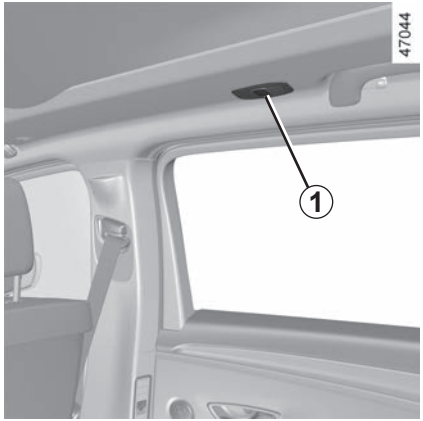

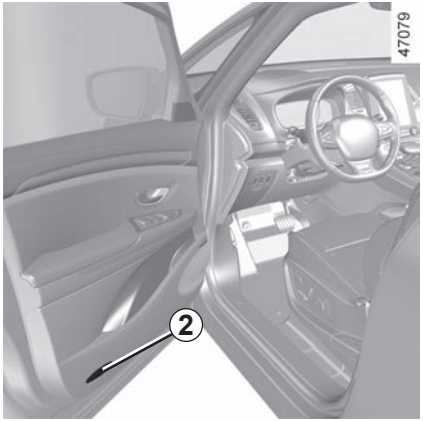

Verlichting voor- en achterportieren 2

Wip de portierverlichting ***2*** los (met een platte schroevendraaier).

Draai de lamphouder een kwart slag en haal de lamp eruit.

Lamptype: W5W.

De lampen staan onder druk en kunnen openbarsten bij het vervangen.

Verwondingsgevaar.

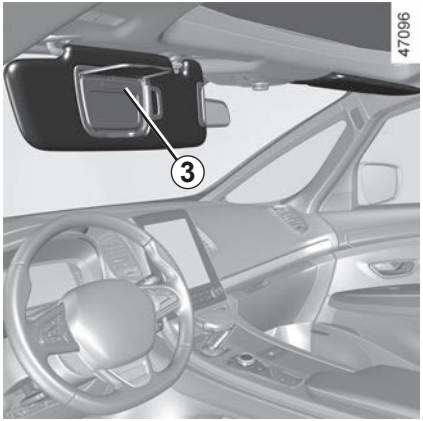

Verlichting van make-up spiegel *3*

Raadpleeg een merkdealer.

Lamp opbergvak middenconsole *4*

Raadpleeg een merkdealer.

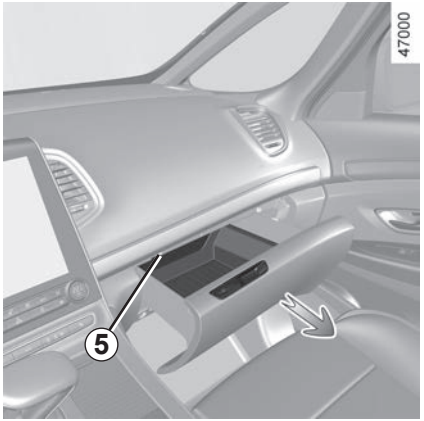

Verlichting dashboardkastje *5*

Raadpleeg een merkdealer.

Verlichting bagageruimte *6*

Maak met een platte schroevendraaier het lamphuis ***6*** los door de twee lipjes aan weerskanten van het lamphuis in te drukken.

Maak de stekker los.

Druk tegen het lipje ***7*** zodat de lens ***9*** vrijkomt en u het lampje ***8*** kunt vervangen.

Lamptype: W5W.

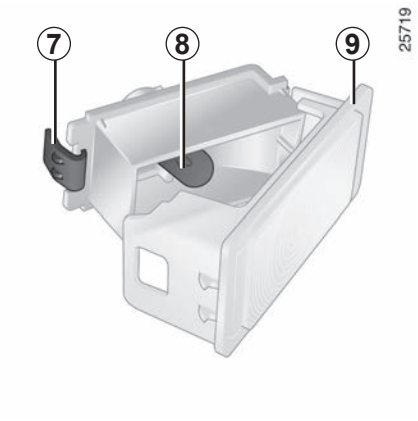

De lampen staan onder druk en kunnen openbarsten bij het vervangen.

Verwondingsgevaar.

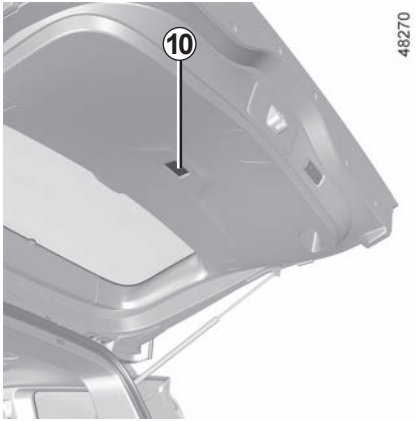

Verlichting bagageruimte *10*

Raadpleeg een merkdealer.

Sfeerverlichting

Raadpleeg een merkdealer.

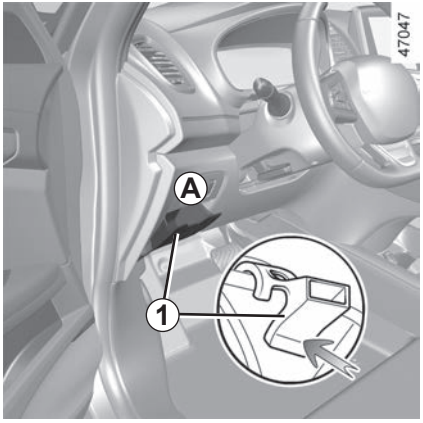

Zekeringkastje

Controleer de staat van de zekeringen als een elektrisch apparaat niet werkt.

Open de klep ***A***. Druk op de onderkant van de klem ***1*** en trek tegelijk aan de klep ***A*** om deze te verwijderen en toegang te krijgen tot de zekeringen.

Afhankelijk van de wetgeving of uit voorzorg:

zorg dat u altijd reservelampen en -zekeringen in uw auto heeft, een merkdealer kan u deze leveren.

Raadpleeg de sticker met de verklaring van de zekeringen in de opbergruimte ***A***.

Bepaalde zekeringen moeten door een vakman worden vervangen. Deze zekeringen vindt u niet op de sticker.

U mag enkel werkzaamheden uitvoeren aan de zekeringen die zijn aangegeven op de sticker.

Controleer de betreffende zekering en **vervang hem**, indien nodig, **door een zekering met hetzelfde amperage als de oorspronkelijke zekering.**

Door een te sterke zekering kan de bedrading te heet worden en kan brand ontstaan als een elektrisch orgaan door een storing te veel stroom verbruikt.

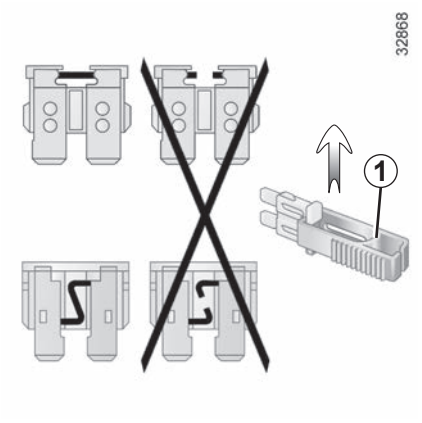

Tangetje *1*

Trek de zekering los met behulp van het tangetje ***1***, dat zich op onder de zekeringen bevindt.

U kunt de zekering uit het tangetje schuiven.

Gebruik niet de ongebruikte plaatsen op de zekeringplaat om reservezekeringen in te steken.

ZEKERINGEN (2/2)

Bestemming van de zekeringen
(de aanwezigheid van de zekeringen hangt van het uitrustingsniveau van de auto af)

Symbool	Bestemming
	Ruitensproeier
	Multimedia-accessoireaansluiting, multimediascherm
	Voor en achter tweede rij accessoireaansluiting
	Geluidssignaal
	Aansluiting trekhaak
	Accessoireaansluiting derde rij en bagageruimte
STOP	Remlichten, UCH
BCM	UCH, ruitenwisser achter, mistlamp achter
	Richtingaanwijzerlichten, alarmknipperlichten, derde remlichten
	Ruitenwisser voor

Raadpleeg de sticker met de verklaring van de zekeringen in de opbergruimte.

Bepaalde zekeringen mogen alleen worden vervangen door een vakman. Deze zekeringen staan niet aangegeven op de sticker.

U mag enkel werkzaamheden uitvoeren aan de zekeringen die zijn aangegeven op de sticker.

Om vonkvorming te voorkomen:

- Controleer of alle stroomverbruikers (binnenlichten enz.) zijn uitgeschakeld voordat u de accuklemmen losmaakt of aansluit;
- schakel de acculader uit voordat u deze op de accu aansluit of ervan losmaakt;
- leg geen metalen of andere geleidende voorwerpen, die kortsluiting tussen de accupolen kunnen veroorzaken, op de accu;
- wacht minstens één minuut na het afzetten van de motor voordat u de accukabels losmaakt;
- zet de accukabels na het weer monteren goed vast.

Let op bij werkzaamheden dicht bij de motor, deze kan nog warm zijn. Bovendien kan de ventilateurmotor onverwacht gaan draaien. Het waarschuwingslampje in de motorruimte herinnert u hieraan.

Verwondingsgevaar

Aansluiting van een acculader

De acculader moet geschikt zijn voor een accu met een nominale spanning van 12 volt.

Maak de accukabels nooit los als de motor draait. **Houd u aan de voorschriften van de fabrikant van de acculader.**

Voor bepaalde accu's gelden speciale voorwaarden bij het laden. Raadpleeg uw merkdealer.

Voorkom elk risico op een vonk die onmiddellijk een explosie tot gevolg zou kunnen hebben. Zorg dat het opladen in een goed geventileerde ruimte plaatsvindt.

Gevaar van ernstige verwondingen.

Voordat u iets doet onder de motorkap, moet u het contact afzetten. ➥ 2.3.

Teneinde uw veiligheid en een goede werking van de elektrische uitrustingen van de auto te waarborgen (lampen, ruitenwisser, rembekrachtiging), moet elk onderhoud aan de accu (demontering, loskoppeling...) verplicht worden uitgevoerd door een gespecialiseerd vakman.

Risico op brandwonden door elektrische schokken.

U moet zich verplicht houden aan de vervangingsintervallen die worden aangegeven in het onderhoudsboekje zonder deze te overschrijden.

De accu is van een speciaal type. Zorg dat deze wordt vervangen door een van hetzelfde type.

Roep de hulp in van een merkdealer.

Starten met starthulpkabels

Als u voor het starten de accu van een andere auto moet gebruiken, koop dan de startkabels (met groot oppervlak) bij een merkdealer of controleer, als u reeds startkabels heeft, of deze in goede staat verkeren.

Beide accu's moeten dezelfde spanning hebben: 12 volt. De hulpaccu moet minstens de capaciteit (ampère-uur, Ah) hebben van de ontladen accu.

Let erop dat de auto's elkaar niet raken (kortsluitingsgevaar als u de pluspolen met elkaar verbindt) en dat de ontladen accu goed aangesloten is. Zet het contact af van uw auto.

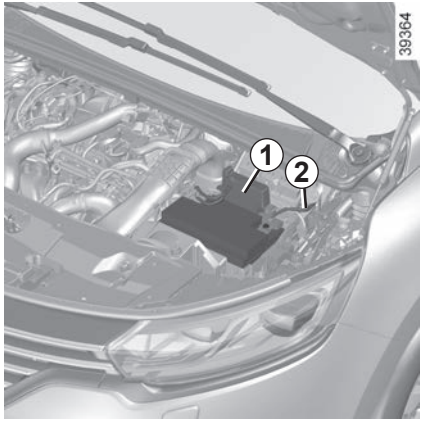

Accu in de motorruimte

Til de rode afdekkap van de eenheid ***1*** achter de accu op.

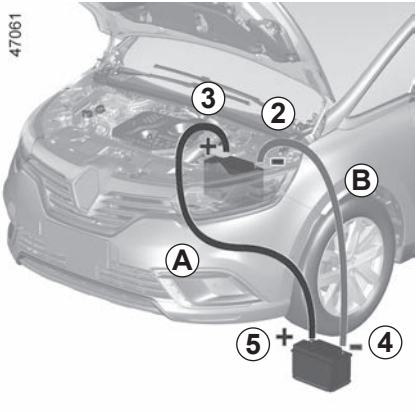

Sluit de positieve kabel ***A*** aan op de **steun *3*** (**+**) onder de afdekkap van de eenheid ***1***, en vervolgens op de **pluspool *5*** (**+**) van de hulpaccu.

Sluit de negatieve kabel ***B*** aan op de **pool *4*** (**–**) van de hulpaccu en daarna op de **metalen kabel *2*** (**–**) of, afhankelijk van de auto, op de bout ***9*** (als u de markering ***11*** ziet).

Start de motor van de hulpauto en laat deze met een middelmatig toerental draaien.

Als de motor van uw voertuig niet onmiddellijk start, zet u het contact af en wacht u enkele seconden voordat u de handeling herhaalt.

Ontkoppel bij draaiende motor de kabels ***A*** en ***B*** in omgekeerde volgorde (***2 - 4 - 5 - 3***).

Plaats de rode kap terug op de eenheid ***1***.

Controleer of de kabels ***A*** en ***B*** elkaar nergens raken en of de positieve kabel ***A*** geen metalen delen van de hulpauto raakt.

Risico van letsel en/of beschadiging van de auto.

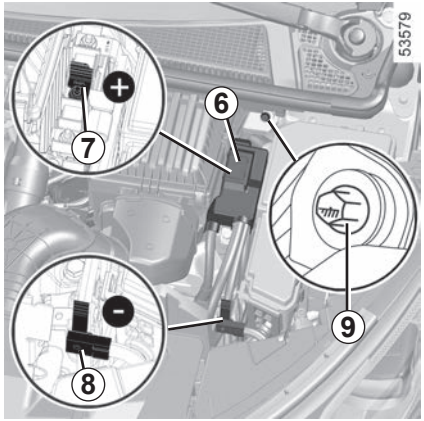

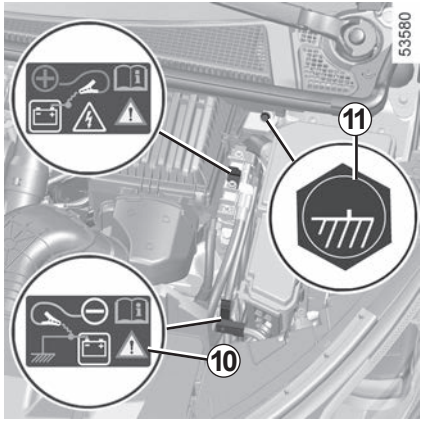

Accu in de bagageruimte

De accu is niet direct toegankelijk.

Gebruik de **aansluiting *7*** (**+**) en de **aansluiting *8*** (**–**) (als de sticker ***10*** aanwezig is) of, afhankelijk van de auto, de bout ***9*** (**–**) (als de markering ***11*** aanwezig is) in de motorruimte. Til de afdekkap op ***6*** van de **aansluiting *7*** (**+**).

Het is verboden om de positieve kabel in de motorruimte los te koppelen.
Risico van onbedoeld starten van de motor.
Risico van brandwonden door rondschietende vonken.

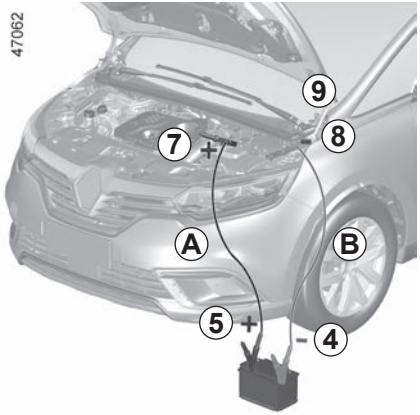

Sluit de positieve kabel aan ***A*** op de **aansluiting *7*** (**+**) en daarna op **aansluiting *5*** (**+**) van de hulpaccu.

Sluit de negatieve kabel ***B*** aan op de **aansluiting *4*** (**–**) van de hulpaccu en daarna op de **aansluiting *8*** (**–**) of, afhankelijk van de auto, op de bout ***9.***

Om de negatieve kabel ***B***op de accu van uw auto aan te sluiten, raadpleeg de informatie op de sticker ***10***of, afhankelijk van de auto, de markering ***11***.

Start de motor van de hulpauto en laat deze met een middelmatig toerental draaien.

Als de motor van uw voertuig niet onmiddellijk start, zet u het contact af en wacht u enkele seconden voordat u de handeling herhaalt.

Ontkoppel met draaiende motor de kabels ***A*** en ***B*** in omgekeerde volgorde (***8* of *9* - *4* - *5* - *7***).

Plaats de kap van de terminals ***6*** en ***7*** terug (**+**).

Controleer of de kabels ***A*** en ***B*** elkaar nergens raken en of de positieve kabel ***A*** geen metalen delen van de hulpauto raakt.

Risico van letsel en/of beschadiging van de auto.

Vervangen van het batterijtje

Als het bericht “Batterij kaart bijna leeg” verschijnt op het instrumentenpaneel, vervangt u het batterijtje in de kaart:

– schuif de behuizing achter ***1*** omlaag terwijl u op de zone ***A*** drukt;
– verwijder het afdekkapje ***2*** van het batterijtje;
– verwijder het batterijtje door op één kant ervan te drukken en het aan de andere kant op te tillen;
– plaats dit terug volgens de richting en sjabloon aangegeven in het deksel.

Ga bij het monteren te werk in omgekeerde volgorde, druk daarna vier keer, in de nabijheid van de auto, op één van de knoppen van de card: de boodschap verdwijnt als weer gestart wordt.

Zorg dat het deksel goed vastzit.

Opmerking: kom bij het vervangen van het batterijtje niet aan het elektronische circuit en de contacten in de kaart.

De batterijtjes zijn verkrijgbaar bij een merkdealer, de levensduur is ongeveer twee jaar. Let op dat er geen inkt op het batterijtje zit: risico van slecht elektrisch contact.

Als deze vervangen moet worden, moet u hetzelfde of een gelijkwaardig batterijtype gebruiken (raadpleeg een merkdealer).

Bij het vervangen:

– Controleer of de batterijtjes goed zijn geplaatst.

Risico van explosie.

– Als de klep niet goed sluit: niet gebruiken en buiten bereik van kinderen houden.

storingen

Als de accu om een juiste werking te kunnen garanderen, kunt u nog steeds de auto starten en vergrendelen/ontgrendelen ➥ 1.9.

Gooi lege batterijen niet weg, maar lever ze in bij een inzamelpunt voor lege batterijen.

Voorzorgen met betrekking tot batterijen:

– Houd (nieuwe of oude) batterijen buiten het bereik van kinderen.

– batterijen niet inslikken;

Risico van chemische brandwonden die dodelijk kunnen zijn.

– Indien er batterijtjes zijn ingeslikt of in het lichaam ingebracht, moet zo snel mogelijk een arts worden geraadpleegd.

Elektrische en elektronische accessoires
Controleer vóór het installeren van een dergelijk accessoire (bij zenders/ontvangers vooral: frequentieband, vermogen, plaats van de antenne enz.) of dat geschikt is voor uw auto. Vraag advies aan een merkdealer.
Voordat u een accessoire op een stopcontact aansluit, moet u controleren of u het maximaal toegestane vermogen voor het stopcontact niet overschrijdt. ➥ 3.16 ➥ 3.32. **Risico van brand.**
Wijzig niet zelf de bedrading van de auto want door een verkeerde aansluiting kunnen de elektrische installatie en/of de erop aangesloten organen worden beschadigd. Laat eventuele veranderingen door een merkdealer uitvoeren.
In geval van achteraf inbouwen van een elektrische uitrusting, moet u goed in de gaten houden dat de installatie wel is beschermd door een zekering. Noteer de sterkte van deze zekering en de plaats waar hij zich bevindt.

De diagnoseaansluiting gebruiken
Het gebruik van elektronische accessoires op de diagnoseaansluiting kan ernstige storing van de elektronische systemen van de auto veroorzaken. Voor uw veiligheid is het raadzaam alleen door de fabrikant goedgekeurde elektronische accessoires te gebruiken, raadpleeg een merkdealer. **Risico van ernstig ongeval**.

Gebruik van zenders/ontvangers (telefoons, 27 Mc apparatuur, enz.)
Telefoons en 27 Mc-apparatuur met een ingebouwde antenne kunnen de werking beïnvloeden van elektronische systemen in de auto. Gebruik dergelijke apparaten daarom met een buitenantenne. **Houd u altijd aan de wettelijke voorschriften met betrekking tot het gebruik van deze apparaten.**

Achteraf inbouwen van accessoires
Als u accessoires op de auto wilt installeren: raadpleeg een merkdealer. Om zeker te zijn dat uw auto goed werkt en om elk risico te vermijden dat uw veiligheid kan aantasten, raden wij u aan om door de constructeur goedgekeurde accessoires te gebruiken: deze zijn aan uw auto aangepast en alleen deze worden door de constructeur gegarandeerd.
Als u een antidiefstalstang gebruikt, bevestig deze dan uitsluitend op het rempedaal.
Hinder bij het rijden
Aan de bestuurderskant mogen alleen voor de auto geschikte matten worden gebruikt, die moeten worden vastgezet aan de vooraf geïnstalleerde onderdelen. Controleer regelmatig of ze goed vastzitten. Stapel niet meerdere matten op elkaar. **Gevaar van hakende pedalen.**

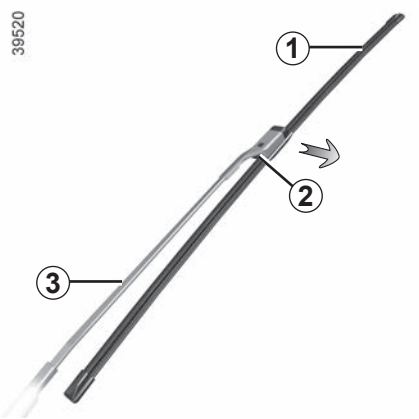

Ruitenwisserblad voor *1*

Verwijderen

Zet, met contact aan en motor uit, de ruitenwisserschakelaar geheel omlaag (stand voor snel continu wissen). De ruitenwisser stopt in een stand verwijdert van de motorkap.

Til de ruitenwisserarmen ***3*** op en druk op de knop ***2*** om het blad vrij te maken.

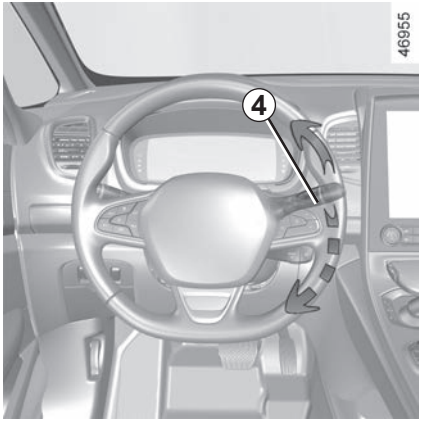

Bij het monteren

Schuif het blad op de arm tot het vastklemt. Controleer de vergrendeling. Laat de arm van het ruitenwisserblad voorzichtig zakken.

Zet met het contact aan de schakelaar van de ruitenwisser in ruststand. Het ruitenwisserblad aan bestuurderskant moet altijd boven het blad aan de passagierskant liggen. Als dat niet het geval is, zal de ruitenwisser één wisbeweging maken zodra de auto sneller rijdt dan ongeveer 7 km/uur.

NB: voordat u uw auto start, moet u de ruitenwisserbladen tot op de voorruit laten zakken om schade aan de motorkap of de ruitenwisser te vermijden.

– Controleer als het vriest voordat u wegrijdt of de ruitenwisserbladen niet aan de ruit zijn vastgevroren. De wissermotor kan hierdoor te warm worden of de bladen kunnen beschadigd raken.
– Controleer regelmatig de wisserbladen.
Zodra hun werking afneemt moet u ze vervangen, ongeveer eens per jaar.

Bij het vervangen van het blad, let bij het verwijderen van het blad op, dat u hem niet op de ruit laat vallen: u zou de ruit kunnen breken.

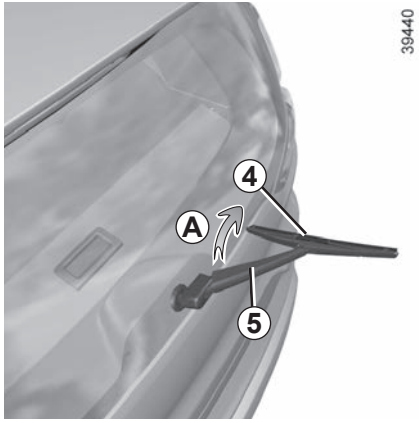

Ruitenwisserblad achter *4*

Verwijderen

Met de schakelaar in ruststand (uitgeschakeld):

– til de ruitenwisserarm ***5*** op;

– Kantel het blad horizontaal ***4*** (beweging ***A***) tot het losklikt;

– verwijder het blad door er aan te trekken.

Bij het monteren

Monteer het ruitenwisserblad in omgekeerde volgorde van losmaken. Controleer of het blad goed is vergrendeld.

Let op de staat van de ruitenwisserbladen:

– reinig de bladen, de voorruit en de achterruit regelmatig met water met zeep;

– gebruik ze niet als de voorruit of achterruit droog zijn;

– maak ze los van de voorruit of achterruit als ze lang niet gebruikt zijn.

Voordat u het blad van de achterste ruitenwisser vervangt, moet u nagaan of de schakelaar in ruststand staat (uitgeschakeld is).

Risico van verwonding.

Voordat u gaat slepen, moet u de versnellingsbak in neutraal zetten, de stuurkolom ontgrendelen en vervolgens de parkeerrem loszetten.
Voor auto's met een automatische transmissie moet u een beroep doen op een merkdealer als u de versnellingshendel niet in stand N kunt zetten.

Stuurkolomontgrendeling

Druk ongeveer **twee seconden** op de startknop van de motor zonder de pedalen aan te raken.

De stuurkolom ontgrendelt, de accessoires van de auto hebben voeding, en u kunt de verlichting van de auto gebruiken (remlichten, alarmknipperlichten enz.). u kunt de verlichting van de auto gebruiken (richtingaanwijzers, remlichten enz.). 's Nachts moet de auto zijn verlicht.

Druk na het slepen twee keer kort op de startknop van de motor (risico van het ontladen van de accu).

Houd u altijd aan de wettelijke bepalingen inzake het slepen. Als u de slepende auto rijdt, overschrijd dan niet de toegelaten aanhangwagenmassa van uw auto. ➥ 6.9.

Slepen van een auto met een automatische transmissie

Vervoer de auto op een plateau of sleep hem met beide voorwielen van de grond.

Bij uitzondering kunt u de auto laten slepen met de vier wielen op de grond, uitsluitend vooruit rijdend met de hendel in neutrale stand N en over een afstand van maximaal 80 km, tegen een maximale snelheid van 25 km/u.

Bij stilstaande motor werken de stuur- en rembekrachtiging niet meer.

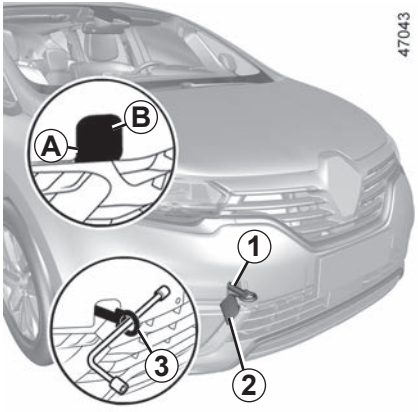

Gebruik uitsluitend de sleeppunten voor *1* en achter *4* (en nooit de aandrijfassen of enig ander deel van de auto).

Deze sleeppunten mogen alleen gebruikt worden om de auto mee te slepen en in geen geval om de auto direct of indirect aan op te hijsen.

Laat nooit gereedschap in de auto rondslingeren. Dit is gevaarlijk als u plotseling moet remmen.

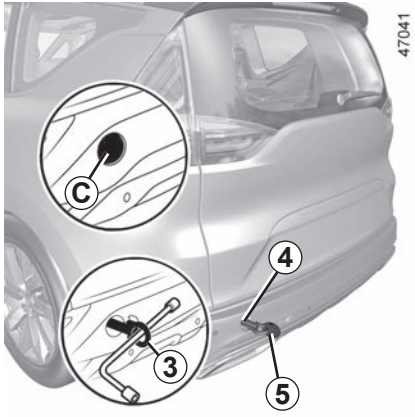

Toegang tot de sleeppunten

Sleeppunt voor

Druk op de zone ***A*** en houdt deze zone ingedrukt terwijl u aan de zone ***B*** trekt om de klep ***2*** te openen.

Sleeppunt achter

Druk op de zone ***C*** en laat daarna los om de klep ***5*** te openen.

Schroef het sleepoog *3* zo ver mogelijk vast: eerst met de hand en daarna met de wielsleutel.

Gebruik uitsluitend het sleepoog ***3*** en de wielsleutel die u vindt in de klep in de vloer vóór de rechterstoel van de tweede rij. ➥ 5.10.

Zorg ervoor dat het sleepoog correct met bouten is bevestigd.

Risico om het gesleepte object te verliezen.

– Gebruik een starre sleepstang. Indien u een touw of kabel gebruikt bij het slepen (als dit wettelijk toegestaan is), moet de auto die gesleept wordt nog kunnen remmen.

– De auto die gesleept wordt, moet te allen tijde bestuurbaar zijn.

– Accelereer en rem gelijkmatig en zonder schokken om te voorkomen dat de auto beschadigen.

– U mag in geen geval sneller rijden dan **50 km/u**.

Gebruik van de kaart	MOGELIJKE OORZAKEN	WAT TE DOEN
De kaart kan geen portieren ontgrendelen of vergrendelen.	Batterij van de card leeg.	Vervang de accu of laat deze vervangen. U kunt nog steeds uw auto vergrendelen/ontgrendelen en starten. ➥ 1.9 en ➥ 2.3.
	Gebruik van apparaten die op dezelfde frequentie als de card werken (mobiele telefoon, enz.).	Gebruik deze apparaten niet langer of gebruik de sleutel. ➥ 1.9.
	De auto bevindt zich in een sterk elektromagnetisch veld. Accu van de auto ontladen.	Gebruik de sleutel die in de card is geïntegreerd ➥ 1.9.
	De boodschap “Breng kaart naar startknop” verschijnt op het instrumentenpaneel.	Houdt de card tegen de startknop tot de boodschap op het instrumentenpaneel dooft en druk de knop vervolgens gedurende ongeveer 2 seconden in.
	De motor van de auto is gestart.	Als de motor draait, werkt het vergrendelen/ontgrendelen van de card niet. Zet het contact uit.
	Desynchronisatie van de kaart.	Ontgrendel het bestuurdersportier door de sleutel die in de kaart zit, in het portierslot te steken; ➥ 1.9 plaats de kaart in de daarvoor bestemde positie ➥ 2.3 en druk op START om de kaart te synchroniseren.

U schakelt de startmotor in	MOGELIJKE OORZAKEN	WAT TE DOEN
De controlelampjes op het instrumentenpaneel gaan zwakker of niet branden, de startmotor draait niet.	Accuklemmen niet goed vastgezet, los of geoxideerd.	Vastzetten, aansluiten of reinigen indien geoxideerd.
	Accu ontladen of defect.	Sluit een andere accu aan op de ontladen accu. ➥ 5.26 of vervang de accu indien nodig. Duw de auto niet aan als de stuurkolom is vergrendeld.
	Circuit defect.	Raadpleeg een merkdealer.
De motor wil niet starten.	De voorwaarden voor het starten zijn niet vervuld.	➥ 2.3.
	De handsfree-kaart werkt niet.	Plaats de kaart in de hiervoor bestemde uitsparing in het middenconsole. ➥ 2.3.
Hoog stationair toerental bij stilstaande auto en koude motor.	Bij een benzinemotor is dit is meestal geen storing. Het kan worden veroorzaakt door de stijgende temperatuur van de motor.	Het stationair toerental van de motor moet na ongeveer een minuut zakken. Zo niet dan is er mogelijk een andere oorzaak. Ga naar een merkdealer.
De motor weigert te stoppen.	Card niet gedetecteerd.	Plaats de kaart in de hiervoor bestemde uitsparing in het middenconsole. Druk lang op de startknop.
	Elektronische storing.	Druk 3 keer snel op de startknop of houd deze ingedrukt.
De stuurkolom blijft vergrendeld.	Stuurwiel geblokkeerd.	Draai het stuurwiel terwijl u drukt op de startknop van de motor. ➥ 2.3.
	Elektrische installatie defect.	Raadpleeg een merkdealer.

Tijdens het rijden	MOGELIJKE OORZAKEN	WAT TE DOEN
Trillingen.	Banden te zacht, beschadigd of uit balans.	Controleer de bandenspanning, als deze goed is, laat dan de banden door een merkdealer nakijken.
Witte rook uit de uitlaat.	Bij een dieselmotor hoeft dit geen storing te zijn, de rook kan ontstaan door de regeneratie van het roetfilter.	➥ 2.12.
	Bij een benzinemotor is dit is meestal geen storing. Afhankelijk van de weersomstandigheden (koud, vochtig enz.), kan er bij sterk accelereren rook ontstaan.	Laat het toerental zakken en vermijd plots accelereren, zodat de rook geleidelijk verdwijnt. Zo niet dan is er mogelijk een andere oorzaak. Ga naar een merkdealer.
Rook onder de motorkap.	Kortsluiting of lekkage van het koelcircuit.	Stop, zet het contact uit, ga bij de auto vandaan en roep de hulp in van een merkdealer.
Het waarschuwingslampje voor de oliedruk gaat branden:		
in een bocht of tijdens het remmen	Het peil is te laag.	Motorolie bijvullen ➥ 4.5.
dooft langzaam of blijft branden bij gas geven	Te lage oliedruk.	Stop en roep de hulp in van een merkdealer

Tijdens het rijden	MOGELIJKE OORZAKEN	WAT TE DOEN
Het sturen gaat zwaar.	Oververhitting van de bekrachtiging. Probleem met de elektrische bekrachtigingsmotor. Storing in het hulpsysteem.	Rijd voorzichtig bij lage snelheid, let op de kracht die u moet zetten op het stuurwiel om de wielen te draaien. Raadpleeg een merkdealer.
De motor wordt te warm. De koelvloeistoftemperatuurmeter staat in de gevarenzone en het waarschuwingslampje STOP brandt.	Koelventilateur defect.	Stop de auto, stop de motor en roep de hulp in van een merkdealer.
	Koelvloeistoflekkage.	Controleer het koelvloeistofreservoir: er moet vloeistof in zitten. Als het leeg is, raadpleeg dan zo snel mogelijk een merkdealer.
De vloeistof in het expansievat borrelt.	Mechanische storing: koppakking opgeblazen.	Zet de motor stil. Roep de hulp in van een merkdealer.

Radiateur: Als er veel te weinig koelvloeistof inzit, vergeet dan niet dat u nooit koude koelvloeistof mag bijvullen zolang de motor heet is. Na elke reparatie waarbij het koelsysteem geheel of gedeeltelijk is afgetapt, moet dit met nieuwe koelvloeistof worden bijgevuld. Gebruik hiervoor alleen door onze technische diensten goedgekeurde koelvloeistof.

Elektrische organen	MOGELIJKE OORZAKEN	WAT TE DOEN
De ruitenwisser werkt niet.	Ruitenwisserbladen kleven.	Maak de wisserbladen los van de ruit.
	Elektrische installatie defect.	Raadpleeg een merkdealer.
	Zekering beschadigd.	Vervang de zekering of laat deze vervangen. ➥ 5.24.
De ruitenwisser stopt niet.	Elektrische verstelling defect.	Raadpleeg een merkdealer.
Knipperfrequentie te hoog.	Lamp doorgebrand.	➥ 5.17.
De knipperlichten werken niet.	Elektrische installatie of schakelaar defect.	Raadpleeg een merkdealer.
	Zekering beschadigd.	Vervang de zekering of laat deze vervangen. ➥ 5.24.
De koplampen schakelen niet in of niet uit.	Elektrische installatie of schakelaar defect.	Raadpleeg een merkdealer.
	Zekering beschadigd.	Vervang de zekering of laat deze vervangen. ➥ 5.24.

Elektrische organen	MOGELIJKE OORZAKEN	WAT TE DOEN
Condens in de verlichting en koplampen.	Condens is een normaal verschijnsel dat door variaties in temperatuur en vochtigheid kan worden veroorzaakt. In dat geval verdwijnen de sporen geleidelijk aan als de lichten branden.	
Het waarschuwingslampje van het niet dragen van de autogordels vooraan brandt niet in overeenstemming met het vastmaken van de autogordels.	Een voorwerp tussen de vloer en de stoel hindert de werking van het opname-element.	Verwijder elk voorwerp onder de stoelen vooraan.
De berichten: “Stop & Start controleren’ en ‘Stand P defect” worden op het instrumentenpaneel weergegeven.	Storing in controlesysteem van de sluitingen van de autogordels.	Maak de autogordel los/vast. Als een van de twee berichten blijft verschijnen, neem dan contact op met een erkende dealer.

Hoofdstuk 6: Technische gegevens

Identificatieplaatjes auto 6.2
Technische informatie voor de hulpdiensten 6.3
Identificatie van de motor 6.4
Afmetingen 6.5
Gegevens van de motor 6.6
Massa’s 6.9
Aanhangwagengewichten 6.9
Onderdelen en reparaties 6.10
Onderhoudscoupons 6.11
Plaatwerkcontrole 6.17

IDENTIFICATIEPLAATJES AUTO

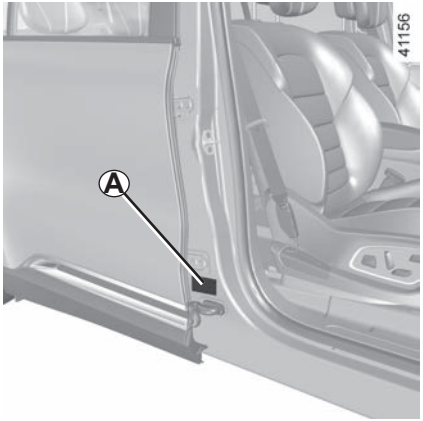

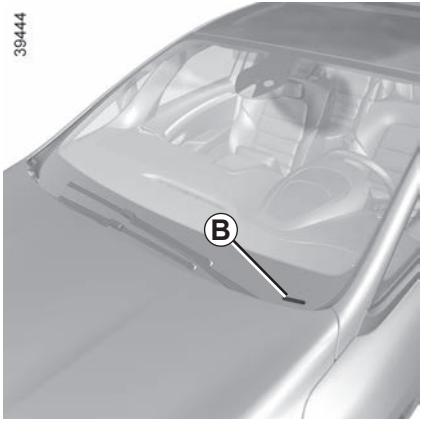

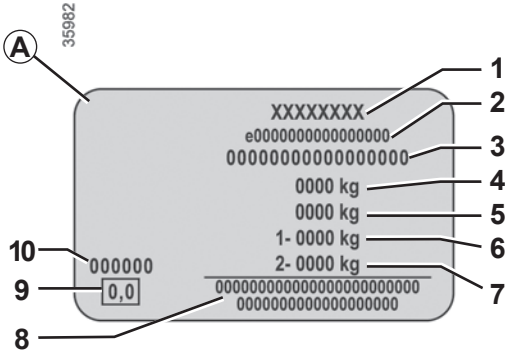

De gegevens op het constructeursplaatje moeten bij eventuele klachten en bij het bestellen van onderdelen altijd worden vermeld.

De aanwezigheid en de plaats van de informatie zijn afhankelijk van de auto.

Constructeursplaatje *A*

1 Naam van de fabrikant.

2 Nummer van communautair ontwerp of registratienummer.

3 Identificatienummer.
Afhankelijk van de auto wordt deze informatie herhaald op de markering *B*.

4 MMAC (Max. toegelaten totaalmassa)

5 MTR (Maximaal toegelaten treinmassa: auto met aanhanger).

6 MMTA (Max. toegelaten massa) gemeten onder de vooras

7 MMTA achteras.

8 Gereserveerd voor zakelijke of aanvullende inschrijvingen.

9 Dieseluitstoot.
Afhankelijk van het voertuig vindt u deze informatie niet op het plaatje van de fabrikant, maar op het label met de rookopaciteit van de motor ➥ 2.12**.**

10 Laknummer (kleurcode).

TECHNISCHE INFORMATIE VOOR DE HULPDIENSTEN

De QR-code op het label ***A*** geeft hulpverleners via een tablet of smartphone direct toegang tot de technische voertuiginformatie die ze nodig hebben bij een ongeval.

Zorg dat het label ***A*** altijd aanwezig en zichtbaar is, zowel op de voorruit als de achterruit.

Elke wijziging of beschadiging maakt toegang tot de informatie onmogelijk.

MOTORIDENTIFICATIE

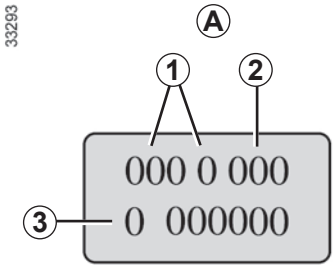

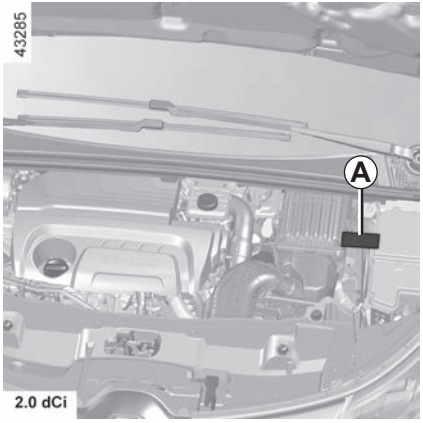

De motoridentificatiegegevens in zone *A* moeten bij correspondentie en bij het bestellen van onderdelen altijd worden vermeld.
(de plaats is afhankelijk van het motortype)

1 Type van de motor.

2 Indicenummer van de motor.

3 Serienummer van de motor.

AFMETINGEN (in meter)

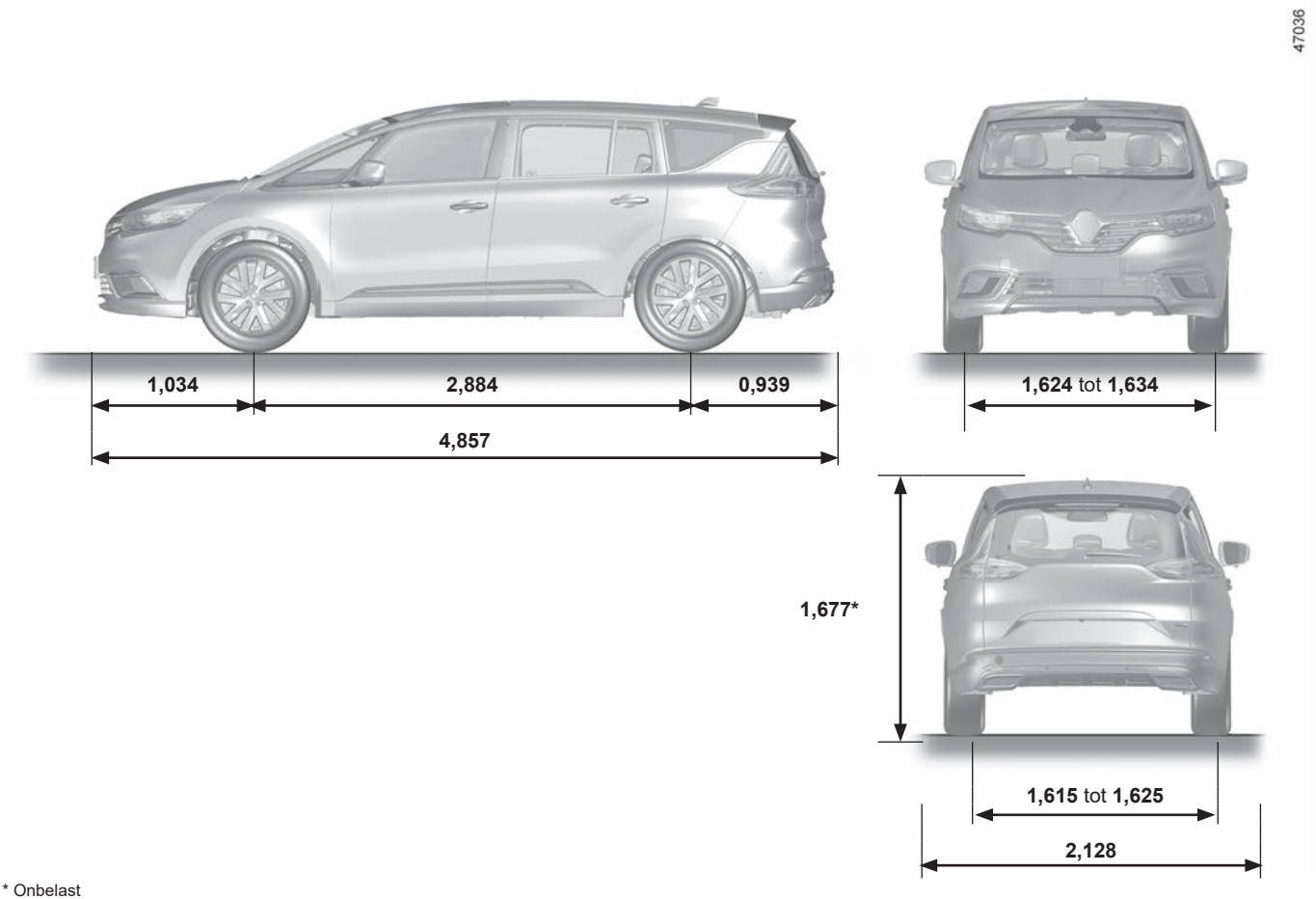

* Onbelast

GEGEVENS VAN DE MOTOR (1/3)

Uitvoeringen	1.8 TCe	2.0 dCi
Type van de motor (zie motorplaatje)	M5P Turbo	M9R
Cilinderinhoud (cm^3)	1 798	1 997
Soort brandstof **Octaangetal**	Benzine U **moet** ongelode benzine gebruiken met het met octaangehalte zoals staat aangegeven op het etiket aan de binnenkant van tankklep. ➥ 1.107.	Dieselbrandstof. De sticker in de tankdopklep geeft aan welke brandstoffen toegestaan zijn.

GEGEVENS VAN DE MOTOR (2/3)

Uitvoeringen	1.8 TCe	2.0 dCi
Type van de motor (zie motorplaatje)	M5P Turbo	M9R
Cilinderinhoud (cm^3)	1 798	1 997
Brandstof die voldoet aan de Europese norm en die compatibel is met de motoren van auto´s verkocht in Europa (neem voor andere gevallen contact op met een merkdealer).	E5 Loodvrije benzine die voldoet aan de norm **EN 228** bevat tot 5% ethanol. E10 Loodvrije benzine die voldoet aan de norm **EN 228** bevat tot 10% ethanol.	B7 Dieselbrandstof die voldoet aan de norm **EN 590** bevat tot 7% methylesther vetzuur. B10 Dieselbrandstof die voldoet aan de norm **EN 16734** bevat tot 10% methylesther vetzuur. XTL Dieselbrandstof die voldoet aan de norm **EN 15940** bevat tot 7% methylester.

GEGEVENS VAN DE MOTOR (3/3)

Uitvoeringen	1.8 TCe	2.0 dCi
Type van de motor (zie motorplaatje)	M5P Turbo	M9R
Cilinderinhoud (cm^3)	1 798	1 997
Bougies	Gebruik uitsluitend de voor uw motor voorgeschreven bougietypen. Het type staat aangegeven op een sticker in de motorruimte, raadpleeg anders een merkdealer. Montage van een niet voorgeschreven bougietype kan tot ernstige motorschade leiden.	–

MASSA'S (in kg)

De aangegeven massa's zijn van de basisuitvoering zonder opties: zij variëren naargelang de uitrusting van uw auto. Raadpleeg een merkdealer.

Max. toegelaten totaalmassa (MMAC) **Max. toegelaten treinmassa (MTR)** **Max. toegelaten massa (MMTA)**	Massa's aangegeven op het constructeursplaatje ➥ 6.2
Aanhangwagenmassa geremd*	door berekening van: **MTR - MMAC**
Aanhangwagenmassa ongeremd*	750
Maximale kogeldruk op trekhaak*	80
Toegelaten dakbelasting inclusief dragende delen	80 kg (met inbegrip van de dragende delen)

*** Aanhangwagengewicht (trekken van een caravan, boot enz.)**

Het trekken van een aanhangwagen is verboden wanneer de berekening MTR - MMAC gelijk is aan nul of wanneer de op het constructeursplaatje aangegeven MTR gelijk is aan nul (of niet wordt aangegeven).

– Respecteer de in het land geldende voorwaarden voor het trekken en de toegelaten maximale massa's. Laat uw merkdealer een trekhaak monteren en de bedrading van de auto aanpassen.
– In geval van een auto met aanhanger, **mag de max. toegelaten treinmassa (auto + aanhanger) nooit overschreden worden**. Toch is toegestaan:
  – een overschrijding van de max. toegelaten massa (MMTA) gemeten onder de achteras tot 15 %,
  – een overschrijding van de max. toegelaten totaalmassa (MMAC) tot 10 % of 100 kg (tot de eerste van deze twee waarden is bereikt).
  In beide gevallen is de maximumsnelheid van het geheel 100 km/u en moet de bandenspanning worden verhoogd met 0,2 bar (3 PSI).
– Het motorvermogen neemt af naarmate u hoger in de bergen rijdt. U moet de max. toegelaten treinmassa verminderen met 10% op een hoogte van 1000 meter en daarna nog met 10% extra voor elke 1000 meter.

ONDERDELEN EN REPARATIES

De originele onderdelen worden met de grootste zorg ontwikkeld en gecontroleerd. Zij voldoen dan ook aan dezelfde kwaliteitsnormen als de onderdelen die in de fabriek worden gebruikt.

Door het gebruik van de originele onderdelen houdt u de prestaties van uw auto optimaal. Bovendien zijn reparaties die uitgevoerd zijn door een merkdealer met originele onderdelen gegarandeerd volgens de voorwaarden die achter op de reparatieopdracht staan.

ONDERHOUDSCOUPONS (1/6)

VIN: .....

Datum: Km:	Factuurnr.:	Toelichting/diversen
Type werkzaamheden: Onderhoudsbeurt □ ..... □ **Plaatwerkcontrole:** OK □ Niet OK* □ *Zie specifieke bladzijde	**Stempel**	

Datum: Km:	Factuurnr.:	Toelichting/diversen
Type werkzaamheden: Onderhoudsbeurt □ ..... □ **Plaatwerkcontrole:** OK □ Niet OK* □ *Zie specifieke bladzijde	**Stempel**	

Datum: Km:	Factuurnr.:	Toelichting/diversen
Type werkzaamheden: Onderhoudsbeurt □ ..... □ **Plaatwerkcontrole:** OK □ Niet OK* □ *Zie specifieke bladzijde	**Stempel**	

ONDERHOUDSCOUPONS (2/6)

VIN: .....

Datum: Km:	Factuurnr.:	Toelichting/diversen
Type werkzaamheden: Onderhoudsbeurt □ ..... □ **Plaatwerkcontrole:** OK □ Niet OK* □ *Zie specifieke bladzijde	**Stempel**	

Datum: Km:	Factuurnr.:	Toelichting/diversen
Type werkzaamheden: Onderhoudsbeurt □ ..... □ **Plaatwerkcontrole:** OK □ Niet OK* □ *Zie specifieke bladzijde	**Stempel**	

Datum: Km:	Factuurnr.:	Toelichting/diversen
Type werkzaamheden: Onderhoudsbeurt □ ..... □ **Plaatwerkcontrole:** OK □ Niet OK* □ *Zie specifieke bladzijde	**Stempel**	

ONDERHOUDSCOUPONS (3/6)

VIN: .....

Datum: Km:	Factuurnr.:	Toelichting/diversen
Type werkzaamheden: Onderhoudsbeurt □ ..... □ **Plaatwerkcontrole:** OK □ Niet OK* □ *Zie specifieke bladzijde	**Stempel**	

Datum: Km:	Factuurnr.:	Toelichting/diversen
Type werkzaamheden: Onderhoudsbeurt □ ..... □ **Plaatwerkcontrole:** OK □ Niet OK* □ *Zie specifieke bladzijde	**Stempel**	

Datum: Km:	Factuurnr.:	Toelichting/diversen
Type werkzaamheden: Onderhoudsbeurt □ ..... □ **Plaatwerkcontrole:** OK □ Niet OK* □ *Zie specifieke bladzijde	**Stempel**	

ONDERHOUDSCOUPONS (4/6)

VIN: .....

Datum: Km:	Factuurnr.:	Toelichting/diversen
Type werkzaamheden: Onderhoudsbeurt □ ..... □ **Plaatwerkcontrole:** OK □ Niet OK* □ *Zie specifieke bladzijde	**Stempel**	

Datum: Km:	Factuurnr.:	Toelichting/diversen
Type werkzaamheden: Onderhoudsbeurt □ ..... □ **Plaatwerkcontrole:** OK □ Niet OK* □ *Zie specifieke bladzijde	**Stempel**	

Datum: Km:	Factuurnr.:	Toelichting/diversen
Type werkzaamheden: Onderhoudsbeurt □ ..... □ **Plaatwerkcontrole:** OK □ Niet OK* □ *Zie specifieke bladzijde	**Stempel**	

ONDERHOUDSCOUPONS (5/6)

VIN: .....

Datum: Km:	Factuurnr.:	Toelichting/diversen
Type werkzaamheden: Onderhoudsbeurt □ ..... □ **Plaatwerkcontrole:** OK □ Niet OK* □ *Zie specifieke bladzijde	**Stempel**	

Datum: Km:	Factuurnr.:	Toelichting/diversen
Type werkzaamheden: Onderhoudsbeurt □ ..... □ **Plaatwerkcontrole:** OK □ Niet OK* □ *Zie specifieke bladzijde	**Stempel**	

Datum: Km:	Factuurnr.:	Toelichting/diversen
Type werkzaamheden: Onderhoudsbeurt □ ..... □ **Plaatwerkcontrole:** OK □ Niet OK* □ *Zie specifieke bladzijde	**Stempel**	

ONDERHOUDSCOUPONS (6/6)

VIN: .....

Datum: Km:	Factuurnr.:	Toelichting/diversen
Type werkzaamheden: Onderhoudsbeurt □ ..... □ **Plaatwerkcontrole:** OK □ Niet OK* □ *Zie specifieke bladzijde	**Stempel**	

Datum: Km:	Factuurnr.:	Toelichting/diversen
Type werkzaamheden: Onderhoudsbeurt □ ..... □ **Plaatwerkcontrole:** OK □ Niet OK* □ *Zie specifieke bladzijde	**Stempel**	

Datum: Km:	Factuurnr.:	Toelichting/diversen
Type werkzaamheden: Onderhoudsbeurt □ ..... □ **Plaatwerkcontrole:** OK □ Niet OK* □ *Zie specifieke bladzijde	**Stempel**	

PLAATWERKCONTROLE (1/5)

De garantie blijft alleen van kracht na de reparatie die hieronder staat aangegeven.

VIN : .....

Uit te voeren plaatwerkreparatie: Datum reparatie:		**Stempel**
Reparatie nodig van: Datum reparatie:		**Stempel**
Reparatie nodig van: Datum reparatie:		**Stempel**

PLAATWERKCONTROLE (2/5)

De garantie blijft alleen van kracht na de reparatie die hieronder staat aangegeven.

VIN : .....

Uit te voeren plaatwerkreparatie: Datum reparatie:	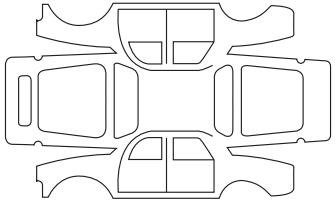	**Stempel**
Reparatie nodig van: Datum reparatie:	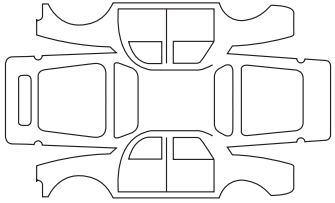	**Stempel**
Reparatie nodig van: Datum reparatie:	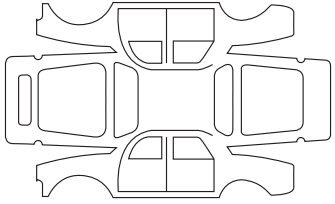	**Stempel**

PLAATWERKCONTROLE (3/5)

De garantie blijft alleen van kracht na de reparatie die hieronder staat aangegeven.

VIN : .....

Uit te voeren plaatwerkreparatie: Datum reparatie:		**Stempel**
Reparatie nodig van: Datum reparatie:		**Stempel**
Reparatie nodig van: Datum reparatie:		**Stempel**

PLAATWERKCONTROLE (4/5)

De garantie blijft alleen van kracht na de reparatie die hieronder staat aangegeven.

VIN : .....

Uit te voeren plaatwerkreparatie: Datum reparatie:		**Stempel**
Reparatie nodig van: Datum reparatie:		**Stempel**
Reparatie nodig van: Datum reparatie:		**Stempel**

PLAATWERKCONTROLE (5/5)

De garantie blijft alleen van kracht na de reparatie die hieronder staat aangegeven.

VIN : .....

Uit te voeren plaatwerkreparatie: Datum reparatie:	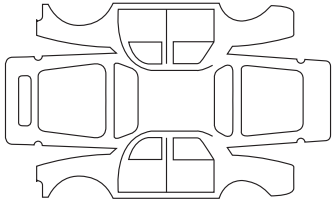	**Stempel**
Reparatie nodig van: Datum reparatie:	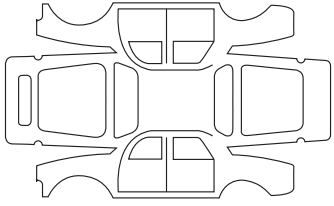	**Stempel**
Reparatie nodig van: Datum reparatie:	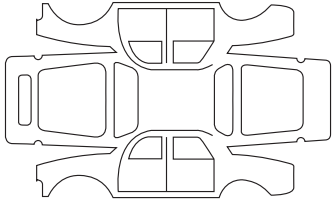	**Stempel**

ALFABETISCHE INHOUDSOPGAVE (1/8)

A

aan/uit knop van de motor ..... 2.3 → 2.5
aanhangwagen 6.9
aanhangwagen: rijhulp 2.35
aansteker 3.32
aanvullende bevestigingsmiddelen
  bescherming zijkant 1.35
  bij de autogordels achterin ..... 1.28 → 1.34
  bij de autogordels voorin ..... 1.28 → 1.33
  zijkant 1.35
aanvullende bevestigingsmiddelen ..... 1.28 → 1.33, 1.36
aanvullende bevestigingsmiddelen bij de gordels ..... 1.28 → 1.36
aanvullende klimaatregeling ..... 3.11 – 3.12
aanwijzers:
  buitentemperatuur 1.89
  richtingaanwijzers 1.90, 5.18
ABS ..... 1.64 – 1.65, 2.30 → 2.37, 2.33
accessoireaansluiting 3.17, 3.32
accessoires 2.4, 5.33
accu ..... 0.8, 1.63, 4.10 – 4.11, 5.26 → 5.30
achterbank
  gebruiksmogelijkheden ..... 3.34 → 3.38
achterbank ..... 1.44, 3.34 → 3.38
achterklep ..... 1.2 → 1.4, 1.11, 1.13, 3.39 → 3.45
achterlichten 1.98
achterstoel 1.27, 1.42
achteruitrijcamera ..... 2.118 – 2.119
achteruitrijradar ..... 2.112 → 2.117, 2.120 → 2.123
achteruitversnelling
  inschakelen ..... 2.130 → 2.135
achterwielbesturing ..... 2.30 → 2.37, 2.37
actieradius 1.65, 1.67
actieradius van de auto 1.70, 1.113
actieve noodstop ..... 1.65, 2.33, 2.59 → 2.66
adaptieve snelheidsregeling ..... 2.82 → 2.95
AdBlue ..... 1.111 – 1.112
afstandsbediening
  card ..... 1.2 → 1.4
  kaart ..... 1.2 → 1.4
afstandsbediening ..... 1.5 → 1.8
afstandsregeling ..... 2.55 → 2.58
Afstellen
  de rijpositie ..... 1.15 → 1.19
  Afstellen 1.83
afstellen van de juiste zithouding ..... 1.23 → 1.26, 1.92
afstellingen
  van autogordel 1.23
airbag
  activeren passagiersairbags voorin ..... 1.45, 1.57 → 1.59
  uitschakeling passagiersairbag voor ..... 1.57 → 1.59
airbag...0.6, 1.28 → 1.36, 1.43, 1.45 → 1.50, 1.57 → 1.59, 1.62, 1.66, 1.81
airbags
  veiligheidsvoorzieningen bescherming zijkant 1.35
airbags 2.5
airconditioning
  Informatie en tips voor het gebruik ..... 3.13 – 3.14
airconditioning ..... 3.3 → 3.14
alarmknipperlichten ..... 1.90 – 1.91
antiblokkeersysteem: ABS ..... 2.30 → 2.37
anticorrosiebescherming 4.14
antiluchtverontreiniging
  tips 2.23
armsteun
  voorin 3.29
asbak 3.32
autogordels
  hoogteverstelling van de autogordels 1.26
autogordels....0.6, 1.23 → 1.33, 1.36, 1.40 → 1.42, 1.45 → 1.56, 1.66
Autohold 2.17
automatische achterklep ..... 3.40 → 3.45
automatische parkeerrem ..... 1.64, 2.13 → 2.17
automatische portiervergrendeling tijdens het rijden 1.14
AUTOMATISCHE TRANSMISSIE
  gebruik 2.16
  pechhulp 5.36
automatische transmissie (gebruik) ..... 2.130 → 2.135
AUTO-modus ..... 1.91 → 1.93, 1.95, 1.97

B
bagageafdekplaat ... 3.46
bagageruimte ... 1.2 → 1.4, 1.11, 1.13, 3.39 → 3.45, 3.47 – 3.48
banden ... 0.2, 2.22, 2.25 → 2.29, 2.34, 4.12 – 4.13, 5.14 → 5.16
bandenspanning ... 0.7, 1.73 – 1.74, 1.77, 2.22, 2.25 → 2.29, 2.27, 4.12 – 4.13, 5.6 → 5.9, 5.7 – 5.8, 5.15
bandenspanning-controlesysteem ... 1.64, 2.25 → 2.29
bandreparatie ... 2.27
batterij
  pechhulp ... 5.26 → 5.30
  vervanging ... 4.11
batterijtjes
  kaartbatterij ... 5.31 – 5.32
batterijtjes ... 5.31 – 5.32
bedieningselementen
  portieren/kleppen ... 1.5 → 1.8
bedieningsorganen ... 0.4, 1.60 → 1.66
benzine-uitvoeringen
  brandstoftank ... 1.108
  soort brandstof ... 1.108
benzine-uitvoeringen ... 1.108 – 1.109
bestuurdersondersteuning ... 0.5, 2.30 → 2.66, 2.69 → 2.95, 2.112 → 2.128, 2.136 → 2.138, 3.2
bevestiging van kinderzitje => kinderen ... 1.45 → 1.50
bevestigingsmiddelen voor kinderen ... 1.37 – 1.38, 1.40 → 1.56
bevestigingssysteem voor kinderen ... 1.37 – 1.38, 1.40 → 1.56
bijzonderheid van de benzinemotor ... 2.10 – 2.11
bijzonderheid van de dieselmotor ... 2.12
Binnen rijstrook blijven: hulpsysteem ... 2.42 → 2.47
binnenlicht ... 3.23 → 3.25, 5.21 → 5.23
binnenverlichting:
  vervangen van een lamp ... 5.21 → 5.23
boodschappen op het instrumentenpaneel ... 1.73 → 1.82, 1.113 – 1.114, 2.6 → 2.9, 2.11 → 2.16
boordcomputer ... 1.62 → 1.67, 1.70, 1.73 → 1.82
brandstof
  inhoud ... 1.107
  kwaliteit ... 1.108 → 1.110
  tanken ... 1.107 → 1.110
  tips over brandstof ... 2.18 → 2.22
  verbruik ... 2.18 → 2.22
brandstof besparen ... 2.18 → 2.22
brandstofpeil ... 1.65, 1.67 – 1.68, 1.70, 1.107
brandstoftank
  inhoud ... 1.107 → 1.110
brandstofverbruik ... 1.73 – 1.74, 2.18 → 2.22, 3.13
buitentemperatuur ... 1.89

C
capaciteit extra tank ... 1.73 – 1.74, 1.79
caravan trekken ... 3.48 – 3.49, 6.9
card ... 1.5 → 1.13
cilinderinhoud ... 6.6 → 6.8
claxon ... 1.90
Comfortmodus (personalisering auto-instellingen) ... 1.95
commando's ... 0.4, 1.60 – 1.61, 2.73, 2.77, 2.83
configuratiemenu ... 1.83
contact aanzetten van de auto ... 2.4
controlelampjes ... 1.62 → 1.82

D
dakdragers ... 3.52
dashboard ... 0.4, 1.60 – 1.61
de parkeerrem vrijzetten ... 2.14
display ... 1.62 → 1.72, 1.81, 3.16
dode hoek: waarschuwing ... 2.48 → 2.54
dodehoekwaarschuwing ... 2.48 → 2.54
dop van reagenstank ... 1.111 → 1.114
draaibare koplampen ... 1.94 – 1.95
dynamische rijcontrole: ESC ... 2.30 → 2.37

E
ECO-modus ... 1.95, 2.18, 2.20, 2.22, 3.13
ECO-rijden ... 1.65, 2.18 → 2.22
ECO-werkingsmodus ... 1.65
elektrisch bediende achterklep ... 3.40 → 3.45
elektronisch stabiliteitsprogramma ... 2.30
energie
  ECO-modus ... 1.65
ESC: dynamische rijcontrole ... 1.64 – 1.65, 2.30 → 2.37

F
filter
brandstof ... 1.81, 4.9
filter:
interieur ... 4.9
lucht ... 4.9
olie ... 4.5 – 4.6, 4.9
roet ... 1.64, 2.11
functie kwaliteit buitenlucht ... 3.15
functie Stop and Start ... 2.6 → 2.9, 2.13, 2.17 – 2.18
functies ... 1.96 – 1.97

G
gegevens van de motor ... 6.4, 6.6 → 6.8
geïntegreerde bediening van handsfree telefoon ... 3.16 – 3.17
geluidssignaal snelheidsverklikker ... 1.67, 1.69
gereedschap ... 5.10 – 5.11
geurneutralisatie ... 3.15
geventileerde stoelen ... 1.19
gordelspanners
autogordels voorin ... 1.28 → 1.33
gordelspanners ... 1.28 → 1.33
gripcontrole ... 2.34

H
handgreep ... 3.29
handrem ... 2.13
handsfree ... 2.3
handsfree kaart: batterij ... 5.31 – 5.32
hoedenplank ... 3.46
hoofdsteun
achterkant ... 3.33
hoofdsteunen ... 1.15, 3.33
hulp bij wegrijden op helling ... 2.30 → 2.37, 2.35 – 2.36

I
identificatie van de auto ... 0.7
identificatieplaatjes ... 6.2, 6.4
identificatieplaatjes auto ... 0.7
imperiaal
dakdragers ... 3.52
informatie en algemene tips
welkom in uw auto ... 0.1
inhoud
motorolie ... 4.5 – 4.6
inhoud brandstoftank ... 1.107 → 1.110
inhoud motorolie ... 4.6
inhoud van reagenstank ... 1.73, 1.111 → 1.114
inrichting ... 3.27 → 3.31
inrijden ... 2.2
instellingen
configuratiemenu ... 1.83
instrumentenpaneel ... 0.4, 1.62 → 1.82, 1.89, 1.91, 2.6 → 2.9, 2.13 → 2.23
interieur ... 0.3
interieurbekleding
onderhoud ... 4.17 – 4.18
Isofix ... 1.40 → 1.42, 1.44, 1.51 → 1.56

K
kaart
batterij ... 5.31 – 5.32
gebruik ... 1.2 → 1.8
hands-free ... 1.5 → 1.13, 2.3
motor start niet in hands-free stand ... 1.9 → 1.11
noodkaartsleutel ... 1.9 → 1.11
starten/stoppen van de motor ... 2.4
storingen ... 1.9 → 1.11
kaart met afstandsbediening: batterij ... 5.31 – 5.32
kaartleeslampje ... 3.23 → 3.25, 5.21
katalysator ... 2.10 → 2.12
kinderen ... 0.3, 1.37 – 1.38, 1.43 → 1.59
kinderen (veiligheid) ... 1.13, 3.18, 3.20
kinderen vervoeren ... 1.37 – 1.38, 1.40 → 1.56
kinderveiligheid ... 0.3, 1.3, 1.5, 1.13, 1.33, 1.37 – 1.38, 1.40 → 1.59, 3.18, 3.20
kinderzitjes ... 1.37 – 1.38, 1.40 → 1.56
klep
tankklep ... 0.2

klokje 1.89
knipperlichten
op het instrumentenpaneel..... 1.73 → 1.75
rijstijl 1.67, 1.69
knipperlichten 1.90, 5.17
koelvloeistof..... 1.64 – 1.65, 1.68 – 1.69, 4.7
koplampen
vervangen van een lamp..... 5.17
voor 5.17
koplampsproeiers 1.104
krachtbegrenzer 1.34
krik..... 5.10 – 5.11
kwaliteit van de buitenlucht..... 3.15

L
lak
onderhoud ..... 4.14 → 4.16
lampen
vervangen ..... 0.9, 5.17 → 5.23
lampen: gebruiksmogelijkheden
mistlichten 1.98
lekke band ..... 0.9, 2.28, 5.2 → 5.13
lichten:
achteruitrijlichten 5.18
alarmknipperlichten 1.90
dimlichten ..... 1.62, 1.91 – 1.92, 1.97, 5.17
grootlicht..... 1.62, 1.91 → 1.93, 5.17
kentekenverlichting 5.20
markeringslichten ..... 1.91, 1.97, 5.17 – 5.18
mistlichten ..... 1.62, 1.91 → 1.98, 5.18 – 5.19
remlichten..... 5.18
richtingaanwijzers..... 1.62, 1.90, 5.17 – 5.18

M
make-up spiegels 3.26, 5.22
massa's 6.9
massage: stoelmassage..... 1.20
massagestoel 1.20
maten..... 6.5
menu persoonlijke instellingen van de auto..... 1.73, 1.83
meters..... 2.50
meters:
instrumentenpaneel..... 1.62 → 1.75, 1.113 – 1.114, 2.6 → 2.9, 2.11 → 2.23
milieu..... 2.24
motor
gegevens..... 6.6 → 6.8
motor op stand-by zetten..... 1.65, 2.6 → 2.9
motorkap..... 4.2 – 4.3
motorolie..... 4.4 → 4.6
motorolie verversen 4.4, 4.6
motortype..... 6.6 → 6.8
multimedia (uitrusting) ..... 3.16 – 3.17
multimedia uitrusting..... 1.83, 1.89, 3.16 – 3.17
Multi-Sense..... 1.88, 2.37, 3.2

N
navigatie ..... 3.16 – 3.17
navigatiesysteem..... 3.16 – 3.17
noodsignaal ..... 2.136 → 2.138
noodsleutel ..... 1.2 → 1.4
noodstopbekrachtiging ..... 1.65, 2.30 → 2.37, 2.33
noodstopbekrachtiging: BAS ..... 1.65, 2.30 → 2.37, 2.59 → 2.66

O
olie verversen
Motor ..... 4.5 – 4.6
oliepeil van de motor ..... 1.63, 1.72, 4.5 – 4.6
onderdelen..... 6.10
onderhoud
afstand tot olieverversing ..... 1.74, 1.78 – 1.79
banden ..... 5.14 → 5.16
onderhoud 0.8, 1.113, 2.23, 3.13
onderhoud:
carrosserie ..... 4.14 → 4.16
interieurbekleding..... 4.17 – 4.18
mechanisch..... 4.2 → 4.4, 4.10 – 4.11, 6.11 → 6.16
onderhoudscoupons..... 6.11 → 6.16
onderhoudsinterval..... 1.73 – 1.74, 1.78 – 1.79
ontdooien/ontwasemen achterruit 3.10

ontdooien/ontwasemen voorruit 3.10
ontgrendelen van de portieren..... 1.2 → 1.11, 1.14
ontmisten/ontdooien
voorruit .....3.6 → 3.10
ontwaseming
achterruit .....3.6 → 3.10
voorruit .....3.6 → 3.10
opbergruimtes.....3.27 → 3.31, 3.47
open dak.....3.20 → 3.22
openen van de portieren.....1.9 → 1.14
openen/sluiten
portieren .....1.9 → 1.13
openen/sluiten
portieren .....1.9 → 1.13
opkrikken van de auto
verwisselen van een wiel ..... 5.12 – 5.13
opslag/organisatie
bagageruimte 3.47
opslag/organisatie 0.3
overheadscherm..... 1.71

P

Park Assist.....1.65, 2.112 → 2.119, 2.124 → 2.128
parkeerhulp..... 2.112 → 2.117, 2.115, 2.118 – 2.119
parkeerhulp: Park Assist .....2.112 → 2.119, 2.124 → 2.128
parkeerrem .....2.13 → 2.17
parkeren: parkeerhulp 2.126
pechhulp 0.9
peilen
remvloeistof..... 4.8
ruitensproeierreservoir 4.9
peilen .....0.8, 4.7 → 4.9
peilen:
koelvloeistof 4.7
motorolie 4.4
peilstaaf motorolie ..... 4.4 – 4.5
persoonlijke instellingen van de auto 1.83
plaatwerkcontrole .....6.17 → 6.21
pompset voor de banden.....2.27, 5.6 → 5.9
portieren .....1.12 → 1.14, 1.83
portieren .....1.5 → 1.8
portieren / achterklep..... 1.2 → 1.11, 1.14
portieren vergrendelen .....1.2 → 1.14, 1.83
portieren vergrendelen/ontgrendelen ..... 1.2 → 1.4, 1.9 → 1.13
portiervergrendeling..... 1.2 → 1.11, 1.14, 1.83

Q

QR-code 6.3

R

radio..... 3.16 – 3.17
reagens bijvullen.....1.111 → 1.114
reagens(tank) .....1.81, 1.111 → 1.114
reagenskwaliteit.....1.111 → 1.114
reagenstank.....1.81, 1.111 → 1.114
rem 2.17
remvloeistof 4.8
reservewiel .....2.27, 5.2 → 5.5
reservoir
ruitensproeier 4.9
reservoir vullen => tank 1.109
rijden.... 0.5, 1.83, 2.2 → 2.5, 2.10 → 2.22, 2.25 → 2.66, 2.73 → 2.76, 2.74, 2.77 → 2.81, 2.78, 2.82 → 2.95, 2.112 → 2.119, 2.124 → 2.128, 2.130 → 2.138, 3.2
rijden met aanhangwagen: rijhulp..... 2.35
rijhulp ..... 0.5, 1.65, 2.30 → 2.128, 2.136 → 2.138, 3.2
rijhulp voor rijden met aanhangwagen..... 2.35
rijpositie
instellingen .....0.3, 1.23 → 1.26, 1.87 – 1.88
Rijstrookassistent .....2.42 → 2.47
rijstrookcentrering ..... 2.102 → 2.111
rijtips .....2.18 → 2.22
rijverlichting.....1.2 → 1.4, 1.91
ruitbediening..... 3.18 – 3.19
ruiten..... 0.2
ruitensproeier..... 1.103
ruitensproeiers..... 1.105 – 1.106, 4.9
ruitenwisser
bladen ..... 1.99, 1.102, 1.105 – 1.106, 5.34 – 5.35
ruitenwisser ..... 1.105 – 1.106

ruitenwisser/-sproeier
vervangen van de bladen ..... 5.34 – 5.35
ruitenwisser/-sproeier ..... 1.83, 1.99 → 1.106, 5.34 – 5.35
RUITENWISSERBLADEN
gebruik 1.101
ruitenwisserbladen..... 0.9, 1.99 – 1.100, 1.102, 1.105 – 1.106, 5.34 – 5.35

S
schakelen ..... 1.64, 2.130 → 2.135
schakelpeddel..... 2.130, 2.132
scheidingsnet..... 3.50 – 3.51
scherm
navigatiescherm ..... 3.16 – 3.17
scherm
op het bedieningsscherm 2.28
op het instrumentenpaneel..... 2.28
scherm
weergave van de navigatie ..... 3.16 – 3.17
scherm 2.28, 2.84
schermen
multimediascherm 1.94, 2.19, 2.45 → 2.47, 2.49, 2.56, 2.62, 2.70, 2.114, 2.118 – 2.119, 2.121, 2.125, 3.2
schokdempers 2.129
schoonmaken:
binnenkant auto..... 4.17 – 4.18
buitenkant auto..... 4.14 → 4.16
SCR: selectieve katalysator..... 1.111 → 1.114
selecteurhendel automatische transmissie..... 2.130 → 2.135
sensors
controlesysteem bandenspanning 2.28
signaal
licht..... 1.90
signaal afstandsregeling..... 2.55 → 2.58
signaal bij verlies van bandenspanning..... 5.7
signalen verlichting ..... 1.90 → 1.98
sjorringen..... 3.48, 3.51
sleepogen ..... 5.10 – 5.11, 5.36 – 5.37
slepen
pechhulp..... 5.36 – 5.37
rijgedrag 2.35
slepen 0.9
sluiten van de portieren ..... 1.2 → 1.14
Snelheid
begrenzerfunctie 2.75
snelheidsregelaar..... 2.80
Snelheid 2.75
snelheidsafhankelijke stuurbekrachtiging 1.63, 1.88
snelheidsalarm ..... 1.65, 1.67, 2.69 → 2.73
snelheidsbegrenzer ..... 1.65, 2.73 → 2.76
snelheidsregelaar ..... 1.65, 2.73 → 2.95
snelheidsregelaar/-begrenzer..... 1.65, 2.73 → 2.81
Snelweg- en filehulp ..... 2.96 → 2.111
soort brandstof..... 1.108, 6.6 → 6.8
soort motorolie..... 4.6
spiegels ..... 0.2, 1.84 → 1.86, 1.88
sportstand..... 1.95
spuitbussen voor bandenreparatie 2.27
stadslichten
vervanging van lamp 5.20
starten
Motor 2.3
starten..... 2.130, 2.132
starten van de motor..... 2.3 → 2.9
startschakelaar ..... 2.13 → 2.16
stickers
brandstof ..... 6.6 → 6.8
stilzetten van de motor ..... 2.5, 2.13 → 2.16
stoelen
achterkant 3.33
instellingen van de voorstoelen..... 1.21 – 1.22
stoelverwarming 1.17, 1.19
voorstoel met elektrische verstelling ..... 1.18 → 1.22
voorstoel met massage 1.20
stoelen 0.3
stoelverwarming 3.34
Stop and Start..... 1.88, 1.109, 1.111, 2.6 → 2.9, 2.17 – 2.18
Stoppen en Starten
gebruiksmogelijkheden 2.9

storingen
controlesysteem bandenspanning 2.28
kaartbatterij ..... 5.31 – 5.32
storingen..... 1.14, 1.17, 1.30, 1.59, 1.62 → 1.66, 1.72 → 1.75, 1.81, 1.93, 1.96, 1.101, 1.113 – 1.114, 2.4, 2.9 → 2.12, 2.16, 2.31 → 2.37, 2.40, 2.45, 2.52, 2.63, 2.72, 2.89, 2.115, 2.122, 2.135, 2.138, 3.13, 5.24 – 5.25, 5.38 → 5.43
storingen => storingen.....1.110
stuurbekrachtiging 1.88
stuurwiel
verstellen..... 1.87

T
tank
koelvloeistof 4.7
remvloeistof..... 4.8
tankdop.....1.107 → 1.110
te hoge snelheid: snelheidswaarschuwing 2.86
technische gegevens.....6.5 → 6.10
telefoon..... 3.16 – 3.17
temperatuurregeling .....3.6 → 3.10
tijd
regeling ..... 1.73 – 1.74, 1.77
tijd..... 1.73, 1.89
tips voor een schoner milieu..... 1.81, 2.23
toegang
auto .....0.2, 1.2 → 1.8, 1.12 – 1.13
toegestane dakbelasting 6.9
tractiecontrole.....1.65, 2.30 → 2.37, 2.34
tractiecontrole: ASR..... 2.30, 2.32, 2.34
transport
voorwerpen op het dak..... 6.9
trekhaak
plaatsen..... 3.49
trekken
trekhaak 3.49

V
van geluidssignaal
alarmwaarschuwing portier vergeten te sluiten..... 1.13
herinneringssignaal verlichting..... 1.13, 1.96
vast glazen dak..... 3.22
veiligheid inzittenden
airbags 0.6
veiligheidsvoorzieningen zijkant 1.35
ventilatie
ventileren.....3.3 → 3.5
ventilatie .....3.3 → 3.12, 3.12
ventilatieroosters .....3.3 → 3.5
vering..... 2.129
vering met elektronische dempingsregeling 2.129
verkeersbordherkenning: snelheidsalarm.....2.69 → 2.72
verlichting
binnenkant..... 3.23 → 3.25, 5.21 → 5.23
buitenkant.....0.2, 1.90 → 1.98
dashboardkastje..... 5.22
instrumentenpaneel..... 1.91
verlichting op afstand .....1.2 → 1.4
verlichting bagageruimte
vervangen van een lamp..... 5.23
verlichting inschakelen 2.33
verlichting:
uitschakelvertraging 1.83
vermoeidheidsdetector ..... 2.67 – 2.68
verstellen van de voorstoelen
elektrische bediening 1.18
verstellen van de voorstoelen.....1.16 → 1.19, 1.21 – 1.22
vervangen van een lamp .....5.17 → 5.20
vervanging
banden 2.27, 5.16
verversen
versnelling 2.18
vervoer van voorwerpen
in de bagageruimte 3.48
scheidingsnet ..... 3.50 – 3.51
verwarmd stuur..... 1.87
verwarming.....3.6 → 3.10, 3.12 – 3.13
verwisselen van een wiel..... 5.12 – 5.13
vloeistoffen
ruitensproeier 4.9

voertuigidentificatienummer (VIN) 0.7
voor de veiligheid van de kinderen 1.13
voorruitverwarming ..... 3.6 → 3.10
voorstoel
bestuurder met geheugen 1.22
voorstoelen
met handmatige bediening 1.16
verstellen ..... 1.15 → 1.19, 1.23
voorzorgsmaatregelen voor het gebruik ..... 1.99 → 1.104

W
waarneming van voertuigen ..... 2.59 → 2.66
waarneming van voetgangers ..... 2.59 → 2.66
waarschuwing
geluids- en lichtsignaal 1.90
parkeerhulp ..... 2.120 → 2.123
waarschuwing bij het verlaten van de rijstrook ..... 1.65, 2.38 → 2.47
waarschuwing vermoeidheidsdetector ..... 2.67 – 2.68
waarschuwingslampjes ..... 1.62 → 1.66
wassen ..... 4.14 → 4.16
welkom in uw auto 0.1
wieldoppen 5.11
wieldopsleutel ..... 5.10 – 5.11, 5.11
wielen (veiligheid) ..... 5.14 → 5.16
wielmoersleutel 5.10
wielsleutel ..... 5.10 – 5.11
wintergebruik 5.16

Z
zekeringen ..... 0.9, 5.24 – 5.25
zijknipperlichten 5.20
zonnegordijnen 3.26
zonnegordijnen achterruit 3.26
zonneklep 3.26

RENAULT S.A.S. SOCIÉTÉ PAR ACTIONS SIMPLIFIÉE AU CAPITAL DE 533 941 113 € / 122-122 BIS, AVENUE DU GENERAL LECLERC
92100 BOULOGNE-BILLANCOURT R.C.S. NANTERRE 780 129 987 — SIRET 780 129 987 03591 / renaultgroup.com

NU 1258-7 – 99 91 043 33S – 08/2022 – Edition néerlandaise

FR

8U

9 9 9 1 0 4 3 3 3 S