KOLEOS

INSTRUCTIEBOEKJE

RENAULT

RENAULT adviseert ELF

ELF ontwikkelt voor RENAULT een compleet assortiment smeermiddelen:

- motoroliën
- oliën voor handgeschakelde en automatische versnellingbakken

Waarschuwing: voor een optimale werking van de motor, kan het gebruik van een smeermiddel beperkt zijn tot bepaalde modellen. Raadpleeg het onderhoudsdocument.

De hightech eigenschappen van deze smeermiddelen zijn te danken aan de research voor de Formule 1.

In combinatie met de techniek van RENAULT voldoet dit assortiment perfect aan de specifieke eisen van de modellen van het merk.

- De smeermiddelen van ELF vormen een belangrijke bijdrage aan de prestaties van uw auto.

RENAULT adviseert de smeermiddelen van ELF die zijn goedgekeurd voor het bijvullen en verversen.
Raadpleeg uw RENAULT-dealer of kijk op de website www.lubrifiants.elf.com

Een merk van TOTAL

Photo credit: Total/DPPI Imacom group

Welkom aan boord van uw auto

In dit instructieboekje worden aanwijzingen gegeven voor de bediening en het onderhoud, zodat u:

– uw auto goed leert kennen waardoor u al zijn kwaliteiten, functies en zijn vele mogelijkheden ten volle kunt benutten.

– de werking optimaal kunt houden door eenvoudige maar stipt op te volgen onderhoudsvoorschriften.

– zonder overbodig tijdverlies zelf kleine storingen kunt verhelpen, waarvoor geen specialist nodig is.

Door dit instructieboekje zorgvuldig te bestuderen, wordt u geïnformeerd over de mogelijkheden en de nieuwe technieken die erin zijn toegepast. Als sommige punten nog onduidelijk zijn, willen de technici van onze dealers u graag alle verdere informatie geven.

Om het lezen van dit boekje voor u te vergemakkelijken gebruiken wij het volgende symbool:

Om een gevaar of een veiligheidsadvies aan te geven.

Dit instructieboekje is tot stand gekomen aan de hand van de gegevens die op het moment van samenstelling van dit boekje bekend waren. **In dit boekje staan alle mogelijke uitrustingen** (standaard of optioneel) **van dit model beschreven. De aanwezigheid ervan in de auto is afhankelijk van de uitvoering, de gekozen opties en het land van aflevering.**

Ook kunnen er uitrustingen zijn opgenomen die pas op een later tijdstip in de auto zullen worden toegepast.

Overal waar in het instructieboekje sprake is van een merkdealer, wordt daarmee een RENAULT-dealer bedoeld.

Wij wensen u een goede reis in uw auto.

Vertaald uit het Frans. Gehele of gedeeltelijke nadruk of vertaling is verboden zonder schriftelijke toestemming van de autofabrikant.

0.2

I N H O U D

Hoofdstuk

Ken uw auto 1

Rijden 2

Comfort 3

Onderhoud 4

Praktische tips 5

Technische gegevens 6

Alfabetische inhoudsopgave 7

0.4

Hoofdstuk 1: Ken uw auto

RENAULT-kaarten: algemeen, gebruik, extra portiervergrendeling . . . 1.2
Portieren . . . 1.9
Automatische portiervergrendeling tijdens het rijden. . . . 1.13
Hoofdsteunen voor, stoelen. . . . 1.14
Autogordels . . . 1.17
bij de autogordels achterin . . . 1.19
Aanvullende bevestigingsmiddelen: . . . 1.21
bij de autogordels voorin . . . 1.21
bij de autogordels achterin . . . 1.25
zijdelingse bescherming . . . 1.26
Kinderveiligheid: algemeen . . . 1.28
keuze van de bevestiging van het kinderzitje . . . 1.31
installatie van het kinderzitje . . . 1.33
uitschakelen, inschakelen van de passagiersairbags voorin . . . 1.36
Klokje en buitenthermometer. . . . 1.39
Bedieningsorganen . . . 1.40
Waarschuwingslampjes. . . . 1.44
Instrumentenpaneel. . . . 1.48
Boordcomputer . . . 1.50
Stuur . . . 1.60
Stuurbekrachtiging. . . . 1.60
Spiegels. . . . 1.61
Claxon en lichtsignaal . . . 1.62
Verlichting en signalen. . . . 1.63
Koplampen elektrisch verstellen . . . 1.66
Ruitenwisser/-sproeier voor. . . . 1.67
Ruitenwisser/-sproeier achter . . . 1.69
Brandstoftank . . . 1.70

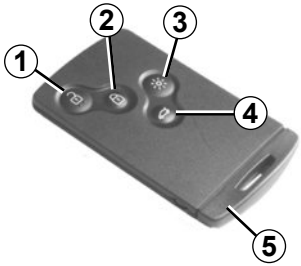

1 Ontgrendelen van alle portieren;

2 Vergrendelen van alle portieren;

3 Op afstand inschakelen van de verlichting;

4 Vergrendelen/ontgrendelen van de bagageruimte;

5 Geïntegreerde sleutel.

Met de RENAULT card kunt u:

– het vergrendelen/ontgrendelen van de portieren en van de bagageruimte (raadpleeg de volgende bladzijden);
– afhankelijk van de auto, de elektrische ruiten en het open dak automatisch op afstand sluiten (zie hiervoor de paragrafen "Elektrische ruitbediening" en "Elektrisch bediend open dak" in hoofdstuk 3);
– de verlichting inschakelen op afstand van de auto (raadpleeg de volgende bladzijden);
– de motor starten (raadpleeg de paragraaf "Starten van de motor" in hoofdstuk 2).

Actieradius

Controleer of de batterij goed en van het juiste model is en correct is geplaatst. De levensduur is ongeveer twee jaar. Vervang het als de boodschap “Vervang batterij sleutelkaart ” op het instrumentenpaneel verschijnt (raadpleeg de paragraaf “RENAULT card: batterij” in hoofdstuk 5).

Bereik van de RENAULT card

Dit wordt beïnvloed door de omgeving: let op bij het vasthouden van de card dat u niet per ongeluk op de knoppen drukt waardoor de portieren worden vergrendeld of ontgrendeld!

Bij lege batterij, kunt u de auto altijd vergrendelen/ontgrendelen en starten. Raadpleeg de paragrafen “Vergrendelen/ontgrendelen van de auto” in hoofdstuk 1 en “Starten van de motor” in hoofdstuk 2.

Verantwoordelijkheid van de bestuurder

Laat uw Renault card nooit in de auto liggen als u de auto, ook slechts korte tijd, verlaat en er een kind (of dier) in de auto zit.
Het kan zichzelf of anderen in gevaar brengen door de motor te starten, door organen te bedienen zoals bijvoorbeeld de ruitbediening, of de portieren te vergrendelen.
Risico van ernstige verwondingen.

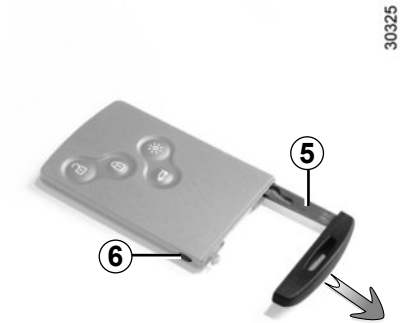

Geïntegreerde sleutel *5*

Met de geïntegreerde sleutel kunt u het linkervoorportier vergrendelen of ontgrendelen wanneer de RENAULT card niet werkt:

– batterij van de RENAULT card leeg, accu ontladen, enz.

– gebruik van apparatuur die met dezelfde frequentie werkt als de card;

– de auto bevindt zich in een sterk elektromagnetisch veld.

Toegang tot sleutel 5

Druk op de knop ***6*** en trek aan de sleutel ***5***, en laat de knop los.

Gebruik van de sleutel

Raadpleeg de paragraaf "Portieren vergrendelen/ontgrendelen".

Nadat u de auto geopend hebt met de geïntegreerde sleutel, plaats u deze terug in zijn houder in de RENAULT card en steekt u de RENAULT card in de kaartlezer om te kunnen starten.

Advies

Stel de kaart niet bloot aan warmte, koude of vocht.

Berg de RENAULT card nooit op een plek op waar deze verbogen of per ongeluk beschadigd zou kunnen worden: dit kan bijvoorbeeld gebeuren als u op de card gaat zitten als deze in uw achterzak zit.

Vervangen of extra RENAULT card

Bij verlies, of voor het bestellen van een extra RENAULT card, kunt u deze uitsluitend bestellen bij een merkdealer.

Het vervangen van een RENAULT card moet altijd bij een merkdealer gebeuren. Het systeem moet met **alle RENAULT cards** worden gereset.

Het is mogelijk maximaal vier RENAULT cards per auto te gebruiken.

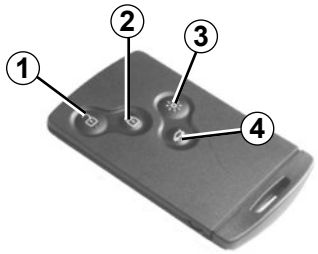

Ontgrendelen van de portieren

Druk op de ontgrendelknop ***1***.

Het ontgrendelen ziet u aan het **één keer knipperen** van de knipperlichten.

Portieren vergrendelen

Druk het vergrendelknopje ***2*** in.

Het vergrendelen ziet u aan het **twee keer knipperen** van de alarmknipperlichten: als een portier (of achterklep) open of niet goed gesloten is, of als een RENAULT card in de lezer is achtergebleven, vergrendelen/ontgrendelen de portieren snel **zonder dat de alarmknipperlichten en zijknipperlichten knipperen**.

Ontgrendelen/vergrendelen van alleen de achterklep

Druk op het knopje ***4*** om de achterklep te ontgrendelen of te vergrendelen.

Het knipperen van de alarmknipperlichten licht u in over de staat van de auto:

– **een keer knipperen** geeft aan dat de auto ontgrendeld is;

– **twee keer knipperen** geeft aan dat de auto vergrendeld is.

Functie “verlichting op afstand”

Hiermee kan de auto op afstand herkend worden, bijvoorbeeld op een parkeerterrein.

Door een druk op de knop ***3*** lichten de dimlichten van de auto, de zijknipperlichten en de binnenverlichting gedurende ongeveer 30 seconden op.

NB: nog een druk op knop ***3*** dooft de verlichting.

Waarschuwing RENAULT card niet gedetecteerd

Als u een portier opent bij draaiende motor, terwijl de card niet in de lezer bevindt, waarschuwen de boodschap “Kaart niet gedetecteerd” en een geluidssignaal u daarvoor. De waarschuwing verdwijnt als de card weer in de lezer ingevoerd wordt.

Als de motor draait werken de knoppen van de card niet.

Gebruik

Voor de auto’s die zijn uitgerust met de RENAULT handsfree card kan hiermee, naast de gebruiksmogelijkheden van de RENAULT card afstandsbediening, de auto automatisch vergrendeld/ontgrendeld worden als een card zich in de toegangszone ***1*** bevindt.

N.B.: Let op dat de RENAULT card geen andere elektronische apparaten (computer, PDA, telefoon, enz.) raakt die de werking ervan kunnen verstorren.

Ontgrendelen van de auto

Met de RENAULT card in zone ***1***, steekt u uw hand achter portierhandgreep ***2***: de auto ontgrendelt (in sommige gevallen moet u twee keer aan handgreep ***2*** trekken om de auto te ontgrendelen en het portier te openen).

Een druk op knop ***3*** ontgrendelt ook de hele auto.

Het ontgrendelen ziet u aan het **één keer knipperen** van de knipperlichten.

Laat nooit een RENAULT card in de auto liggen als u de auto verlaat.

Het knipperen van de alarmknipperlichten lichten u in over de staat van de auto:

– **een keer knipperen** geeft aan dat de auto ontgrendeld is;

– **twee keer knipperen** geeft aan dat de auto vergrendeld is.

Vergrendelen van de auto

Er zijn twee manieren voor het vergrendelen van de auto: met behulp van de knop ***4*** of ***5*** of met behulp van de RENAULT card.

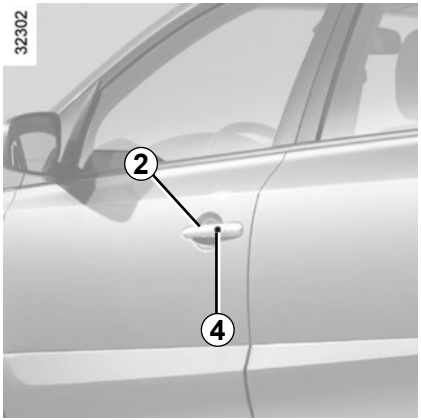

Vergrendelen met behulp van de knop *4* of *5*

Druk met gesloten portieren en achterklep, op een van de knoppen ***4*** van de portierhandgrepen ***2*** of op de knop ***5*** van de bagageruimte. De auto vergrendelt. Als een portier of de bagageruimte open of niet goed gesloten is, vergrendelt/ontgrendelt de auto snel.

N.B.: de RENAULT card moet zich in de toegangszone ***1*** van de auto bevinden om het vergrendelen met de knop mogelijk te maken.

Bijzonderheid:

U kunt de vergrendeling controleren, na het vergrendelen met behulp van de knop ***4***, door binnen ongeveer **drie secondes** aan de handgreep van een portieren te trekken zonder dat de auto ontgrendelt.

Daarna is de handsfree functie opnieuw actief en zorgt elke bediening van een handgreep voor het ontgrendelen van de auto.

26787

Vergrendelen met behulp van de RENAULT card

Portier en bagageruimte gesloten, druk op de knop ***6***: de auto vergrendelt.

Het vergrendelen ziet u aan het **twee keer knipperen** van de knipperlichten.

N.B.: de maximale afstand waarop de auto vergrendeld wordt, hangt af van de omgeving.

32303

Bijzonderheid:

De auto kan niet vergrendelen als:

– een portier of de bagageruimte open of niet goed gesloten is;

– een card is achtergebleven in de zone ***7*** (of in de kaartlezer) en geen andere card aanwezig is in de detectiezone buiten de auto.

Als bij **draaiende motor** na het openen en sluiten van een portier de card zich niet langer in het interieur bevindt, waarschuwt de boodschap “Kaart niet gedetecteerd” (in combinatie met een geluidssignaal als de auto sneller dan een bepaalde snelheid rijdt) u dat de kaart zich niet langer in de auto bevindt. Dit voorkomt, bijvoorbeeld, dat u wegrijdt nadat een passagier is uitgestapt met de card bij zich.

De waarschuwing verdwijnt zodra de card weer gedetecteerd is.

Na het vergrendelen/ontgrendelen van de auto of alleen de bagageruimte met behulp van de knoppen van de RENAULT card, is het “handsfree” ontgrendelen uitgeschakeld.

De “handsfree” werking wordt hersteld na het starten van de auto.

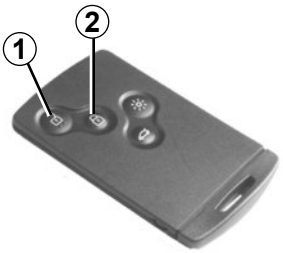

Als de auto extra portiervergrendeling heeft, kunnen hiermee de portieren worden vergrendeld en niet met de handgrepen aan de binnenkant van de portieren worden ontgrendeld (na het inslaan van een ruit om het portier van binnenuit te openen).

Let op, de extra portiervergrendeling wordt ingeschakeld bij de eerste druk op knop ***1***.

Gebruik nooit de extra portiervergrendeling als er nog iemand in de auto zit.

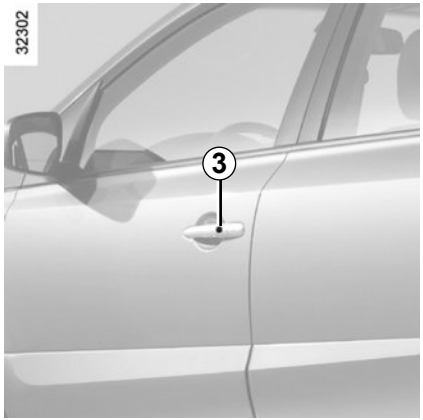

Activeren van de extra portiervergrendeling

Druk een keer op knop ***2*** of ***3***.

N.B. om de ruiten tegelijk omhoog te laten te gaan, moet u langer dan een seconde indrukken.

De extra portiervergrendeling is zichtbaar door **drie keer knipperen** van de alarmknipperlichten.

Vergrendelen zonder extra portiervergrendeling

Druk twee keer op knop ***2*** of ***3***.

N.B. om de ruiten tegelijk omhoog te laten te gaan, moet u de tweede keer langer dan een seconde indrukken.

Het vergrendelen ziet u aan het **twee keer knipperen** van de knipperlichten.

Ontgrendelen van de auto

druk op de knop ***1***.

Het ontgrendelen ziet u aan het **één keer knipperen** van de knipperlichten.

Na het inschakelen van de extra portiervergrendeling met behulp van knop ***2***, wordt het “handsfree” ontgrendelen uitgeschakeld.

De “handsfree” werking wordt hersteld na het starten van de auto.

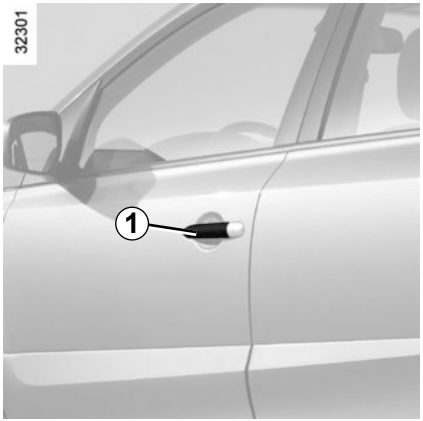

Openen van buitenaf

Als de portieren ontgrendeld zijn of met de handsfree RENAULT card bij u, trekt u portierhandgreep ***1*** naar u toe.

In sommige gevallen moet u twee keer aan de handgreep trekken om het portier te openen.

Uit veiligheidsoverwegingen, mag u de deur alleen openen en sluiten als de auto stilstaat.

Openen van binnenuit

Trek aan de portierhandgreep ***2*** en duw tegen het portier.

Waarschuwingssignaal verlichting brandt nog

Als bij het openen van een voorportier de lichten nog branden terwijl het contact is afgezet dan klinkt er een signaal om u te waarschuwen.

Waarschuwing card vergeten

Als bij het openen van het bestuurdersportier de card nog in de lezer zit, verschijnt de boodschap “Kaart verwijderen a.u.b.” op het instrumentenpaneel en klinkt er een geluidssignaal.

Bijzonderheid

Na het stoppen van de motor, blijven de lichten en sommige accessoires (radio, airconditioning, enz.) die in werking waren, ingeschakeld.

Zij schakelen uit zodra het bestuurdersportier wordt geopend.

Waarschuwing portier vergeten te sluiten

Als een portier of de achterklep geopend of niet goed gesloten is en de auto een snelheid van ongeveer 15 km/u bereikt, verschijnt de boodschap “Achterklep open” of “Portier open” (afhankelijk van het geval) op het instrumentenpaneel, tezamen met het controlelampje.

Veiligheid van de kinderen

Handmatig vergrendelen van de achterportieren

Een achterportier kan niet van binnenuit worden geopend als u het hendeltje ***3*** verplaatst. Controleer of het portier inderdaad niet van binnenuit geopend kan worden.

Verantwoordelijkheid van de bestuurder tijdens het parkeren of stoppen van de auto

Laat nooit, zelfs niet eventjes, een kind, een afhankelijke volwassene of een dier in de auto achter als u deze verlaat.

Het kan zichzelf of anderen in gevaar brengen door bijvoorbeeld de motor te starten, door organen te bedienen zoals bijvoorbeeld de ruitbediening, of de portieren te vergrendelen.

Bovendien kan bij warm en/of zonnig weer de temperatuur in het interieur heel erg snel oplopen.

LEVENSGEVAAR OF GEVAAR VAN ERNSTIG LETSEL.

Vergrendelen/ontgrendelen van de portieren van buitenaf

Dit gebeurt met de RENAULT card: zie de paragrafen "RENAULT card" in hoofdstuk 1.

In sommige gevallen werkt de RENAULT card niet:

– batterij van de RENAULT card leeg, accu ontladen, enz.;

– gebruik van apparaten die op dezelfde frequentie als de card werken (mobiele telefoon, enz.);

– de auto bevindt zich in een sterk elektromagnetisch veld.

In dat geval is het mogelijk:

– het linker voorportier te ontgrendelen met de in de card geïntegreerde sleutel;

– elk portier met de hand te vergrendelen (raadpleeg de volgende bladzijde);

– de schakelaar voor het vergrendelen/ontgrendelen van de portieren van binnenuit te gebruiken (raadpleeg de volgende bladzijden).

Gebruik van de in de RENAULT card geïntegreerde sleutel

– Pak de geïntegreerde sleutel (raadpleeg de paragraaf “RENAULT cards: algemeen" in hoofdstuk 1);

– verwijder het afdekplaatje ***A*** van het linker portier (met behulp van het uiteinde van de sleutel ***2***) in de uitsparing ***1***;

– maak een beweging naar boven om het afdekplaatje ***A*** te verwijderen;

– steek de sleutel ***2*** in het slot en vergrendel of ontgrendel het linker voorportier.

Handmatig vergrendelen van de portieren

Verdraai, met open portier, de schroef ***3*** (met behulp van het uiteinde van de sleutel) en sluit het portier.

Nu is het portier van buitenaf vergrendeld.

Het openen kan alleen van binnenuit gebeuren of met de noodsleutel voor het linker voorportier.

Schakelaar voor het vergrendelen/ontgrendelen van de portieren van binnenuit

De schakelaar ***4*** bedient tegelijkertijd de portieren en de achterklep.

Als een portier (of achterklep) open of niet goed gesloten is, vergrendelen/ontgrendelen de portieren snel.

Bij het vervoeren van voorwerpen met open achterklep: druk bij **stilstaande motor** langer dan vijf secondes op de schakelaar ***4*** om de portieren te vergrendelen.

Vergrendelen van de portieren en kleppen zonder de RENAULT card

(bijvoorbeeld als de RENAULT card niet werkt)

Bij stilstaande motor en een open voorportier, druk langer dan vijf secondes op de schakelaar ***4***.

Bij het sluiten van het portier worden alle portieren en kleppen vergrendeld.

Het ontgrendelen van buitenaf van de auto is alleen mogelijk met de RENAULT card.

Verantwoordelijkheid van de bestuurder

Laat nooit een RENAULT card in de auto liggen als u de auto verlaat.

Waarschuwingslampje van de portieren

Met **contact aan** geeft het controlelampje in de schakelaar ***4***, aan of de portieren wel of niet vergrendeld zijn:

– lampje brandt, de portieren zijn vergrendeld;

– lampje uit, de portieren zijn ontgrendeld.

Als u de auto van buitenaf vergrendelt, licht het lampje op en blijft ongeveer een minuut branden waarna het dooft.

Verantwoordelijkheid van de bestuurder

Bedenk dat het rijden met vergrendelde portieren een belemmering kan zijn voor hulpverleners in geval van nood.

AUTOMATISCHE PORTIERVERGRENDELING TIJDENS HET RIJDEN

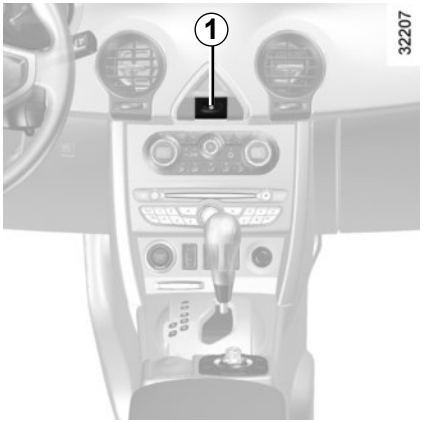

De werking van het systeem

Na het wegrijden van de auto, vergrendelen de portieren automatisch als de auto een snelheid van ongeveer 10 km/u heeft bereikt.

De portieren ontgrendelen automatisch:

– als u op de schakelaar ***1*** voor het ontgrendelen van de portieren drukt.

– bij stilstaande auto door het openen van een voorportier.

NB.: na het openen van een portier vergrendelt dit weer automatisch zodra de auto 10 km/u rijdt;

Deze functie inschakelen:

Na het aanzetten van het contact en bij stilstaande auto, beschikt u over ongeveer 20 om op de schakelaar ***1*** van de portiervergrendeling te drukken (gedurende ongeveer 5 secondes).

De boodschap “Auto. portiervergr. aan” wordt op het instrumentenpaneel weergegeven en een geluidssignaal klinkt.

Deze functie uitschakelen:

Na het aanzetten van het contact en bij een stilstaande auto drukt u gedurende ongeveer 5 seconden op de schakelaar ***1*** van de portiervergrendeling.

De boodschap “Auto. portiervergr. uit” wordt op het instrumentenpaneel weergegeven en een geluidssignaal klinkt.

Verantwoordelijkheid van de bestuurder

Bedenk dat het rijden met vergrendelde portieren een belemmering kan zijn voor hulpverleners in geval van nood.

Storingen

Als u een storing constateert (geen automatische vergrendeling, het lampje in de knop ***1*** licht niet op bij het vergrendelen van de portieren), controleer dan eerst of alle portieren goed gesloten zijn. Als deze goed gesloten zijn, moet u een merkdealer raadplegen.

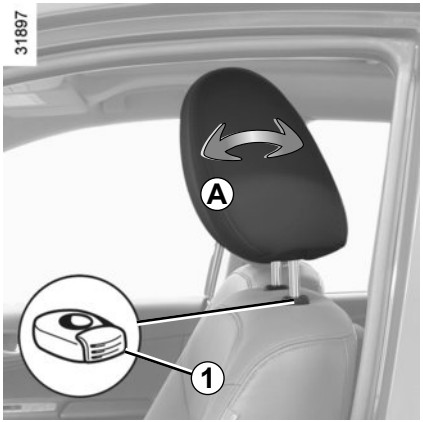

Hoofdsteun hoger zetten

Trek de hoofdsteun tot de gewenste hoogte omhoog.

Hoofdsteun lager zetten

Druk op de knop ***1*** en schuif de hoofdsteun omlaag tot de gewenste stand is bereikt.

Afstellen van de helling van de hoofdsteun
(afhankelijk van de auto)

Kantel de hoofdsteun ***A*** naar voren of naar achteren tot de gewenste stand.

Verwijderen

Zet de hoofdsteun zo veel mogelijk omhoog, terwijl u op knop ***1*** drukt, tilt u de hoofdsteun op om hem vrij te maken.

Terugplaatsen

Plaats de poten van de hoofdsteun met de vertanding naar voren in de geleiders.

Houd de toets ***1*** vast en verplaats de hoofdsteun tot de gewenste hoogte.

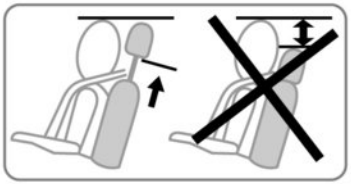

De hoofdsteun is een veiligheidsorgaan, dat altijd op zijn plaats moet zitten en goed moet zijn afgesteld. Hij geeft een maximale beveiliging als de bovenkant van de hoofdsteun op gelijke hoogte is met de kruin en de afstand tussen het achterhoofd en de hoofdsteun bij ***A*** zo klein mogelijk is.

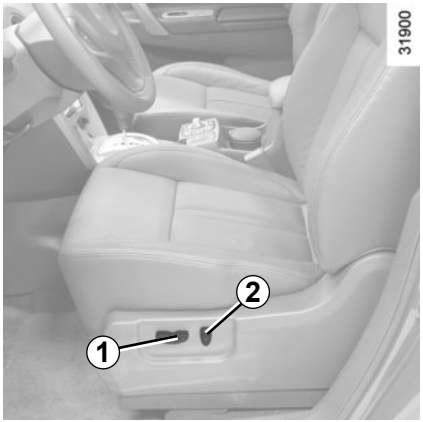

Voorstoelen met elektrische verstelling

Vooruit of achteruit schuiven van de stoel
Beweeg de schakelaar ***1*** naar voren of achteren.

Zitting hoger of lager zetten
Beweeg de achterkant van de schakelaar ***1*** omhoog of omlaag.

Rugleuning verstellen
Beweeg de achterkant van de schakelaar ***2*** naar voren of naar achteren.

Voorstoel zonder elektrische bediening

Vooruit of achteruit schuiven van de stoel
Trek de handgreep ***3*** omhoog om te ontgrendelen. In de gewenste stand laat u de handgreep los. Controleer de vergrendeling.

Zitting hoger of lager zetten
(afhankelijk van de auto)
Verplaats de hendel ***4*** zoveel als nodig is:
– verplaats hem naar boven om de stoel omhoog te zetten;
– verplaats hem naar beneden om de stoel omlaag te zetten.

Rugleuning verstellen

Beweeg de hendel ***5*** om de rugleuning te verstellen.

Om veiligheidsredenen mogen deze afstellingen alleen uitgevoerd worden als de auto stilstaat.

Voor een optimale werking van de autogordels moet u de rugleuningen niet te veel achterover zetten.

Laat geen spullen op de vloer (bij de bestuurder) liggen. In geval van plotseling remmen zouden deze onder de pedalen terecht kunnen komen, waardoor de bestuurder deze niet meer goed kan bedienen.

Passagiersstoel neerklappen
Afhankelijk van de auto kan de rugleuning aan passagierskant neergeklapt worden op het zitkussen en zo als tafelblad gebruikt worden.
Zet de handgreep ***6*** omhoog en druk de rugleuning omlaag.

Lendensteun van de bestuurdersstoel verstellen:

Verplaats de hendel ***7***.

Stoelverwarming
(afhankelijk van de auto)

Druk bij draaiende motor, op de bovenkant (voor de warmste stand) of op de onderkant (voor de middelste stand) van de schakelaar ***8***.

Het controlelampje in de knop licht op.

Het thermostatische systeem bepaalt, afhankelijk van de gekozen stand, of de verwarming nodig is.

Als de verwarming van de passagiersstoel ingeschakeld is, brandt het controlelampje op het instrumentenpaneel.

Doordat het ontplooien van de airbag voor de voorpassagier bij een neergeklapte rugleuning van de passagiersstoel voor niet mogelijk is, moet u controleren of de airbag wel uitgeschakeld is. (Raadpleeg de paragraaf “uitschakelen/inschakelen passagiersairbag voorin” in hoofdstuk 1.)

Risico van ernstige verwondingen als de airbags zich ontplooien.

Tijdens het rijden mag de passagier achter in geen geval zijn voeten op de rugleuning van de voorstoel plaatsen. Risico van verwonding.

AUTOGORDELS (1/2)

Gebruik tijdens het rijden altijd de autogordel. Het niet dragen van de gordel is gevaarlijk en strafbaar. Bovendien dient u zich te houden aan de wetgeving van het land waarin u zich bevindt

Voor een doeltreffende bescherming door de autogordels achter moet de achterbank goed zijn vergrendeld. Raadpleeg de paragraaf “Gebruiksmogelijkheden van de achterbank” in hoofdstuk 3.

verkeerd afgestelde of gedraaide autogordels kunnen bij een ongeval letsel veroorzaken.

Gebruik één autogordel per persoon, kind of volwassene.

Zwangere vrouwen moeten ook hun gordel dragen. Let in dat geval op dat de heupgordel niet te veel op de onderbuik drukt, zonder de gordel te los te dragen.

Stel, voordat u start de juiste zithouding af, en daarna voor alle inzittenden de autogordel om de beste bescherming te krijgen.

De juiste zithouding

- **Ga goed diep in uw stoel zitten** (na uw mantel, jas, enz. uitgetrokken te hebben). Dit is belangrijk voor een goede ondersteuning van de rug;
- **verschuif de stoel zodat u makkelijk bij de pedalen kunt komen.** Plaats de stoel zo ver naar achteren dat u het koppelingspedaal nog net geheel kunt indrukken. Stel de rugleuning zo af dat u de armen moet strekken om bij de bovenkant van het stuurwiel te kunnen komen;
- **stel de hoofdsteun af.** De afstand tussen de hoofdsteun en uw achterhoofd moet zo klein mogelijk zijn;
- **stel de hoogte van het zitkussen af.** Verstel het kussen om een zo goed mogelijk zicht op het verkeer te hebben;
- **stel de stand van het stuurwiel af**.

Afstellen van de autogordel

Ga goed tegen de rugleuning aan zitten.

De band van de schoudergordel ***1*** moet zo dicht mogelijk langs de hals over de schouder lopen, zonder dat de gordel uw hals raakt.

De band van de heupgordel ***2*** moet vlak over de heupen langs het bekken lopen.

De autogordel moet zo direct mogelijk tegen het lichaam gedragen worden. Bijv.: niet over te dikke kleding of over ertussen gestoken voorwerpen, enz.

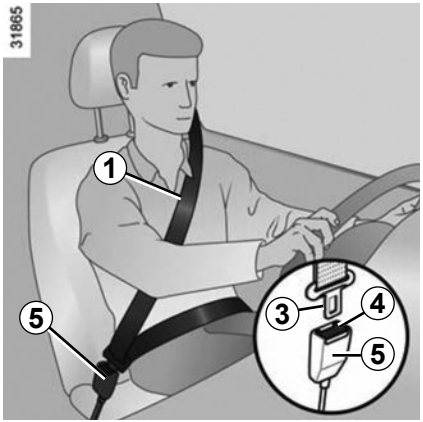

Vergrendelen

Trek de gordel **langzaam en rustig** over u heen en druk de gesp ***3*** in de sluiting ***5*** (controleer de vergrendeling door aan de gesp ***3*** te trekken). Als de gordel blokkeert, laat de band dan een stuk teruggaan en rol hem opnieuw af. Als de autogordel compleet is geblokkeerd, trek dan langzaam, maar krachtig, aan de gordel om deze ongeveer 3 cm naar buiten te trekken. Laat hem zichzelf oprollen en rol hem opnieuw af. Als het probleem aanhoudt, dient u een merkdealer te raadplegen.

Ontgrendelen

Druk op de knop ***4***, de gordel wordt door het oprolmechanisme teruggetrokken. Begeleid hem.

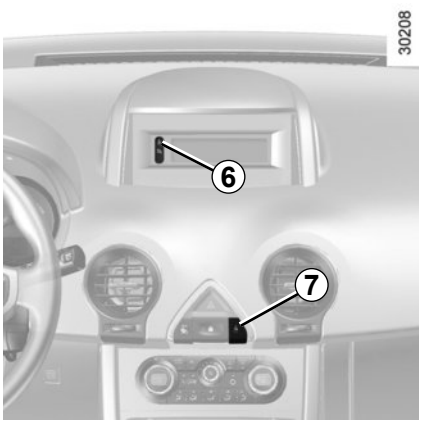

Waarschuwingslampje van het niet dragen van de autogordel passagier
(Afhankelijk van de auto)

Het licht bij het starten van de motor op het centrale display ***6*** of het instrumentenpaneel ***7*** op en daarna, als de gordel van de bestuurder of passagier voorin (als de stoel bezet is) niet vastgemaakt is en de auto ongeveer 20 km/uur bereikt, knippert het en klinkt er een geluidssignaal gedurende ongeveer 120 seconden.
NB: een voorwerp op de zitting van de passagiersstoel kan in sommige gevallen het waarschuwingslampje inschakelen.

Hoogteverstelling van de autogordels voor

Verplaats de knop ***8*** om de hoogte van de gordel zo af te stellen dat de riem van de borstkas ***1*** loopt zoals hiervoor is aangegeven:
– om de gordel lager te zetten: druk op de knop ***8*** en laat gelijktijdig de gordel zakken;
– om de gordel hoger te zetten: druk op de knop ***8*** en beweeg gelijktijdig de gordel naar boven.

Controleer na het afstellen of de knop weer goed is vergrendeld.

AUTOGORDELS ACHTER

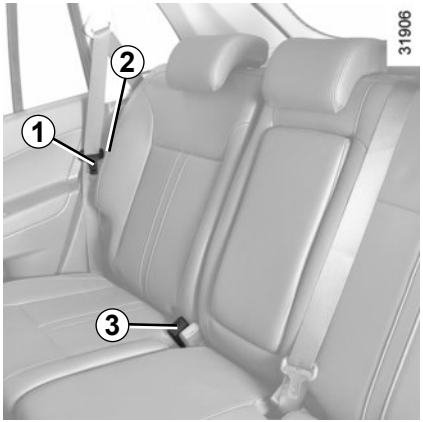

Autogordel zijkant

Pak de gesp ***1*** en trek langzaam aan de band.

Plaats het bovenste deel van de band zo dicht mogelijk bij uw schouder en het onderste deel zo dicht mogelijk bij uw bekken.

Breng de gesp ***1*** in de sluiting ***3***.

N.B.: berg de autogordels zijkant in de klemmen ***2*** als ze niet gebruikt worden.

Middelste gordel

Pak de gesp ***4*** en trek langzaam aan de band.

Plaats het bovenste deel van de band zo dicht mogelijk bij uw schouder en het onderste deel zo dicht mogelijk bij uw bekken.

Breng de gesp ***4*** in de sluiting ***5***.

Controleer de goede plaatsing van de autogordels achterin na het kantelen van de achterbank.

AUTOGORDELS: waarschuwingen

De volgende raadgevingen gelden voor de autogordels voor en achter.

– Verander niets aan de oorspronkelijke onderdelen van het veiligheidsmechanisme: gordels, stoelen en de bevestigingen ervan. Raadpleeg een merkdealer voor het monteren van bv. een kinderzitje.

– Zorg dat er geen voorwerpen tussen de riemen worden gestoken die speling kunnen veroorzaken (wasknijpers, klemmetjes, enz.): een autogordel die te los zit, kan verwondingen veroorzaken in geval van een ongeluk.

– Draag nooit de schoudergordel achter de rug of onder de arm langs aan de kant van het portier.

– Een autogordel mag nooit door meer personen tegelijk gebruikt worden; sla uw gordel nooit om een baby of een kind heen dat op uw schoot zit.

– De gordel mag niet gedraaid zijn.

– Na een botsing moet u de gordels laten controleren en indien nodig vervangen. Gordels die beschadigingen vertonen moeten ook worden vervangen.

– Let er bij het terug kantelen van de achterbank op dat de autogordels weer op de juiste wijze gebruikt kunnen worden.

– Let op dat de gesp van de gordel in de juiste sluiting vastzit.

– Zorg dat er geen voorwerp in de sluiting van de gordel kan komen waardoor de werking belemmerd wordt.

AANVULLENDE VOORZIENINGEN OP DE VOORGORDEL (1/4)

Afhankelijk van de auto, kunnen deze bestaan uit:

- **gordelspanners van het oprolmechanisme van de autogordel *1*;**
- **gordelspanners de heupgordel *2*;**
- **frontale airbags voor de bestuurder en passagier *3*.**

Deze voorzieningen worden gelijktijdig of afzonderlijk, afhankelijk van de ernst van de aanrijding, geactiveerd bij een frontale botsing.

De volgende systemen ontplooien zich afhankelijk van de ernst van de aanrijding:

- de blokkering van de autogordel;
- de gordelspanner van het oprolmechanisme van de autogordel (die in werking komt om de speling van de autogordel op te heffen);
- de gordelspanner van de heupgordel drukt de inzittende vast op zijn stoel;
- de frontale airbag.

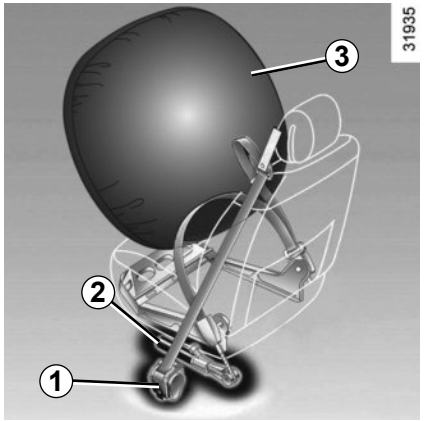

Gordelspanners

De gordelspanners dienen ervoor om de autogordel strak tegen het lichaam te trekken en daardoor de inzittende in zijn stoel vast te houden wat de effectiviteit van de gordel verhoogt.

Bij contact aan, kan tijdens een ernstige frontale aanrijding, afhankelijk van de ernst van de schok, het systeem de volgende onderdelen activeren:

- de gordelspanner van het oprolmechanisme van de autogordel ***1*** die de gordel direct strak trekt;
- de gordelspanner van de heupgordel ***2*** die de heupgordel direct strak trekt.

– Laat het hele veiligheidsmechanisme controleren na een aanrijding.

– Het is streng verboden zelf werkzaamheden uit te voeren aan het gehele systeem (gordelspanners, airbags, rekeneenheden, bedrading) of deze in een andere auto over te zetten.

- Om te voorkomen dat het systeem ten onrechte in werking komt, mag uitsluitend deskundig personeel van de merkdealer aan de gordelspanners en airbags werken.
- Het elektrische ontstekingsmechanisme van de gordelspanners mag uitsluitend door speciaal opgeleid personeel met speciaal gereedschap worden gecontroleerd.
- Laat de gaspatronen van de gordelspanners en de airbags door een merkdealer verwijderen voordat de auto wordt gesloopt.

Krachtbegrenzer

Vanaf een bepaalde hevigheid van de schok van de aanrijding komt dit mechanisme in werking om de kracht die de gordel op de borstkas uitoefent te begrenzen tot een draaglijk niveau.

Airbag links en rechts

Het opschrift “airbag” op het stuurwiel en op het dashboard (airbagzone ***A***) herinneren aan de aanwezigheid van deze uitrusting.

Elk airbagsysteem bestaat uit:

– een airbag en een gaspatroon in het stuurwiel voor de bestuurder en in het dashboard voor de passagier;

– een intelligente elektronische rekeneenheid, gemeenschappelijk voor beide airbags, met een ingebouwde schokdetector die de aanrijding registreert en de elektrische ontsteking van het gaspatroon activeert;

– een waarschuwingslampje van de airbag op het instrumentenpaneel;

– aparte opname-elementen completeren het systeem.

Bij het afgaan van de airbag vindt een explosie plaats. Daarom komen bij het ontplooien warmte en rook vrij zonder enig brandgevaar en er klinkt een luide knal. De airbag die onmiddellijk naar buiten komt, kan ongevaarlijke, lichte schaafwonden of ander ongemak veroorzaken.

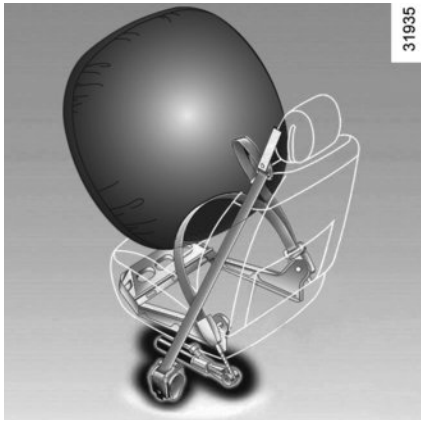

Starten

Het systeem werkt alleen als het contact aanstaat.

Bij een zware **frontale** aanrijding, worden de airbags, die de klap opvangen van het hoofd en de borstkas van de bestuurder tegen het stuurwiel en van de passagier tegen het dashboard, snel opgeblazen. Daarna lopen de airbags direct weer leeg om het verlaten van de auto niet te bemoeilijken.

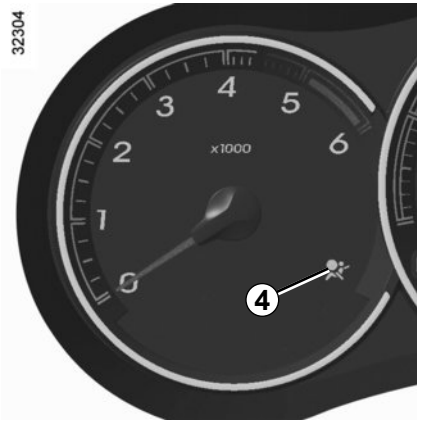

Storingen

Het lampje ***4*** op het instrumentenpaneel gaat branden als het contact wordt aangezet en dooft na enkele secondes.

Als het niet oplicht bij het aanzetten van het contact of als het oplicht bij draaiende motor, wijst dit op een storing in het systeem (airbags, gordelspanners, enz.).

Raadpleeg zo spoedig mogelijk uw merkdealer. Wacht u hier te lang mee dan betekent dat, dat de bescherming in de tussenliggende periode misschien niet optimaal is.

AANVULLENDE VOORZIENINGEN OP DE VOORGORDEL (4/4)

Hier volgt een aantal aanwijzingen om elke belemmering bij het opblazen van de airbag of verwonding door rondvliegende voorwerpen te voorkomen.

Waarschuwingen inzake de bestuurdersairbag

– Verander niets aan het stuurwiel of de naafdop.

– Dek de naafdop niet af.

– Bevestig geen voorwerpen (speldjes, logo, klokje, telefoonsteun, enz.) op het stuurwiel.

– Het stuurwiel mag niet worden gedemonteerd. Uitsluitend speciaal opgeleide monteurs van de merkdealer mogen deze werkzaamheden uitvoeren.

– Ga niet te dicht achter het stuurwiel zitten, maar rijd met licht gebogen armen (paragraaf “Afstellen juiste zithouding” in hoofdstuk 1). Zo blijft er voldoende ruimte over voor een goede en effectieve bescherming door de airbag.

Waarschuwingen inzake de passagiersairbag

– Plak of bevestig niets op het dashboard (speldjes, logo, klokje, telefoonsteun, enz.) in de airbagzone.

– Houd de ruimte tussen het dashboard en de voorpassagier vrij (geen dier of pakjes op schoot, geen paraplu of wandelstok tegen het dashboard zetten).

– Laat de passagier nooit zijn voeten op het dashboard leggen. Dit kan zeer gevaarlijk zijn. Kom niet te dicht (met knieën, hoofd of handen) bij het dashboard.

– Schakel de aanvullende veiligheidsvoorzieningen van de autogordel van de passagier voorin direct weer in na het verwijderen van een kinderzitje, om de bescherming van de passagier te garanderen in geval van een botsing.

HET IS VERBODEN EEN KINDERZITJE ACHTERSTEVOREN OP DE PASSAGIERSSTOEL VOOR TE PLAATSEN ZOLANG DE AIRBAGS VAN DE VOORPASSAGIER NIET UITGESCHAKELD ZIJN.

(Raadpleeg de paragraaf “Uitschakelen passagiersairbags voor” in hoofdstuk 1.)

AANVULLENDE VEILIGHEIDSVOORZIENINGEN ACHTERIN

Krachtbegrenzer

Vanaf een bepaalde hevigheid van de schok van de aanrijding komt dit mechanisme in werking om de kracht die de gordel op de borstkas uitoefent te begrenzen tot een draaglijk niveau.

– Laat al deze veiligheidsvoorzieningen controleren na een aanrijding.

– Het is streng verboden zelf werkzaamheden uit te voeren aan het gehele systeem (gordelspanners, airbags, rekeneenheden, bedrading) of deze in een andere auto over te zetten.

– Om te voorkomen dat het systeem ten onrechte in werking komt, mag uitsluitend deskundig personeel van de merkdealer aan de gordelspanners en airbags werken.

– Het elektrische ontstekingsmechanisme van de gordelspanners mag uitsluitend door speciaal opgeleid personeel met speciaal gereedschap worden gecontroleerd.

– Laat de gaspatronen van de gordelspanners en de airbags door een merkdealer verwijderen voordat de auto wordt gesloopt.

Zijairbags

De zijairbag is aan de kant van het portier ondergebracht in de rugleuning van elk van de voorstoelen en komt in werking om de inzittenden te beschermen bij een zware aanrijding tegen de zijkant.

Zijruitairbags

Dit is een airbag die zich aan de zijkant boven bevindt en die zich ontplooit langs de zijruiten voor en achter om de inzittenden bij een hevige botsing tegen de zijkant te beschermen.

Waarschuwingen inzake de zijairbag

– **Stoelhoezen:** voor de stoelen met airbags zijn speciale stoelhoezen nodig. Raadpleeg een merkdealer om te weten of hij dergelijke hoezen voor uw auto verkoopt: raadpleeg een merkdealer. Het gebruik van andere hoezen (of hoezen die bestemd zijn voor een ander model) kan de goede werking van deze airbags belemmeren en daardoor de veiligheid van de inzittenden in gevaar brengen.

– Plaats geen accessoires, voorwerpen of dieren tussen de rugleuning, het portier en de interieurbekleding. Dek de rugleuning van de stoel ook nooit af met bijvoorbeeld kleding of accessoires. De werking van de airbag kan hierdoor belemmerd worden en verwondingen veroorzaken als de airbag wordt geactiveerd.

– Demontage of wijziging van de stoel en de interieurbekleding is verboden, tenzij dit gebeurt door deskundig personeel van de merkdealer.

– De spleten in de rugleuningen voor (aan de kant van het portier) komen overeen met de zone waarbinnen de airbag zich kan opblazen: het is verboden hier voorwerpen in te stoppen.

AANVULLENDE BEVESTIGINGSMIDDELEN

Hier volgt een aantal aanwijzingen om elke belemmering bij het opblazen van de airbag of verwonding door rondvliegende voorwerpen te voorkomen.

De airbag is een aanvullende bescherming bij het gebruik van de autogordel. De airbag en de autogordel vormen één veiligheidssysteem. De gordel moet altijd worden gedragen. Het niet dragen kan bij een ongeval de inzittenden blootstellen aan zeer zware verwondingen. Dit kan ook de gevolgen van de werking van de airbag verergeren.

Bij een botsing, zelfs een zware, tegen de achterkant of bij het over de kop gaan van de auto worden de airbags of de gordelspanners niet altijd geactiveerd. Zware stoten onder de auto veroorzaakt door stoepen, gaten in het wegdek, stenen, kunnen de airbagsystemen activeren.

– Het is **streng verboden** zelf werkzaamheden uit te voeren aan airbags, gordelspanners (rekeneenheid, bedrading enz.). Deze mogen uitsluitend door speciaal opgeleide monteurs van de merkdealer worden gecontroleerd en gerepareerd.

– Om te voorkomen dat de airbag(s) ten onrechte wordt opgeblazen of juist niet als dat wel nodig zou zijn, mag uitsluitend deskundig personeel van de merkdealer aan het systeem werken.

– Laat het airbagsysteem controleren na een aanrijding of (een poging tot) diefstal van de auto.

– Als u de auto uitleent of verkoopt, breng de nieuwe berijder/eigenaar dan op de hoogte van deze bijzonderheden door hem dit instructieboekje bij de auto te leveren.

– Laat de gaspatro(o)n(en) door een merkdealer verwijderen voordat de auto wordt gesloopt.

Vervoer van kinderen

Het kind moet, net als een volwassene, altijd correct zitten en zijn vastgemaakt, ongeacht het traject. U bent verantwoordelijk voor de kinderen die u vervoert.

Een kind is geen volwassene in miniatuurformaat. Het staat bloot aan specifieke letselrisico's doordat de spieren en botten nog in de groei zijn. De autogordel alleen is niet geschikt voor het vervoer. Gebruik het juiste kinderzitje en gebruik het correct.

Om het openen van de portieren te voorkomen, gebruikt u de "Kinderveiligheid" (raadpleeg de paragraaf "Openen en sluiten van de portieren" in hoofdstuk 1).

Een botsing met 50 km/u komt overeen met een val van 10 meter hoogte. Het niet vastmaken van een kind is hetzelfde als het laten spelen op een balkon zonder balustrade op de vierde verdieping!
Houd een kind nooit in uw armen. Bij een ongeluk zal u het niet kunnen tegenhouden, zelfs niet als u zelf in uw gordel vastzit.
Als uw auto betrokken is geweest bij een verkeersongeluk, moet u het kinderzitje vervangen en de gordels en de ISOFIX verankeringen laten controleren.

Verantwoordelijkheid van de bestuurder tijdens het parkeren of stoppen van de auto

Laat nooit, zelfs niet eventjes, een kind, een afhankelijke volwassene of een dier in de auto achter als u deze verlaat.

Het kan zichzelf of anderen in gevaar brengen door bijvoorbeeld de motor te starten, door organen te bedienen zoals bijvoorbeeld de ruitbediening, of de portieren te vergrendelen.

Bovendien kan bij warm en/of zonnig weer de temperatuur in het interieur heel erg snel oplopen.

LEVENSGEVAAR OF GEVAAR VAN ERNSTIG LETSEL.

Gebruik van een kinderzitje

De bescherming die het kinderzitje biedt is afhankelijk van zijn capaciteit om het kind vast te houden en van de installatie ervan. Door een verkeerde installatie komt de bescherming van het kind in gevaar bij krachtig remmen of een botsing.

Controleer voordat u een kinderzitje koopt, of het voldoet aan de wettelijke eisen van het land waar u zich bevindt en of het gemonteerd kan worden in uw auto. Raadpleeg een merkdealer om te weten welke zitje geadviseerd worden voor uw auto.

Lees, vóór het monteren van een kinderzitje, de gebruiksaanwijzing en houd u aan de instructies. Neem, bij problemen met het installeren, contact op met de fabrikant van de uitrusting. Bewaar de gebruiksaanwijzing bij het zitje.

Geef het goede voorbeeld door uw gordel vast te maken en leer uw kind:
– zich correct vast te maken,
– in en uit te stappen aan de andere kant van het verkeer.

Gebruik geen tweedehands kinderzitje of zonder gebruiksaanwijzing.

Let op dat niets in de buurt van het kinderzitje de installatie ervan belemmert.

Laat een kind nooit onbewaakt achter in de auto.

Controleer of uw kind altijd vastzit en het harnas of de gordel correct is afgesteld en aangepast. Vermijd te dikke kleding waardoor ruimte tussen de riemen kan ontstaan.

Laat uw kind nooit zijn hoofd of armen uit het raam steken.

Controleer regelmatig de juiste houding van het kind, met name als het slaapt.

Kinderzitje “achterstevoren”
Het hoofd van een baby is, naar verhouding, zwaarder dan dat van een volwassene en de nek is zeer kwetsbaar. Vervoer het kind zo lang mogelijk in deze stand (minstens tot het 2 jaar is). Zo worden het hoofd en de nek ondersteund.
Kies een omhullend zitje voor een betere bescherming opzij en vervang het zodra het hoofd van het kind boven het kuipzitje uitsteekt.

Kinderzitje “vooruit”
Het hoofd en de buik van een kind zijn de lichaamsdelen die het meest beschermd moeten worden. Een vooruit bevestigd kinderzitje dat solide in de auto is bevestigd vermindert de gevaren van een klap tegen het hoofd. Vervoer uw kind in een vooruit bevestigd zitje met een harnas of een schootkussen als de lengte van het kind dat toelaat.
Kies een omhullend zitje voor een betere bescherming opzij.

Zittingverhogers
Vanaf 15 kg of 4 jaar kan een kind reizen op een zittingverhoger waarmee de autogordel kan worden aangepast aan zijn lichaamsbouw. De zitting van de verhoger moet geleiders hebben die de gordel over de heupen van het kind en niet over de buik laten lopen. Een in hoogte verstelbare rugleuning met een gordelgeleider wordt geadviseerd om de gordel op het midden van de schouder te plaatsen. Deze mag nooit over de hals of over de armen lopen.
Kies een omhullend zitje voor een betere bescherming opzij.

KINDERVEILIGHEID: keuze van de bevestiging van het kinderzitje (1/2)

Er zijn twee bevestigingssystemen voor kinderzitjes: met de autogordel of met het ISOFIX systeem.

Bevestiging met de autogordel

De autogordel moet worden afgesteld om goed te kunnen werken bij krachtig remmen of bij een botsing.

Laat de gordel lopen zoals de fabrikant van het kinderzitje voorschrijft.

Controleer altijd de vergrendeling van de autogordel door eraan te trekken en zet hem daarna zo strak mogelijk door op het kinderzitje te drukken.

Controleer of het zitje goed vastzit door het zitje naar links/rechts en naar voren/achteren te bewegen: het zitje moet stevig vast blijven zitten.

Controleer of het kinderzitje niet dwars is geïnstalleerd en niet tegen een ruit rust.

Verander niets aan de onderdelen van het oorspronkelijk gemonteerde systeem: gordels, ISOFIX, stoelen en de bevestigingen ervan.

Gebruik geen kinderzitje dat de gordel waarmee het vastzit zou kunnen losmaken: het onderstel van het zitje mag niet op de gesp en/of de sluiting van de gordel rusten.

De autogordel mag nooit losgemaakt of verdraaid worden. Laat de gordel nooit onder de armen of achter de rug lopen.
Controleer of de gordel niet beschadigd is door scherpe randen.
Als de autogordel niet normaal werkt, kan deze het kind niet beschermen. Raadpleeg een merkdealer. Gebruik deze zitplaats niet zolang de gordel niet is gerepareerd.

Bevestiging met ISOFIX systeem

Toegelaten zijn ISOFIX kinderzitjes die zijn goedgekeurd overeenkomstig het reglement ECE-R44 in één van de drie gevallen:
– universeel ISOFIX 3-punts vooruit;
– semi-universeel ISOFIX 2-punts;
– specifiek.

Controleer, voor deze twee laatste, of uw kinderzitje geïnstalleerd kan worden door de lijst van de geschikte auto’s te raadplegen.

Bevestig het kinderzitje met de ISOFIX grendels als het deze heeft. Het ISOFIX systeem garandeert een gemakkelijke, snelle en veilige montage.

Het ISOFIX-systeem bestaat uit 2 ringen en, in sommige gevallen, een derde ring.

Voordat u een ISOFIX kinderzitje installeert dat u hebt gekocht voor een andere auto, moet u nagaan of het geïnstalleerd mag worden. Raadpleeg de lijst van de fabrikant van het zitje waarop de auto's staan waarin het zitje gebruikt mag worden.

KINDERVEILIGHEID: keuze van de bevestiging van het kinderzitje (2/2)

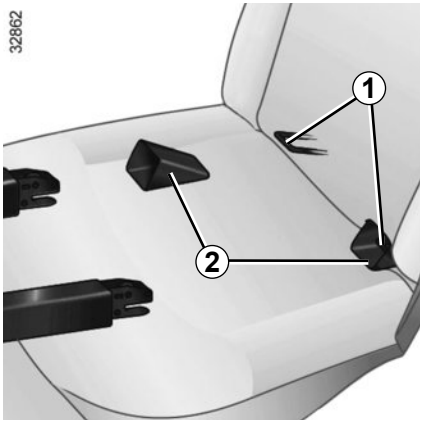

De twee ringen ***1*** bevinden zich tussen de rugleuning en de zitting van de stoel (achter een afdekkapje) en zijn te herkennen aan een markering.

Om het plaatsen en het vergrendelen van uw kinderzitje op de ringen ***1*** te vergemakkelijken, gebruikt u de geleiders ***2*** van het kinderzitje.

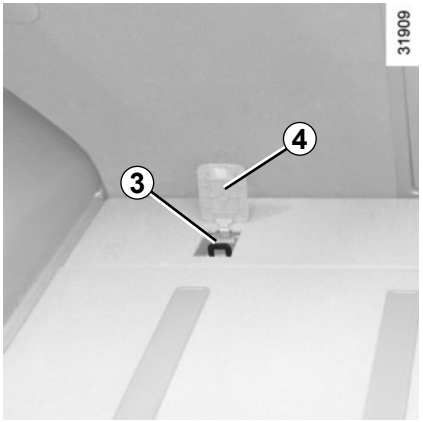

De derde ring wordt gebruikt voor het vastmaken van de bovenste riem van bepaalde kinderzitjes.

Om hierbij te kunnen komen, leidt u de gordel van het kinderzitje achter de rugleuning van de achterbank langs en opent u de klep ***4***.

Bevestig de haak van de riem aan de ring ***3*** van de bijbehorende kant en span de riem zodat de rugleuning van het kind in contact komt met de bovenkant van de rugleuning van de stoel van de auto.

De ISOFIX verankeringen mogen alleen gebruikt worden voor kinderzitjes met het ISOFIX systeem. Bevestig nooit andere kinderzitjes, noch de gordel of andere voorwerpen op deze verankeringspunten.

Controleer of niets in de weg zit bij de verankeringspunten.

Als uw auto betrokken is geweest bij een verkeersongeluk, moet u de ISOFIX verankeringen laten controleren en het kinderzitje vervangen.

Controleer of de rugleuning van het vooruit geplaatste kinderzitje goed tegen de rugleuning van de stoel in de auto is geplaatst.

In dit geval rust het kinderzitje niet altijd op de zitting van de stoel in de auto.

KINDERVEILIGHEID: installatie van het kinderzitje (1/3)

Op bepaalde zitplaatsen mogen geen kinderzitjes bevestigd worden Op het schema op de volgende bladzijde ziet u waar u een kinderzitje mag bevestigen.

De genoemde types kinderzitjes zijn niet overal leverbaar. Controleer voordat u een ander kinderzitje gebruikt, bij de fabrikant of het gemonteerd kan worden.

Monteer het kinderzitje bij voorkeur op een zitplaats achterin.

Controleer of het kinderzitje, door het installeren ervan in de auto, niet loskomt van het onderstel.

Als u de hoofdsteun moet verwijderen, berg deze dan goed op zodat deze niet in een projectiel kan veranderen bij krachtig remmen of een botsing.

Maak het kinderzitje altijd goed vast aan de auto, ook als het niet in gebruik is, zodat het niet in een projectiel kan veranderen bij krachtig remmen of een botsing.

Op zitplaats voorin

Het vervoer van een kind op de plaats van de passagier voorin is niet in alle landen toegestaan. Raadpleeg de geldende wetgeving en volg de aanwijzingen van het schema op de volgende bladzijde. Voordat u een kinderzitje op deze plaats installeert (indien dit toegestaan is):

– schakel de airbag uit (raadpleeg de volgende bladzijden);
– zet de autogordel zo ver mogelijk naar beneden;
– zet de stoel zo veel mogelijk naar achteren en zet de rugleuning licht schuin (ongeveer 25°);
– zet de zitting, indien mogelijk, zo ver mogelijk omhoog.

Wijzig deze afstellingen niet meer na het installeren van het kinderzitje.

LEVENSGEVAAR OF GEVAAR VAN ERNSTIG LETSEL: controleer voordat u een kinderzitje achterstevoren op deze plaats installeert, of de airbag wel is uitgeschakeld (raadpleeg de paragraaf “Kinderveiligheid: uitschakelen/inschakelen van de passagiersairbag voorin” in hoofdstuk 1).

Op zitplaats achter aan de zijkant

Een reiswieg wordt dwars in de auto geïnstalleerd en neemt ten minste twee zitplaatsen in beslag. Plaats het hoofd van het kind aan de tegenover het portier gelegen kant.

Zet de voorstoel van de auto zo ver mogelijk naar voren om een kinderzitje achterstevoren te installeren, en zet daarna de stoel(en) ervoor terug, overeenkomstig de gebruiksaanwijzing van de kinderzitje.

Voor de veiligheid van het vooruit geplaatste kind, mag u de stoel die voor het kind staat niet verder dan halverwege de stelrails naar achteren zetten, de rugleuning niet te schuin (25° maximaal) zetten en moet u de stoel zo hoog mogelijk zetten.

Controleer of het vooruit geplaatste kinderzitje goed tegen de rugleuning van de stoel van de auto rust en de hoofdsteun van de auto niet in de weg zit.

Op middelste zitplaats achter

Controleer of de gordel geschikt is voor de bevestiging van uw kinderzitje. Raadpleeg een merkdealer.

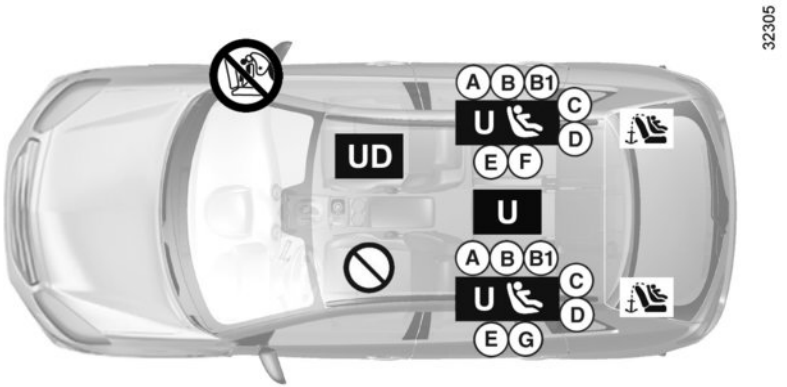

Overzicht van de installatie van kinderzitjes

Controleer de staat van de airbag voordat u een passagier laat plaatsnemen of een kinderzitje installeert.

Plaats verboden voor het installeren van een kinderzitje.

Kinderzitje bevestigd met behulp van de gordel

U Plaats toegelaten voor de bevestiging met de gordel van een als “Universeel” goedgekeurd zitje;

UD Plaats toegelaten voor de bevestiging met de gordel van **uitsluitend** een **achterstevoren geplaatst kinderzitje** dat goedgekeurd is als “Universeel”.

LEVENSGEVAAR OF GEVAAR VAN ERNSTIG LETSEL: controleer voordat u een kinderzitje achterstevoren op de plaats van de passagier voorin installeert, of de airbag wel is uitgeschakeld (raadpleeg de paragraaf “Kinderveiligheid: uitschakelen/inschakelen van de passagiersairbag voorin” aan het einde van de paragraaf).

Kinderzitje bevestigd met behulp van de ISOFIX bevestiging

plaats waar een ISOFIX kinderzitje is toegelaten.

de zitplaatsen achterin zijn voorzien van een verankering voor de bevestiging van een universeel ISOFIX kinderzitje vooruit. De verankeringen bevinden zich onder de mat in de bagageruimte, achter de bank.

De grootte van een ISOFIX kinderzitje wordt aangegeven door een letter:

- A, B en B1: voor zitjes vooruit van groep 1 (van 9 tot 18 kg);
- C : zitjes achterstevoren van groep 1 (van 9 tot 18 kg);
- D en E: kuipzitjes of zitjes achterstevoren van groep 0 of 0+ (onder 13 kg);
- F en G: reiswiegen van groep 0 (onder 10 kg).

Door het gebruik van een niet bij de auto passend kinderveiligheidssysteem wordt de baby of het kind niet correct beschermd. Het kan ernstig of zelfs dodelijk letsel oplopen.

KINDERVEILIGHEID: installatie van het kinderzitje (3/3)

In de tabel hieronder staat dezelfde informatie als op het overzicht van de vorige bladzijde, overeenkomstig de wettelijke voorschriften.

Type kinderzitje	Gewicht van het kind	Grootte van het zitje ISOFIX	Zitplaats passagier voor (1) (5)	Zitplaatsen zijkant achter	Zitplaats midden achter
Reiswieg dwars Groep 0	< tot 10 kg	F- G	X	U - IL (2)	U
Kuipzitje/kinderzitje achterstevoren Groep 0, 0 + en 1	< tot 13 kg en 9 tot 18 kg	C, D, E	U	U - IL (3)	U
Kinderzitje vooruit geplaatst Groep 1	9 tot 18 kg	A, B, B1	X	U - IUF - IL (4)	U
Zittingverhoger Groep 2 en 3	15 tot 25 kg en 22 tot 36 kg		X	U (4)	U

X = Plaats niet toegestaan voor het installeren van een kinderzitje.
U = Plaats toegestaan voor bevestiging met autogordel van een kinderzitje dat goedgekeurd is als “universeel”; controleer of het gemonteerd kan worden.
IUF/IL = Plaats toegestaan voor bevestiging met ISOFIX-systeem, indien aanwezig, van een kinderzitje dat goedgekeurd is als “universeel/semiuniverseel of specifiek voor een auto”; controleer of het gemonteerd kan worden.

(1) Alleen een kinderzitje type achterstevoren kan worden geïnstalleerd op deze plaats: zet de stoel zo ver mogelijk naar achteren en zo hoog mogelijk, en zet de rugleuning licht schuin (ongeveer 25°).
(2) Een reiswieg wordt dwars in de auto geïnstalleerd en neemt twee zitplaatsen in beslag. Plaats het hoofd van het kind aan de tegenover het portier van de auto gelegen kant.
(3) Zet de voorstoel(en) van de auto zo ver mogelijk naar voren om een kinderzitje achterstevoren te installeren, en zet daarna de stoel(en) ervoor terug, zoals voorgeschreven is in de gebruiksaanwijzing van het kinderzitje.
(4) Kinderzitje “vooruit”; plaats de rugleuning van het kinderzitje tegen de rugleuning van de auto. Stel de hoogte van de hoofdsteun af of verwijder deze indien nodig. Zet de stoel niet verder naar achteren dan halverwege de stelrails en zet de rugleuning ervan niet schuiner dan 25°.

(5) LEVENSGEVAAR OF GEVAAR VAN ERNSTIG LETSEL: controleer voordat u een kinderzitje achterstevoren op de plaats van de passagier voorin installeert, of de airbag wel is uitgeschakeld (raadpleeg de paragraaf “Kinderveiligheid: uitschakelen/inschakelen van de passagiersairbag voorin” aan het einde van de paragraaf).

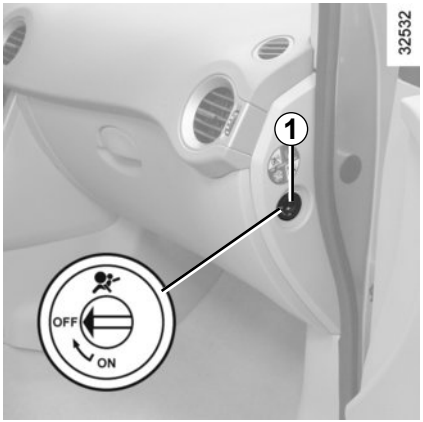

Uitschakelen van de passagiersairbags voorin

(voor de auto's die hiermee uitgerust zijn)

Voordat u een kinderzitje kunt installeren op de passagiersstoel voorin, moet u **verplicht** de aanvullende veiligheidsvoorzieningen bij de autogordel van de passagier voorin uitschakelen.

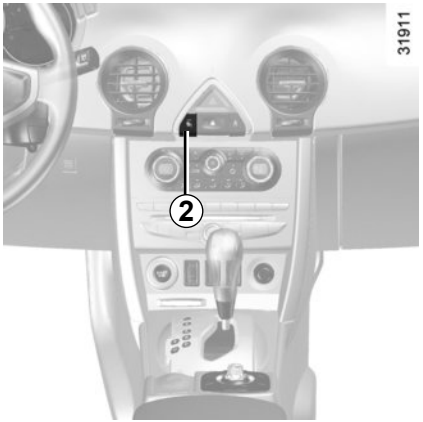

Om de airbags uit te schakelen: steek bij stilstaande auto de ingebouwde sleutel in de schakelaar ***1***, duw hem in en draai hem daarna in de stand **OFF**.

Contact aan, controleer **altijd** of het controlelampje oplicht op het instrumentenpaneel ***2*** of op het centrale display en, afhankelijk van de auto, of de boodschap "Airbag passagier uit" zichtbaar is.

Dit lampje blijft constant branden om u eraan te herinneren dat u een kinderzitje kunt gebruiken.

GEVAAR

Omdat het gevaarlijk is als de passagiersairbag voorin in werking komt als er een kinderzitje achterstevoren op de voorstoel is geplaatst, mag u **NOOIT** een kinderzitje achterstevoren (met de rug naar de weg) installeren op een voorstoel met een actieve frontale airbag. Gevaar voor ernstige verwondingen als de airbag zich ontplooit.

Het in- en uitschakelen van de passagiersairbag moeten **bij stilstaande auto** gebeuren.

Als dit bij rijdende auto gebeurt, lichten de controlelampjes en op.

Om de staat van de airbag weer in overeenstemming te brengen met de stand van de grendel, zet u het contact uit en weer aan.

KINDERVEILIGHEID: uitschakelen, inschakelen van de passagiersairbag voorin (2/3)

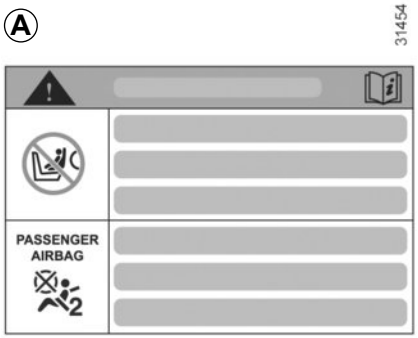

De merktekens op het dashboard en de stickers ***A*** aan elke kant van de zonneklep van de passagier ***3*** (bijvoorbeeld de sticker hierboven), herinneren u aan deze instructies.

GEVAAR

Omdat het gevaarlijk is als de passagiersairbag voorin in werking komt als er een kinderzitje achterstevoren op de voorstoel is geplaatst, mag u **NOOIT** een kinderzitje achterstevoren (met de rug naar de weg) installeren op een voorstoel met een actieve frontale airbag. Gevaar voor ernstige verwondingen als de airbag zich ontplooit.

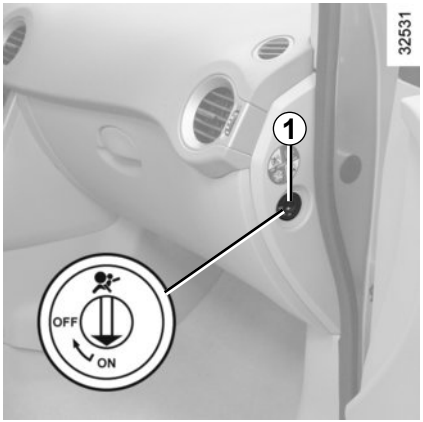

Inschakelen van de passagiersairbags voorin

Zodra het kinderzitje van de passagiersstoel verwijderd is, moet u de airbags weer inschakelen om de voorpassagier bij een botsing te beschermen.

Om de airbags weer in te schakelen: steek bij stilstaande auto de ingebouwde sleutel in de grendel ***1***, duw hem in en draai hem daarna in de stand **ON**.
Controleer met het contact aan **altijd** of het lampje op het instrumentenpaneel ***2*** of op het centrale display uit is.
De aanvullende veiligheidsvoorzieningen van de autogordel van de voorpassagier zijn ingeschakeld.

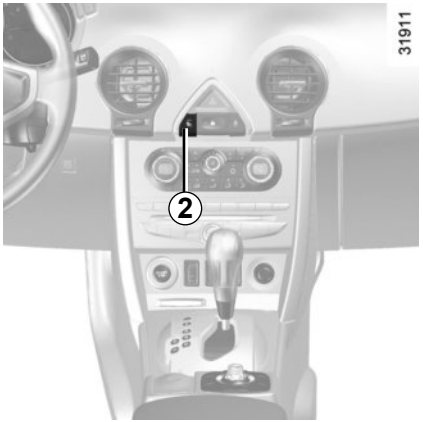

Storingen

Bij een storing knippert het controlelampje en het controlelampje licht op het instrumentenpaneel op met de boodschap “airbag controleren”.

Raadpleeg zo spoedig mogelijk uw merkdealer.

In geval van een storing aan het systeem voor het in- en uitschakelen van de passagiersairbags, is het verboden een achterstevoren geplaatst kinderzitje op de voorstoel te gebruiken.

Het gebruik van de voorstoel door een passagier wordt ook afgeraden.

Het in- en uitschakelen van de passagiersairbag moeten **bij stilstaande auto** gebeuren.

Als dit bij rijdende auto gebeurt, lichten de controlelampjes en op.

Om de staat van de airbag weer in overeenstemming te brengen met de stand van de grendel, zet u het contact uit en weer aan.

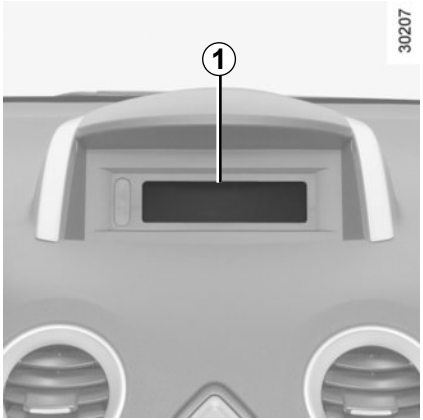

Contact aan: de tijd en de buitentemperatuur worden weergegeven.

Klokje *1* op tijd zetten

Raadpleeg het specifieke instructieboekje van de uitrusting (navigatiesysteem, radio) voor de bijzonderheden ervan.

Als de elektrische voeding onderbroken is geweest (losgenomen accukabel, zekering doorgebrand, enz.) moet u het klokje weer gelijk zetten.

Zet het alleen bij stilstaande auto gelijk.

Buitentemperatuurmeter

Bijzonderheid:

Als de buitentemperatuur tussen – 3 °C en + 3 °C ligt, knipperen de tekens °C (waarschuwing voor kans op gladheid).

NB: in sommige gevallen (auto heeft minder dan 3,5 uur stilgestaan), kan de informatie op het scherm bij het weer aanzetten van het contact fout zijn.

Buitentemperatuurmeter

De buitenthermometer is beslist geen gladheidsdetector. Gladheid is niet alleen van de temperatuur afhankelijk, maar van meer factoren zoals de ligging van de weg en de vochtigheid van de lucht.

BEDIENINGSORGANEN LINKS STUUR (1/2)

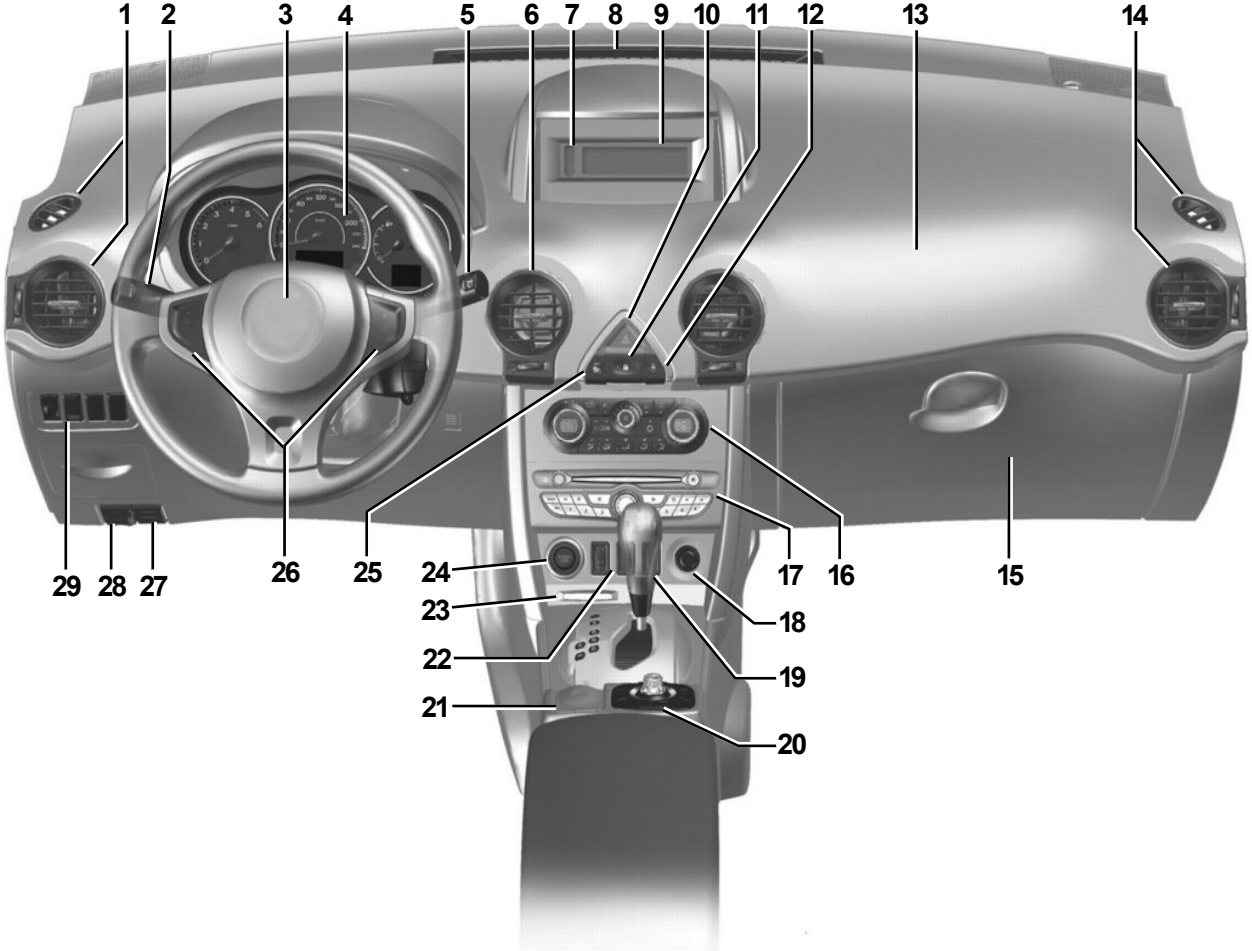

BEDIENINGSORGANEN LINKS STUUR (2/2)

De aanwezigheid van de hierna beschreven uitrusting IS AFHANKELIJK VAN DE UITVOERING VAN DE AUTO EN VAN HET LAND.

1 Ventilatieroosters.

2 Schakelaar voor:

– Richtingaanwijzers;

– Verlichting;

– Mistlichten voor;

– Mistachterlicht.

3 Plaats voor bestuurdersairbag en claxon.

4 Instrumentenpaneel.

5 Schakelaar voor:

– Ruitenwisser/ruitensproeier voor en achter;

– Functiekeuzetoets van de boordcomputer.

6 Centrale ventilatieroosters.

7 Waarschuwingslampje autogordel niet vastgemaakt en waarschuwingslampje passagiersairbag uitgeschakeld.

8 Ontwasemingssleuf onder de voorruit.

9 Aanduiding, afhankelijk van het type auto, van tijd, temperatuur, radiogegevens, navigatiesysteem enz.

10 Schakelaar voor de alarmknipperlichten.

11 Schakelaar centrale portiervergrendeling.

12 Waarschuwingslampje autogordel passagiersstoel.

13 Plaats passagiersairbag.

14 Ventilatieroosters.

15 Dashboardkastje.

16 Bedieningspaneel van de airconditioning.

17 Audio-installatie.

18 Aansteker.

19 Versnellingshendel.

20 Navigatiesysteem.

21 Handrem of automatische parkeerrem.

22 Schakelaar voor:

– Afdalingscontrole;

– Snelheidsregelaar/-begrenzer.

23 Kaartlezer.

24 Startschakelaar.

25 Controlelampje uitschakelen van de passagiersairbag.

26 Schakelaars voor de snelheidsregelaar/-begrenzer.

27 Knop voor het ontgrendelen van de achterklep.

28 Motorkap openen.

29 Schakelaars:

– Draaiknop voor het afstellen van de hoogte van de koplampen;

– Draaiknop voor de afstelling van lichtsterkte van het paneel en het dashboard;

– Schakelaar voor het uitschakelen van de parkeerhulp;

– Schakelaar voor het uitschakelen van de stabiliteitscontrole.

BEDIENINGSORGANEN RECHTS STUUR (1/2)

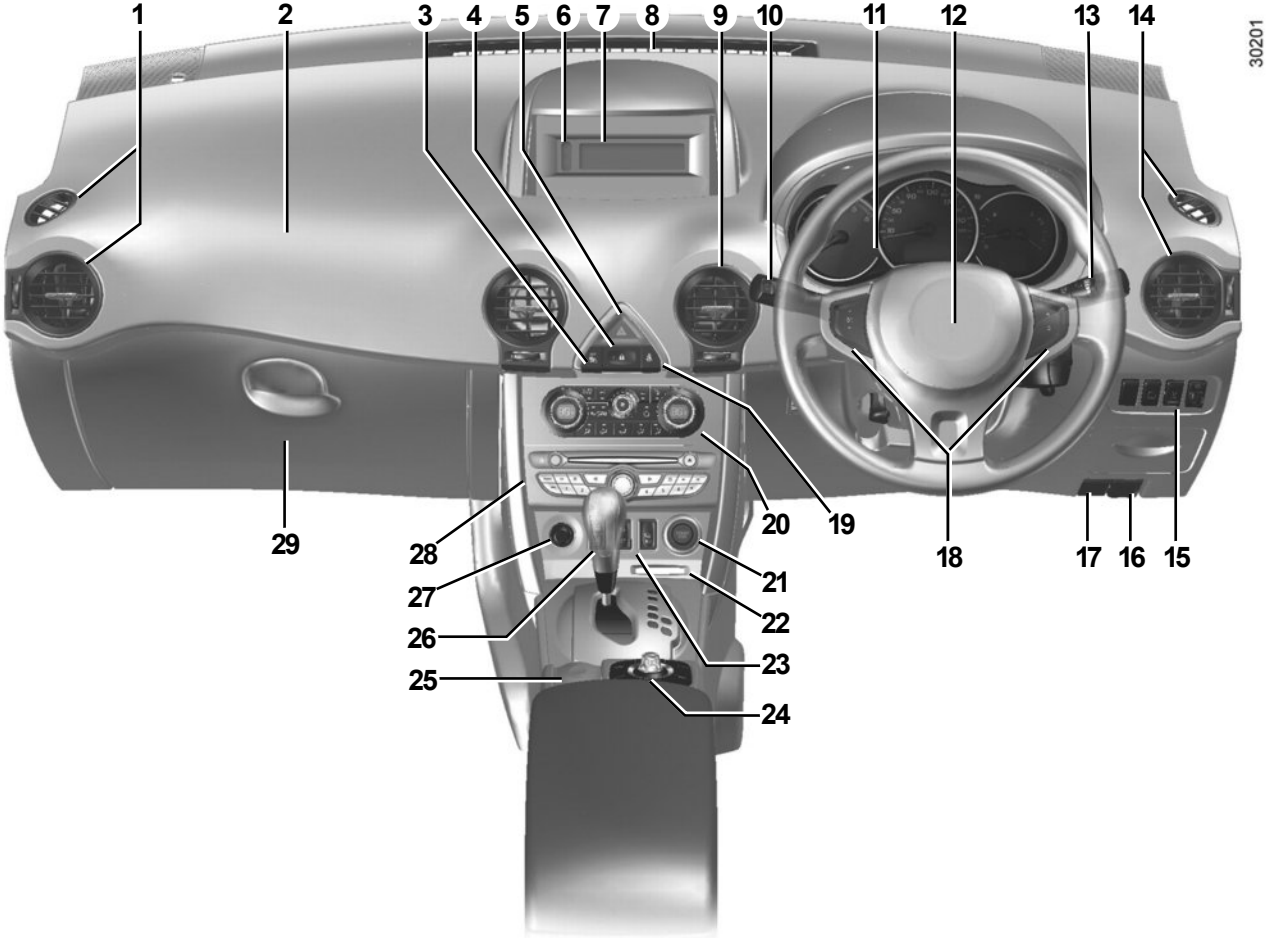

BEDIENINGSORGANEN RECHTS STUUR (2/2)

De aanwezigheid van de hieronder beschreven organen is AFHANKELIJK VAN HET LAND EN HET UITRUSTINGSNIVEAU VAN DE AUTO.

1 Ventilatieroosters.

2 Plaats passagiersairbag.

3 Controlelampje uitschakelen van de passagiersairbag.

4 Schakelaar centrale portiervergrendeling.

5 Schakelaar voor de alarmknipperlichten.

6 Waarschuwingslampje autogordel niet vastgemaakt en waarschuwingslampje passagiersairbag uitgeschakeld.

7 Aanduiding, afhankelijk van het type auto, van tijd, temperatuur, radiogegevens, navigatiesysteem enz.

8 Ontwasemingssleuf onder de voorruit.

9 Centrale ventilatieroosters.

10 Schakelaar voor:

– Richtingaanwijzers;

– Verlichting;

– Mistlichten voor;

– Mistachterlicht.

11 Instrumentenpaneel.

12 Plaats voor bestuurdersairbag en claxon.

13 Schakelaar voor:

– Ruitenwisser/ruitensproeier voor en achter;

– Functiekeuzetoets van de boordcomputer.

14 Ventilatieroosters.

15 Schakelaars:

– Draaiknop voor het afstellen van de hoogte van de koplampen;

– Draaiknop voor de afstelling van lichtsterkte van het paneel en het dashboard;

– Schakelaar voor het uitschakelen van de parkeerhulp;

– Schakelaar voor het uitschakelen van de stabiliteitscontrole.

16 Knop voor het ontgrendelen van de motorkap.

17 Knop voor het ontgrendelen van de achterklep.

18 Schakelaars voor de snelheidsregelaar/-begrenzer.

19 Waarschuwingslampje autogordel passagiersstoel.

20 Bedieningspaneel van de airconditioning.

21 Startschakelaar.

22 Kaartlezer.

23 Schakelaar voor:

– Afdalingscontrole;

– Snelheidsregelaar/-begrenzer.

24 Navigatiesysteem.

25 Hand- of automatische parkeerrem.

26 Versnellingshendel.

27 Aansteker.

28 Radiovoorbereiding.

29 Dashboardkastje.

WAARSCHUWINGSLAMPJES (1/4)

De aanwezigheid en de werking van de lampjes ZIJN AFHANKELIJK VAN HET LAND, HET UITRUSTINGSNIVEAU EN EVENTUELE OPTIES VAN DE AUTO.

Het **instrumentenpaneel *A*** wordt verlicht bij het aanzetten van het contact.
Het oplichten van sommige controlelampjes gaat vergezeld van een boodschap.

Waarschuwingslampje : Het is nodig direct **voorzichtig** naar een merkdealer te rijden. Als u dit voorschrift negeert, loopt u het risico dat uw auto beschadigd wordt.

Waarschuwingslampje airbag
Het licht op bij het starten van de motor en dooft na enkele seconden. Als het niet oplicht bij het aanzetten van het contact of als het oplicht bij draaiende motor, wijst dit op een storing in het systeem. Raadpleeg zo spoedig mogelijk een merkdealer.

Controlelampjes voor de snelheidsregelaar/-begrenzer
Raadpleeg de paragraaf “Snelheidsregelaarbegrenzer” in hoofdstuk 2.

Controlelampje stoelverwarming passagier
Het geeft aan dat de stoelverwarming aan passagierskant werkt.

Het waarschuwingslampje STOP dwingt u, voor uw veiligheid, direct te stoppen zonder het verkeer in gevaar te brengen. Stop de motor en start deze niet opnieuw. Roep de hulp in van een merkdealer.

Waarschuwingslampje luchtverontreiniging
Dit gaat branden bij het aanzetten van het contact, en dooft na het starten van de motor.
– Als het continu brandt, moet u zo snel mogelijk een merkdealer raadplegen.
– Als het knippert, moet u vaart verminderen tot het knipperen ophoudt. Raadpleeg zo spoedig mogelijk een merkdealer.

Raadpleeg de paragraaf “Tips voor zuinig rijden en minder luchtverontreiniging” in hoofdstuk 2.

Als er geen visueel of geluidssignaal terug komt, geeft het een storing van het instrumentenpaneel weer. U moet direct stoppen zonder het overige verkeer in gevaar te brengen. Zorg dat de auto inderdaad goed gestopt is en neem contact op met een merkdealer.

WAARSCHUWINGSLAMPJES (2/4)

De aanwezigheid en de werking van de lampjes ZIJN AFHANKELIJK VAN HET LAND, HET UITRUSTINGSNIVEAU EN EVENTUELE OPTIES VAN DE AUTO.

Waarschuwingslampje

Dit gaat branden bij het aanzetten van het contact, en dooft zodra de motor draait. Het kan tegelijk gaan branden met andere controlelampjes en/of boodschappen op het instrumentenpaneel.

Het is nodig direct **voorzichtig** naar een merkdealer te rijden. Als u dit voorschrift negeert, loopt u het risico dat uw auto beschadigd wordt.

Waarschuwingslampje stop onmiddellijk

Dit gaat branden bij het aanzetten van het contact, en dooft zodra de motor draait. Het gaat tegelijk met andere waarschuwingslampjes en/of boodschap(pen) branden en gaat vergezeld van een geluidssignaal.

Het dwingt u, voor uw veiligheid, direct te stoppen zonder het verkeer in gevaar te brengen. Stop de motor en start deze niet opnieuw.

Roep de hulp in van een merkdealer.

Waarschuwingslampjes van storing van de automatische parkeerrem en controlelampje van storing van het remsysteem

Als het tijdens het remmen gaat branden met het waarschuwingslampje STOP, dan wijst het op een daling van de hoeveelheid remvloeistof of een storing aan het remsysteem.

Stop en roep de hulp in van een merkdealer.

Waarschuwingslampje laadstroom

Als het tijdens het rijden gaat branden met het controlelampje STOP is er een storing in het laadstroomcircuit van de accu.

Waarschuwingslampje oliedruk

Als het tijdens het rijden gaat branden met het waarschuwingslampje STOP en er een geluidssignaal klinkt, moet u direct stoppen en het contact afzetten.

Controleer het oliepeil (raadpleeg de paragraaf “Motoroliepeil” in hoofdstuk 4). Als het peil normaal is, is er een andere oorzaak: roep de hulp in van een merkdealer.

De aanwezigheid en de werking van de lampjes ZIJN AFHANKELIJK VAN HET LAND, HET UITRUSTINGSNIVEAU EN EVENTUELE OPTIES VAN DE AUTO.

Controlelampje voor brandstofbesparing

Ze lichten op om u te adviseren naar een hogere versnelling (pijl omhoog) of lagere versnelling (pijl omlaag) te schakelen.

Controlelampje brandstofpeil

Ga zo snel mogelijk tanken als dit controlelampje oplicht of knippert.

Vanaf het eerste oplichten van het waarschuwingslampje kunt u nog ongeveer 50 km rijden.

Controlelampje controlesysteem bandenspanning

Raadpleeg de paragraaf “Controlesysteem bandenspanning” in hoofdstuk 2.

Controlelampje voorverwarming (dieselmotor)

Met contact aan licht het op. Het geeft aan dat voorverwarmingsstiften werken. Zodra het dooft, start de motor weer.

Controlelampje van het roetfilter (afhankelijk van de auto)

Raadpleeg de paragraaf “Bijzonderheden dieselmotoren met roetfilter” in hoofdstuk 2.

Controlelampje van de werking met 2 aangedreven wielen

Raadpleeg de paragraaf “Integrale aandrijving: 4-wielaandrijving(4WD)" in hoofdstuk 2.

Controlelampje van de snelheid bij het afdalen

Dit gaat branden bij het aanzetten van het contact en dooft na enkele secondes. Raadpleeg de paragraaf “Hulp- en correctiesystemen tijdens het rijden” in hoofdstuk 2.

Controlelampje van de vergrendeling van de 4-wielaandrijving.

Raadpleeg de paragraaf “Integrale aandrijving: 4-wielaandrijving(4WD)" in hoofdstuk 2.

De aanwezigheid en de werking van de lampjes ZIJN AFHANKELIJK VAN HET LAND, HET UITRUSTINGSNIVEAU EN EVENTUELE OPTIES VAN DE AUTO.

Waarschuwingslampje autogordel voorin

Het gaat branden bij het starten van de motor en daarna, als de autogordel van de bestuurder of de passagier voorin (als de stoel bezet is) niet is vastgemaakt en wanneer de auto ongeveer 20 km/uur heeft bereikt, knippert het en klinkt een geluidssignaal gedurende ongeveer 120 seconden.

NB: een voorwerp op de zitting van de passagiersstoel kan in sommige gevallen het waarschuwingslampje inschakelen.

Controlelampje van de correctiesystemen tijdens het rijden

Raadpleeg de paragraaf “Correctiesystemen tijdens het rijden” in hoofdstuk 2.

Waarschuwingslampje antiblokkeersysteem

Dit gaat branden bij het aanzetten van het contact en dooft na enkele seconden. Als het niet dooft na het aanzetten van het contact of als het oplicht tijdens het rijden, wijst dit op een storing in het antiblokkeersysteem van de wielen. Er kan dan met de auto worden geremd als bij een auto zonder ABS: Raadpleeg snel een merkdealer.

Waarschuwingslampje handrem of automatische parkeerrem vastgezet

Raadpleeg paragraaf “Handrem” of “Automatische parkeerrem” in hoofdstuk 2.

Controlelampje markeringslicht

Controlelampje grootlicht

Controlelampje dimlicht

Controlelampje mistlichten voor

Controlelampje mistachterlicht

Controlelampje richtingaanwijzers rechts

Controlelampje richtingaanwijzers links

Toerenteller *1* (tr/min × 1 000)

De rode zone geeft het motortoerental dat niet overschreden mag worden.

Snelheidsmeter *2* (geeft aan in km/u of mph)

Geluidssignaal snelheidsverklikker

Afhankelijk van de uitvoering van de auto klinkt er iedere 40 seconden gedurende 10 seconden een geluidssignaal zolang de auto sneller rijdt dan 120 km/u.

Brandstofpeilmeter *3*

Als het minimumpeil is bereikt, licht het waarschuwingslampje in de meter op. Ga zo snel mogelijk tanken. Vanaf het eerste oplichten van het waarschuwingslampje kunt u nog ongeveer 50 km rijden.

Koelvloeistof temperatuurmeter

Bij normaal gebruik blijft de wijzer ***6*** voor het merkteken ***5***. Bij zware motorbelasting kan hij wel in de buurt van het gebied ***5*** komen.

Er wordt alleen een alarm afgegeven als het controlelampje STOP en het controlelampje oververhitting van de motor ***4*** oplichten en de boodschap “Oververhitting motor” op het instrumentenpaneel verschijnt.

Waarschuwing minimumpeil motorolie *7*

Met contact aan waarschuwt het display over het minimumpeil van de motorolie. Raadpleeg de paragraaf “Peil van de motorolie” in hoofdstuk 4.

Boordcomputer *7*

De reisparameters en waarschuwingsboodschappen worden op het display ***7*** weergegeven. Raadpleeg op de volgende bladzijden de paragraaf “Boordcomputer”.

Informatiedisplay *8*

Afhankelijk van de auto kan het display ***8*** de volgende informatie weergeven:

– de staat van de portieren;

– de staat van de bandenspanning (raadpleeg de paragraaf “Controlesysteem bandenspanning” in hoofdstuk 2);

– de ingeschakelde versnelling (auto met automatische transmissie).

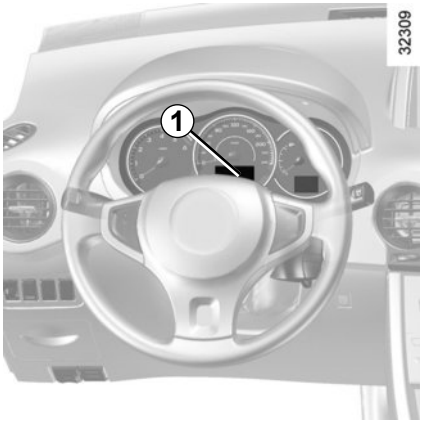

Boordcomputer *1*

Deze omvat de volgende functies:

– afgelegde afstand;

– gegevens van de reis;

– informatieboodschappen;

– storingsboodschappen (in combinatie met het lampje);

– alarmboodschappen (in combinatie met het lampje STOP).

Alle functies zijn beschreven op de volgende bladzijden.

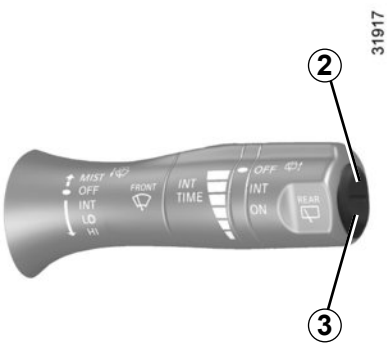

Functiekeuzetoetsen *2* en *3*

Laat door achter elkaar en kort in te drukken naar boven (toets ***2***) of naar beneden (toets ***3***) de volgende informatie langskomen (de weergave hangt af van de uitrusting van de auto en het land).

a) totaalteller en dagteller van de afgelegde afstand;

b) gegevens van de reis (afhankelijk van de auto):

– verbruikte brandstof;
– gemiddeld verbruik;
– actueel verbruik;
– bereik met de overgebleven brandstof;
– afgelegde afstand;
– gemiddelde snelheid.

c) overgebleven afstand tot de volgende olieverversing,

d) snelheidsinstelling (snelheidsregelaar/-begrenzer);

e) functieoverzicht, informatieboodschappen en storingsboodschappen.

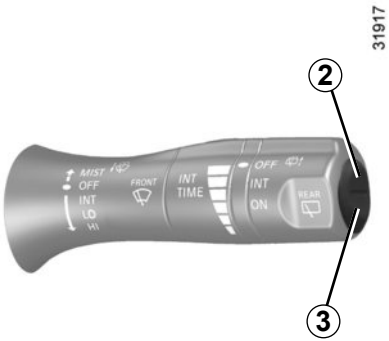

Nulinstelling van de dagteller

Gekozen aanduiding op “dagteller”, druk op een van de toetsen ***2*** of ***3*** tot de nulinstelling van de dagteller.

Nulinstelling van de gegevens van de reis

Gekozen aanduiding op één van de gegevens van de reis, druk op een van de toetsen ***2*** of ***3*** tot de nulinstelling van de aanduiding.

Betekenis van de waarden gedurende de eerste paar kilometer na een nulinstelling

De waarden van gemiddeld verbruik, bereik en gemiddelde snelheid worden stabieler en nauwkeuriger naarmate de afgelegde afstand vanaf de laatste nulinstelling groter wordt.

De eerste kilometers na de nulinstelling kunt u constateren dat de actieradius toeneemt tijdens het rijden. Uitgaande van het gemiddelde verbruik sinds de laatste nulinstelling en de hoeveelheid brandstof in de tank. Het gemiddelde verbruik kan afnemen als:

– de auto met een constante snelheid rijdt;

– de motor zijn bedrijfstemperatuur bereikt (nulinstelling bij koude motor);

– u vanuit druk stadsverkeer op de buitenweg komt.

Automatische nulinstelling van de gegevens van de reis

De nulinstelling gebeurt automatisch als één van de gegevens zijn maximale waarde bereikt.

De hierna beschreven weergave informatie HANGT AF VAN DE UITRUSTING VAN DE AUTO EN VAN HET LAND.

Voorbeelden van de selectie	Betekenis van de gekozen aanduiding
123456 Km 1234.5 Km (28217)	**a) Totaalteller en dagteller.**
Carburant 25 L (28223)	**b) Gegevens van de reis.** **Gebruikte brandstof** sinds de laatste nulinstelling.
Moyenne 7.2 L/100 (28224)	**Gemiddeld verbruik** sinds de laatste nulinstelling. De waarde wordt aangegeven na minstens 500 meter gereden te hebben sinds de laatste nulinstelling.

BOORDCOMPUTER (4/10)

De hierna beschreven weergave informatie HANGT AF VAN DE UITRUSTING VAN DE AUTO EN VAN HET LAND.

Voorbeelden van de selectie	Betekenis van de gekozen aanduiding
Instantanée 9.2 L/100 (28225)	**Actueel verbruik.** De waarde wordt aangegeven bij een snelheid van meer dan 30 km/u.
Autonomie 160 Km (31592)	**Het bereik met de overgebleven brandstof.** Uitgaande van het gemiddelde verbruik sinds de laatste nulinstelling en de hoeveelheid brandstof in de tank. Deze waarde wordt aangegeven na 500 meter gereden te hebben.
Distance 275.5 Km (28227)	**Afgelegde afstand** sinds de laatste nulinstelling.
Moyenne 58.9 Km/h (28228)	**Gemiddelde snelheid** sinds de laatste nulinstelling. Deze waarde wordt aangegeven na 500 meter gereden te hebben.

De hierna beschreven weergave informatie HANGT AF VAN DE UITRUSTING VAN DE AUTO EN VAN HET LAND.

Voorbeelden van de selectie	Betekenis van de gekozen aanduiding
Prévoir révision sous 1432 Km (28218)	**c) Afstand onderhoudsbeurt.** Overgebleven afstand tot de volgende onderhoudsbeurt, daarna, als de afstand dichtbij de termijn is, zijn verschillende gevallen mogelijk: – resterende afstand is minder dan **1500** km: de boodschap “Onderhoud uitvoer. over” en de resterende kilometers verschijnen; – overgebleven afstand is **0 km of datum van onderhoudsbeurt bereikt:** de boodschap “onderhoudsbeurt uitvoeren” wordt weergegeven en het controlelampje licht op. Laat zo snel mogelijk een onderhoudsbeurt uitvoeren.
Faire révision (28219)	

N.B.: afhankelijk van de auto, past het onderhoudsinterval zich aan de rijstijl aan (veel langzaam rijden, huis-aan-huis bezorgen, lang rijden met stationair toerental, trekken, enz.). De overgebleven afstand tot de volgende onderhoudsbeurt kan dus in dit geval sneller afnemen dan de werkelijk afgelegde afstand.

Resetten van het display na onderhoud volgens het onderhoudsprogramma.
De overgebleven afstand tot de volgende onderhoudsbeurt mag pas opnieuw gereset worden na een onderhoudsbeurt die in overeenstemming is met de voorschriften van het onderhoudsdocument. Als u besluit om eerder olie te laten verversen, reset deze meter dan niet bij elke olieverversing, dit voorkomt dat het vervangingsinterval van andere onderdelen, zoals voorzien is in het onderhoudsprogramma, overschreden wordt.

Om de afstand tot de volgende olieverversing/onderhoudsbeurt te resetten, drukt u ongeveer 10 secondes zonder onderbreking op een van de toetsen van de nulinstelling van de weergave, tot de afstand tot de volgende onderhoudsbeurt permanent wordt weergegeven.

Gegevens van de reis

De hierna beschreven weergave informatie HANGT AF VAN DE UITRUSTING VAN DE AUTO EN VAN HET LAND.

Voorbeelden van de selectie	Betekenis van de gekozen aanduiding
Régulateur 90 Km/h 28221	
	e) Ingestelde snelheid van de snelheidsregelaar/-begrenzer. Raadpleeg de paragraaf “Snelheidsregelaar/-begrenzer” in hoofdstuk 2.
Limiteur 90 Km/h 28222	
Pas de message mémorisé 28229	
	g) Functieoverzicht. Aanduiding achtereenvolgens: – informatieboodschappen (kaartbatterijtje vervangen enz.); – storingsboodschappen (inspuitsysteem controleren enz.).

Informatieboodschappen

Deze bieden hulp tijdens het starten van de auto of geven informatie over een keuze die gemaakt kan worden of over de manier van rijden. Voorbeelden van informatieboodschappen worden hierna gegeven.

Voorbeelden van boodschappen	Betekenis van de boodschappen
“Olie bijvullen”	U moet zo snel mogelijk bijvullen.
“Vervang batterij sleutelkaart ”	Het batterijtje van de card is bijna leeg (raadpleeg de paragraaf “Renault card: batterijtje" in hoofdstuk 5).
“Brandstoffilter aftappen”	Geeft aan dat er water in het brandstoffilter is, raadpleeg zo snel mogelijk uw merkdealer.
“Kaart afwezig ingedrukt houden”	Om de motor te stoppen moet u, als geen card is herkend, een keer lang drukken op de knop voor het starten/stoppen van de motor.
“Ontkoppel+ START”	Om te kunnen starten moet u het koppelingspedaal indrukken voordat u op de knop voor het starten/stoppen van de motor drukt.

Storingsboodschappen

Zij verschijnen bij het waarschuwingslampje en het is nodig direct voorzichtig naar een merkdealer te rijden. Als u dit voorschrift negeert, loopt u het risico dat uw auto beschadigd wordt.
Zij verdwijnen door een druk op de keuzetoets van de aanduiding of na enkele secondes en worden opgeslagen in het functieoverzicht. Het lampje blijft branden. Voorbeelden van storingsboodschappen worden hieronder gegeven.

Voorbeelden van boodschappen	Betekenis van de boodschappen
“Controleervoertuig”	Geeft een storing aan van een van de opname-elementen van de pedalen, van het beheersysteem van de accu of van een opname-element van het oliepeil.
“Controleerstuurbekracht.”	Geeft een storing aan van het systeem van de stuurbekrachtiging.
“Controleer parkeerrem”	Geeft een storing aan van de parkeerrem.
“Controleer lucht- verontreiniging”	Geeft een storing aan van het luchtverontreinigingssysteem van de auto.
“Controleer 4WD”	Geeft een storing aan van het systeem van de integrale transmissie (4WD) van de auto.
“Controleer airbag”	Geeft een storing aan van het systeem van de airbags (airbag, gordelspanners, enz.).

Alarmboodschappen

Zij verschijnen met het controlelampje STOP en dwingen u, voor uw veiligheid, direct te stoppen zonder het verkeer in gevaar te brengen. Stop de motor en start deze niet opnieuw. Roep de hulp in van een merkdealer.
Voorbeelden van alarmboodschappen worden hierna gegeven. **NB.:** de boodschappen verschijnen op het display alleen of afwisselend (als er meer boodschappen zijn), zij kunnen gecombineerd zijn met een waarschuwingslampje en/of een geluidssignaal.

Voorbeelden van boodschappen	Betekenis van de boodschappen
“Storing inspuitsysteem”	Geeft een ernstig probleem met de motor aan.
“Storing oliedruk”	Geeft een te lage oliedruk in de motor aan.
“Storing remsysteem”	Geeft een storing van het remsysteem aan.
“Storing opladen accu”	Geeft een probleem aan in het laadstroomcircuit van de accu van de auto.
“Storing stuurbekracht.”	Geeft een storing aan van het systeem van de stuurbekrachtiging.
“Storing parkeerrem”	Geeft een storing aan van het systeem van de parkeerrem.

Alarmboodschappen

Zij verschijnen met het controlelampje STOP en dwingen u, voor uw veiligheid, direct te stoppen zonder het verkeer in gevaar te brengen. Stop de motor en start deze niet opnieuw. Roep de hulp in van een merkdealer.
Voorbeelden van alarmboodschappen worden hierna gegeven. **NB.:** de boodschappen verschijnen op het display alleen of afwisselend (als er meer boodschappen zijn), zij kunnen gecombineerd zijn met een waarschuwingslampje en/of een geluidssignaal.

Voorbeelden van boodschappen	Betekenis van de boodschappen
“Stop voertuig”	Geeft een storing aan van de automatische parkeerrem. Zet de automatische parkeerrem met de hand vast en zorg of de auto niet wegrolt door middel van een blok.
“Oververhitting motor”	Geeft een oververhitting van de motor van de auto aan.
“Lekke band”	Geeft de weergave van een lekke band op het display aan.
“Bandenspanning te laag”	Geeft de weergave van een veel te zachte band op het display aan.
“Stuur kan blokkeren”	Geeft een probleem in de stuurinrichting aan.

Hoogte- en diepteafstelling

Trek aan de hendel ***1*** en zet het stuurwiel in de gewenste stand; druk de hendel voorbij het zware punt om het stuurwiel te blokkeren.

Controleer of het stuurwiel goed is vergrendeld.

Voer, om veiligheidsredenen, deze afstellingen uitsluitend uit als de auto stilstaat.

Snelheidsafhankelijke stuurbekrachtiging

Het systeem past de mate van bekrachtiging aan de snelheid van de auto aan.

Bij het parkeren is er veel bekrachtiging (voor meer comfort) en met het toenemen van de snelheid vermindert de bekrachtiging (voor een grotere veiligheid bij snel rijden).

Zet nooit de motor af tijdens het rijden: bij uitgeschakelde motor is er geen bekrachtiging.

Storingen

– Als de boodschap “Controleerstuurbekracht.” op het instrumentenpaneel wordt weergegeven in combinatie met het controlelampje , raadpleeg dan snel een merkdealer.

– Als de boodschap “Storing stuurbekracht.” op het instrumentenpaneel wordt weergegeven en het controlelampje STOP oplicht, stop dan de auto zodra het mogelijk is en raadpleeg uw merkdealer.

Laat het stuurwiel niet in een uiterste stand gedraaid staan als de auto stil staat.

Rijd niet met een slecht opgeladen accu. Het gevaar bestaat dat de besturing niet goed werkt.

Bij stilstaande motor of bij een storing in het systeem blijft het mogelijk het stuurwiel te draaien. Er moet meer kracht gezet worden.

Bij het snel draaien van het stuurwiel is het normaal dat u een geluid hoort.

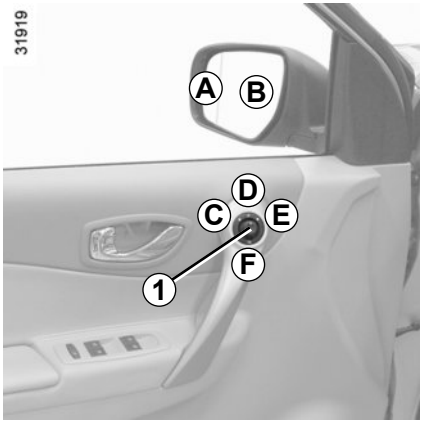

Buitenspiegels

Bij draaiende motor, beweeg de knop *1*:

– stand ***C*** voor het afstellen van de linkerspiegel;

– stand ***E*** voor het afstellen van de rechterspiegel;

D is de neutrale stand.

Inklapbare buitenspiegels

Bij draaiende motor, zet knop ***1*** in stand ***F***: de buitenspiegels klappen in.

Om ze opnieuw in rijstand te zetten, ga terug naar stand ***C***, ***D*** of ***E***.

Verwarmde buitenspiegels

Het ontdooien gebeurt tegelijk met het verwarmen van de achterruit.

De buitenspiegel aan de kant van de bestuurder kan in twee delen uitgevoerd zijn. In deel ***B*** ziet u wat u met een normale spiegel ziet. In deel ***A*** heeft u een beter zicht op de zijkant achter, wat de veiligheid verhoogt.

Voorwerpen in de zone *A* lijken verder weg dan zij in werkelijkheid zijn.

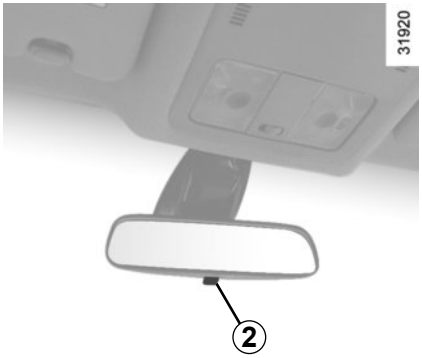

Binnenspiegel

De binnenspiegel is verstelbaar.

Spiegel met knopje *2*

Om te voorkomen dat u in het donker verblind wordt door achter u rijdende voertuigen, kan het spiegelglas in de nachtstand gekanteld worden met het knopje ***2*** achter de spiegel.

Spiegel zonder knopje *2*

De spiegel wordt bij duisternis automatisch donkerder onder invloed van de verlichting van achter u rijdende voertuigen.

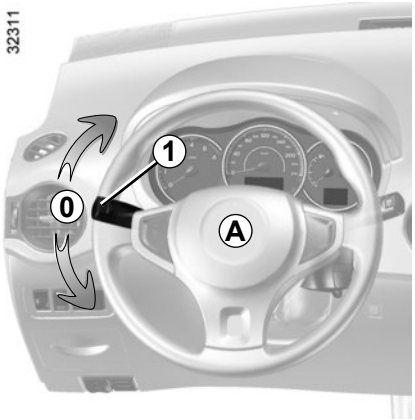

Claxon

Druk op het stuur op ***A***.

Lichtsignaal

Trek voor een lichtsignaal schakelaar ***1*** naar u toe.

Richtingaanwijzers

Verplaats de schakelaar ***1*** evenwijdig aan het stuurwiel en in de richting waarin u dit gaat draaien.

Bij het veranderen van rijstrook op een snelweg wordt het stuurwiel slechts weinig gedraaid, waardoor de schakelaar niet vanzelf terugkomt in de ruststand ***0***. Er bestaat een tussenstand waarbij u de richtingaanwijzerschakelaar moet vasthouden tijdens de verrichting.

De schakelaar veert bij het loslaten automatisch in de ruststand ***0*** terug.

Beweeg de hendel ***1*** kort naar boven of beneden tot op de tussenpositie en laat dan los: de richtingaanwijzer knippert drie keer.

Alarmknipperlichten

Druk op de schakelaar ***2***. Hierdoor komen de vier knipperlichten en de zijknipperlichten tegelijk in werking. Gebruik deze alleen als gevaar dreigt om andere weggebruikers te waarschuwen dat u gedwongen bent te stoppen op een abnormale plaats of zelfs waar dit verboden is, of bij bijzondere rij- of verkeersomstandigheden.

Afhankelijk van de uitvoering van de auto kunnen tijdens krachtig remmen de knipperlichten automatisch inschakelen. U kunt deze uitschakelen door twee keer op de schakelaar ***2*** te drukken.

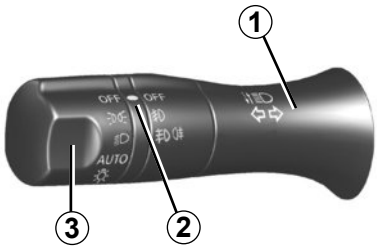

Markeringslichten

Draai de ring ***3*** tot het symbool bij het merkteken ***2*** staat.

Het instrumentenpaneel licht op. U kunt de lichtsterkte ervan regelen met de draaiknop ***4***. U kunt de lichtsterkte niet regelen als de markeringslichten niet aan zijn. Deze schakelaar kan ook worden gebruikt om de lichtsterkte van de audio-installatie en van de display van de airconditioning te regelen.

Dimlicht

Handbediend

Draai de ring ***3*** tot het symbool bij het merkteken ***2*** staat. Dit controlelampje op het instrumentenpaneel licht op.

Automatische werking
(afhankelijk van de auto)

Draai de ring ***3*** tot het symbool AUTO bij het merkteken ***2*** staat: draaiende motor, de dimlichten schakelen automatisch in en uit, naargelang de helderheid buiten, zonder dat u de schakelaar ***1*** hoeft te bedienen.

Grootlicht

Met dimlichten aan, duwt u de lichtschakelaar ***1*** naar voren. Dit controlelampje op het instrumentenpaneel licht op.

Om terug te keren naar de stand dimlicht, trekt u de lichtschakelaar ***1*** naar u toe.

Als de koplampen niet branden, kunt u de schakelaar ***1*** naar u toe trekken om een lichtsignaal te geven. Zodra u de schakelaar los laat, doven de lichten.

Voordat u in het donker wegrijdt: controleer de werking van de verlichting en stel indien nodig de stand van de koplampen af op de belasting van de auto. Zorg ervoor dat de lichten niet bedekt zijn (vuil, modder, sneeuw, vervoer van voorwerpen enz.).

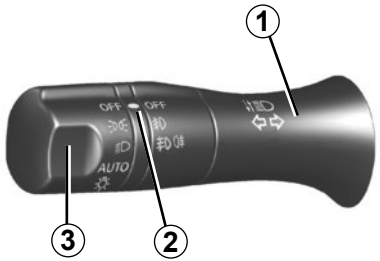

Extra bochtlichten

Afhankelijk van de auto, als de dimlichten branden en bij bepaalde rijomstandigheden (snelheid, hoek van het stuur, enz.), lichten extra lichten op bij het indraaien van een bocht, om deze te verlichten.

Uitschakelen van de lichten

Er zijn twee mogelijkheden:

– handmatig, zet de ring ***3*** in stand “OFF”;

– automatisch, de verlichting gaat uit bij het stoppen van de motor of bij het openen van het bestuurdersportier. In dat geval schakelen, bij de volgende keer starten van de motor, de lichten opnieuw in, overeenkomstig de stand van de ring ***3***.

Waarschuwingssignaal verlichting brandt nog

In het geval dat de lichten zijn ingeschakeld na het stoppen van de motor, klinkt er een signaal bij het openen van het bestuurdersportier om u te waarschuwen dat de lichten nog branden.

Functie “uitschakelvertraging”

Met deze functie branden de dimlichten gedurende enige tijd na het verlaten van de auto (bijvoorbeeld om een hek of een garagedeur te verlichten bij het openen).

Bij stilstaande motor en gedoofde lichten, met de ring *3* in stand OFF, trekt u de schakelaar ***1*** naar u toe: de dimlichten lichten op gedurende ongeveer dertig seconden.

Dit kan tot tien keer gedaan worden voor een maximum duur van tien minuten.

Om de verlichting uit te schakelen voordat dit automatisch gebeurt, draait u de ring van de schakelaar ***1*** en zet u die weer terug in stand OFF.

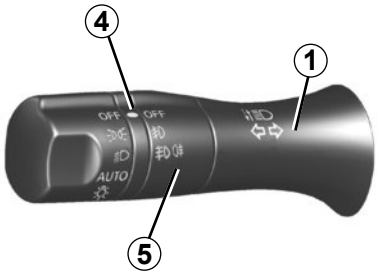

Mistlichten voor

Draai de centrale ring ***5*** tot het symbool bij het merkteken ***4*** staat.

De werking is afhankelijk van de gevoerde verlichting; het controlelampje op het instrumentenpaneel gaat branden.

Mistachterlicht

Draai de centrale ring ***5*** van de schakelaar tot het symbool tegenover het merkteken ***4*** staat, laat daarna los.

De werking is afhankelijk van de gevoerde verlichting; het controlelampje op het instrumentenpaneel gaat branden.

Om het mistachterlicht uit te doen, draai de centrale ring ***5*** van de schakelaar tot het symbool tegenover het merkteken ***4*** staat, laat daarna los.

Het controlelampje op het instrumentenpaneel dooft.

Zodra de weersomstandigheden dit toelaten moet u het mistachterlicht uitschakelen om de achter u rijdende weggebruikers niet te hinderen.

Uitschakelen van de mistlichten voor en achter.

Draai de ring ***5*** tot het symbool OFF bij het merkteken ***4*** staat.

Bij het uitschakelen van de verlichting, gaan ook de mistlichten voor en achter uit.

Bij mist, sneeuw of bij het vervoer van voorwerpen die voorbij de voorkant van het dak uitsteken, werkt de automatische verlichting niet altijd.

Het inschakelen van de mistlichten blijft onder controle van de bestuurder: de controlelampjes op het instrumentenpaneel informeren u over het inschakelen (controlelampje brandt) of uitschakelen (controlelampje uit).

KOPLAMPEN ELEKTRISCH VERSTELLEN

Bij de auto's die ermee uitgerust zijn, kan de knop ***A*** de stand van de koplampen aanpassen aan de belasting.

Als u deze de knop ***A*** omlaag draait dan gaan de lichtbundels naar beneden; draait u de knop omhoog dan gaan de lichtbundels ook omhoog.

Voor auto's zonder de knop ***A***, is de afstelling automatisch.

Voorbeelden van de stand van de knop *A*, afhankelijk van de belasting	
	0
	0
	1
	1
	2
	3

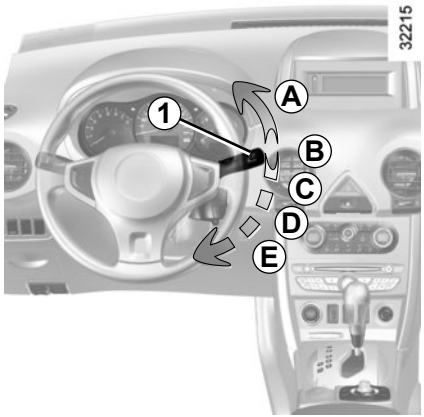

Contact aan, beweeg de schakelaar ***1***.

A **Wissen op verzoek**
De handgreep gaat terug naar stand ***B*** zodra u hem los laat.

B **Uit**

C **Wissen met intervallen**
De wissers vegen met tussenpozen van enkele secondes. De duur van het interval is te regelen door de ring ***2*** te verdraaien.

D **Langzaam continu wissen**

E **Snel continu wissen**

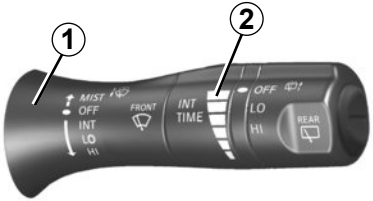

Bijzonderheid

Als u **tijdens het rijden** de hoge wissnelheid geselecteerd heeft, gaat deze als de auto stilstaat over naar de lage wissnelheid.

Zodra de auto weer gaat rijden, beginnen de wissers weer met de oorspronkelijk ingestelde snelheid te werken.

Als u de schakelaar ***1*** in een andere stand zet, schakelt u hiermee bovengenoemd automatisme uit.

Auto voorzien van ruitenwisser voor met regensensor

A **Wissen op verzoek**
De handgreep gaat terug naar stand ***B*** zodra u hem los laat.

B **Uit**

C **Automatisch wissen**
In deze stand signaleert het systeem water op de voorruit en schakelt het wissen in met een aangepaste wissnelheid.

De duur van het interval is te regelen door de ring ***2*** te verdraaien.

D **Langzaam continu wissen**

E **Snel continu wissen**

Controleer bij werkzaamheden onder de motorkap, of de schakelaar van de ruitenwisser in stand ***B*** (uit) staat.

Risico van verwonding.

Ruitensproeiers, koplampsproeiers

(afhankelijk van de auto)

Contact aan: trek de schakelaar ***1*** naar u toe en laat los.

Koplampen uit

Door een keer kort indrukken schakelt de ruitensproeier in en maakt de ruitenwisser een wisbeweging.

Door een keer lang indrukken schakelt de ruitensproeier in en maakt de ruitenwisser vier wisbewegingen, na enkele secondes gevolgd door een laatste wisbeweging.

Koplampen branden

worden tegelijkertijd ook de koplampsproeiers ingeschakeld.

Bij sneeuwval of als het vriest, maakt u de voorruit (inclusief de centrale zone achter de binnenspiegel) en de achterruit vrij voordat u de ruitenwissers inschakelt (risico van oververhitting van de motor).

Let op de staat van de ruitenwisserbladen. Hun levensduur hangt van u af:
- zij moeten schoon blijven: reinig de bladen, de voorruit en de achterruit regelmatig met water en zeep;
- gebruik ze niet als de voorruit of de achterruit droog is;
- maak ze los van de voorruit of achterruit als ze lang niet gebruikt zijn.

Vervang ze in elk geval, zodra hun werking afneemt, ongeveer eens per jaar.

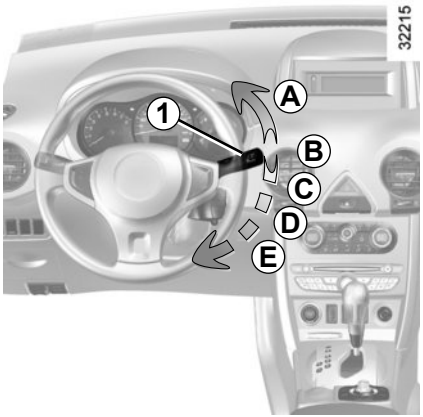

Voordat u iets aan de voorruit doet (wassen van de auto, ontdooien, reinigen van de voorruit, enz.) moet u de schakelaar ***1*** in stand ***B*** (uit) zetten.

Risico van verwonding en/of beschadigingen.

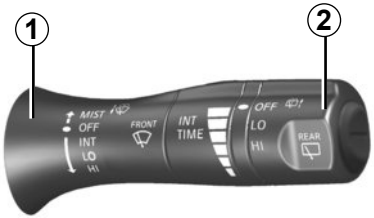

Achterruitwisser

Contact aan, draai aan het uiteinde van de ring ***2***.

– OFF: Stoppen met wissen

– LO: Langzaam continu wissen

– HI: Snel continu wissen

Voordat u de ruitenwisser achter gebruikt moet u controleren of niets de beweging van de wisser hindert.
Gebruik de ruitenwisserarm niet om de achterklep mee te openen of te sluiten.

Ruitenwisser/-sproeier achter

Om de voorziening in te schakelen, duw schakelaar ***1***.

Door een keer lang indrukken schakelt de ruitensproeier in en maakt de ruitenwisser vier wisbewegingen, na enkele secondes gevolgd door een laatste wisbeweging.

Bijzonderheid

De achterruitwisser komt in werking als u de achteruitversnelling inschakelt terwijl de ruitenwissers van de voorruit in werking zijn.

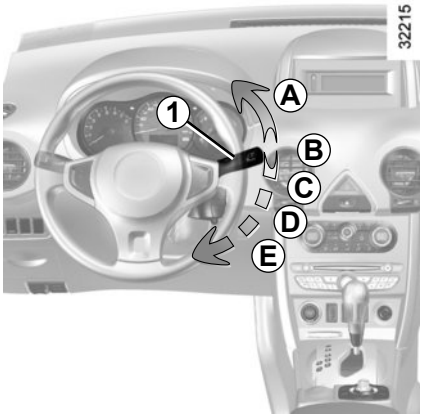

Voordat u iets aan de voorruit doet (wassen van de auto, ontdooien, reinigen van de voorruit, enz.) moet u de schakelaar ***1*** in stand ***B*** (uit) zetten.

Risico van verwonding en/of beschadigingen.

Bruikbare inhoud van de tank: ongeveer 65 liter.

Trek aan de hendel ***1*** onder het dashboard aan bestuurderskant om het klepje ***A*** te ontgrendelen. Open het en draai de tankdop ***B*** los.

Raadpleeg voor het tanken de paragraaf “Tanken van brandstof”.

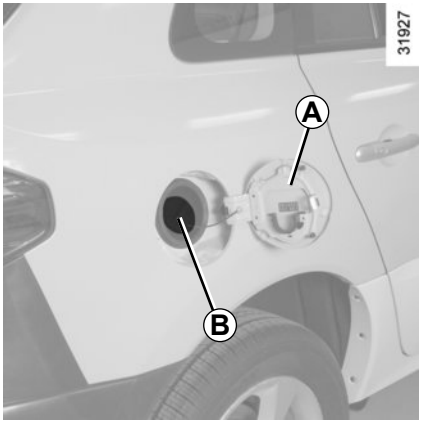

Soort brandstof

Gebruik brandstof van goede kwaliteit die overeenkomt met de normen die in elk land zijn vastgelegd en **beslist** overeenkomt met de indicaties op het klepje ***A***. Raadpleeg de paragraaf “Gegevens van de motor” in hoofdstuk 6.

Maak de omgeving van het vulsysteem niet schoon met een hogedrukreiniger.

Dieselmotor

Gebruik **uitsluitend** dieselbrandstof die overeenkomt met de indicaties op de sticker aan de binnenkant van het klepje ***A***.

Benzinemotor

Gebruik **uitsluitend** loodvrije benzine. Het octaangehalte (RON) moet overeen komen met de indicaties op de sticker op het klepje ***A***. Raadpleeg de paragraaf “Gegevens van de motor” in hoofdstuk 6.

De tankdop is van een speciaal type. Vraag naar ditzelfde type als u een andere dop koopt.

Ga naar uw merkdealer.

Rook niet tijdens het tanken en ontsteek geen open vuur in de nabijheid van de brandstoftank of de tankdop.

Auto die werkt op brandstof op basis van ethanol

Gebruik **uitsluitend** loodvrije benzine of een brandstof met maximum 85 % ethanol (E85).

Als het erg koud is, kan het starten van de motor moeilijk, of zelfs onmogelijk zijn. Om dit probleem te voorkomen, is het raadzaam loodvrije benzine of, bij auto's die hiermee uitgerust zijn, de ingebouwde motorverwarmer te gebruiken: sluit, minstens 6 uur voor het starten, de speciale verlengkabel aan de ene kant aan op de aansluiting die in de grille is ingebouwd en aan de andere kant op een **220 V** stopcontact.

N.B.: bij gebruik van deze brandstof verbruikt de auto meer.

Vermeng de dieselbrandstof nooit met benzine (loodvrij of E85), zelfs niet een kleine hoeveelheid. Gebruik geen ethanol als uw auto niet aangepast is.

Tanken van brandstof

Steek het pistool **tot zo ver mogelijk** naar binnen voordat u met tanken begint (spatgevaar).

Houd tijdens het tanken het vulpistool in deze stand tot u klaar bent met tanken. Als het vulpistool automatisch is afgeslagen, mag u het nog maximaal twee keer gebruiken, om voldoende ruimte in de tank over te houden voor het uitzetten van de brandstof.

Let op dat bij het tanken geen water bij de brandstof komt. De dop en zijn omgeving moeten schoon blijven.

Benzinemotor

Schade die ontstaan is als gevolg van het tanken van loodhoudende benzine wordt niet door de fabrieksgarantie gedekt.

Om te voorkomen dat er abusievelijk loodhoudende benzine wordt getankt, heeft de vulhals een nauwe doorlaat met een veiligheidssysteem **waarin alleen een vulpistool met ongelode benzine past**.

Aanhoudende stank van brandstof

In geval van een aanhoudende stank van brandstof, moet u:

- onmiddellijk stoppen, rekening houdend met het overige verkeer en het contact afzetten;
- de alarmknipperlichten aanzetten en alle passagiers uit laten stappen en ze ver van het verkeer houden;
- roep de hulp in van een merkdealer.

Tank leeggereden bij dieselmotor

Als de auto stilgevallen is door brandstofgebrek, moet u het brandstofcircuit ontluchten voordat u probeert de motor weer te starten:

– Open de motorkap;
– gebruik pomp **2** meerdere keren en stop als u de druk voelt.

Daarna kunt u de motor weer starten, als hij niet goed werkt, laat u hem stationair draaien. Neem als na verschillende pogingen de motor niet start, contact op met een merkdealer.

Wijzig of repareer niet zelf het brandstofsysteem (rekeneenheden, bedrading, brandstofcircuit, inspuitstukken of verstuivers, beschermkappen) vanwege de grote gevaren voor de veiligheid die hierdoor kunnen ontstaan. Laat deze werkzaamheden uitsluitend door uw merkdealer uitvoeren.

Let op bij werkzaamheden dicht bij de motor, deze kan nog warm zijn. Bovendien kan de ventilateurmotor onverwacht gaan draaien.

Risico van verwonding.

Hoofdstuk 2: Rijden

(met tips voor zuinig en milieubewust autorijden)

Inrijden 2.2
Starten van de motor 2.3
Stoppen van de motor 2.5
Bijzonderheden van de uitvoeringen met een benzinemotor 2.6
Bijzonderheden van de uitvoeringen met een dieselmotor 2.7
Bijzonderheden van de dieselmotor met roetfilter 2.8
Versnellingshendel 2.9
Handrem 2.9
Automatische parkeerrem 2.10
Tips: bestrijding van vervuiling, brandstofbesparing 2.14
Milieu 2.17
Controlesysteem bandenspanning 2.18
Integrale transmissie: 4-wielaandrijving. 2.21
Correctiesystemen tijdens het rijden 2.24
Snelheidsbegrenzer. 2.29
Snelheidsregelaar 2.32
Parkeersensor 2.36
Automatische of continu variabele transmissie 2.39

Benzinemotor

Rijd de eerste **2 000 km**, niet sneller dan 130 km/u in de hoogste versnelling (of 3 000 tot 3 500 tr/min), en schakel zonder de motor met hoge toerentallen te laten draaien. Voorkom bovendien zoveel mogelijk snel optrekken en plotseling remmen.

Pas na ongeveer 3000 km zult u over het volle vermogen van de motor kunnen beschikken.

Onderhoudsbeurten: raadpleeg het onderhoudsdocument van uw auto voor het uit te voeren onderhoud.

Trek geen aanhangwagen gedurende de **800 eerste kilometers**. De motor, de assen of andere onderdelen zouden beschadigd kunnen worden.

Dieselmotor

Laat de motor de eerste **1 500 km** niet sneller draaien dan 2 500 tr/min. Daarna kunt u sneller rijden maar pas na 6 000 km zult u over het volle vermogen van de motor kunnen beschikken.

Trek tijdens het inrijden nooit snel op. Als de motor nog koud is mag u hem in de lagere versnellingen nooit met een hoog toerental laten draaien.

Onderhoudsbeurten: raadpleeg het onderhoudsdocument van uw auto voor het uit te voeren onderhoud.

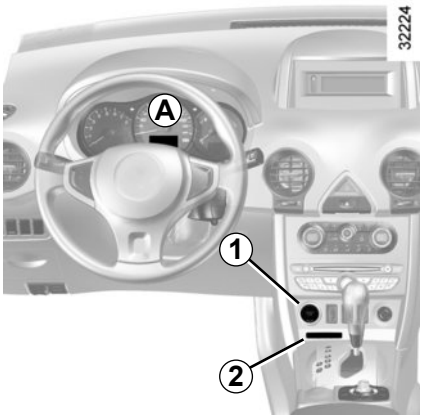

Starten van de motor

RENAULT card afstandsbediening

Als u bent ingestapt, steekt u de RENAULT card zo diep mogelijk in de kaartlezer ***2***.

Om te starten, drukt u op de knop ***1***. Als een versnelling ingeschakeld is, is het indrukken van het koppelingspedaal voldoende om te kunnen starten.

“Handsfree” RENAULT card

De RENAULT card moet zich in de kaartlezer ***2*** of binnen de detectiezone ***3*** bevinden.

Om te starten drukt u op het rempedaal of het koppelingspedaal en drukt u op de knop ***1***. Als een versnelling ingeschakeld is, is het indrukken van het koppelingspedaal voldoende om te kunnen starten.

Starten auto met automatische transmissie

Hendel in stand **P**.

Voor alle auto’s:

– als aan een van deze startvoorwaarden niet is voldaan, verschijnt de boodschap “Druk op rem + START” of ”Ontkoppel+ START” of “Selecteer stand P” op het instrumentenpaneel ***A***.

– In sommige gevallen moet het stuurwiel worden gedraaid bij het indrukken van de startknop ***1*** om het ontgrendelen van de stuurkolom mogelijk te maken; de boodschap “Draai stuurwiel + START” waarschuwt u ervoor.

Starten met geopende achterklep (“handsfree” stand)

Het starten is uitsluitend mogelijk als de card in de lezer ***2*** zit.

Functie accessoires

(Contact aanzetten)

Om over bepaalde functies (radio, navigatie enz.) te beschikken als de motor niet draait, drukt u op de knop ***1*** zonder op de pedalen te drukken.

NB: deze functies worden gestopt door twee keer achter elkaar op de knop ***1*** te drukken.

Bij een storing

In sommige gevallen werkt de “handsfree” RENAULT card niet:

– batterij van de RENAULT card leeg, accu ontladen, enz.

– nabijheid van een apparaat dat de dezelfde frequentie gebruik (scherm, mobiele telefoon, computerspel, enz.);

– de auto bevindt zich in een sterk elektromagnetisch veld.

De boodschap “Kaart invoeren a.u.b.” verschijnt op het instrumentenpaneel ***A***.

Steek de RENAULT card zo diep mogelijk in de lezer ***2***.

Verantwoordelijkheid van de bestuurder

Laat uw RENAULT card nooit, zelfs niet eventjes, in de auto liggen als u de auto verlaat en er een kind (of dier) in de auto zit.

Het kind zou de auto kunnen starten of de ruiten kunnen bedienen en zich ernstig kunnen verwonden aan hals, arm, of hand als deze uit de auto steken.
Gevaar van ernstige verwondingen.

Zet nooit het contact uit voordat de auto compleet stilstaat. Door het stilzetten van de motor is er geen bekrachtiging meer van de remmen, stuurinrichting enz. en zijn de passieve veiligheidsorganen zoals de airbags, gordelspanners uitgeschakeld.

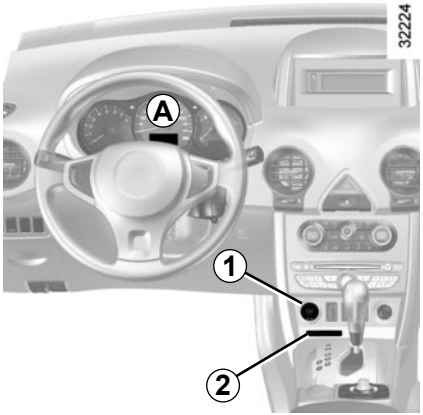

Voorwaarden voor het stoppen van de motor

De auto moet stilstaan, met de hendel in stand **N** of **P** bij een auto met een automatische transmissie.

RENAULT card afstandsbediening

Card in de lezer ***2***, druk op de knop ***1***: de motor stopt. In dit geval vergrendelt de stuurkolom als de kaart uit de lezer wordt gehaald.

Bijzonderheid

Als de card niet in de lezer zit als u de motor wilt stoppen, verschijnt de boodschap “Kaart afwezig ingedrukt houden” op het instrumentenpaneel ***A***: druk langer dan twee seconden op de knop ***1***.

“Handsfree” RENAULT card

Card in de auto, druk op de knop ***1***: de motor stopt. De stuurkolom vergrendelt bij het openen van het bestuurdersportier of bij het vergrendelen van de auto.

Als de kaart niet in het interieur aanwezig is als u de motor wilt stoppen, verschijnt de boodschap “Kaart afwezig ingedrukt houden” op het instrumentenpaneel: druk langer dan twee seconden op de knop ***1***.

Als de motor is gestopt, blijven de op dat moment ingeschakelde accessoires (radio enz.) ongeveer 10 minuten werken.

Als het bestuurdersportier geopend wordt, schakelen de accessoires uit.

Controleer, als u de auto verlaat en vooral als u de RENAULT card bij u heeft, of de motor echt gestopt is.

Laat uw RENAULT card nooit in de auto liggen als u de auto, ook slechts korte tijd, verlaat en er een kind (of dier) in de auto zit.

Het kind zou de auto kunnen starten of de ruiten kunnen bedienen en zich ernstig kunnen verwonden aan hals, arm, of hand als deze uit de auto steken.
Gevaar van ernstige verwondingen.

Zet nooit het contact uit voordat de auto compleet stilstaat. Door het stilzetten van de motor is er geen bekrachtiging meer van de remmen, stuurinrichting enz. en zijn de passieve veiligheidsorganen zoals de airbags, gordelspanners uitgeschakeld.

BIJZONDERHEDEN VAN DE UITVOERINGEN MET EEN BENZINEMOTOR

Onder bepaalde omstandigheden, zoals:

– te lang doorrijden als het waarschuwingslampje brandstofreserve brandt,

– het gebruik van loodhoudende benzine,

– het gebruik van niet goedgekeurde toevoegingen aan de motorolie of de brandstof.

Of bij het optreden van storingen zoals:

– een defecte ontsteking, brandstofgebrek of losse bougiekabel waardoor de ontsteking overslaat en de auto met horten en stoten rijdt,

– vermogensverlies van de motor,

kan de katalysator oververhit raken **waardoor hij minder effectief wordt en ook andere delen van de auto te heet kunnen worden.**

Indien u één van de hiervoor genoemde storingen constateert, dient u uw auto zo spoedig mogelijk door een merkdealer te laten herstellen.

Door de in het garantie- en onderhoudsdocument voorgeschreven onderhoudsbeurten uit te laten voeren door een merkdealer kunt u dergelijke storingen voorkomen.

Bij startmoeilijkheden

Als de auto niet direct aanslaat mag u de startmotor **niet lang achtereen laten draaien** om beschadiging van de katalysator te voorkomen. Ook mag de auto **niet worden aangeduwd of aangesleept**, zolang de **oorzaak** van het defect **niet is opgespoord en verholpen**.

Ga niet door met starten maar roep de hulp in van een merkdealer en laat de storing verhelpen.

Parkeer de auto niet of blijf niet met draaiende motor staan op een plaats waar de uitlaat zich boven brandbaar materiaal bevindt. Onder ongunstige omstandigheden (droogte, harde wind) kan brand ontstaan als de hete uitlaat in contact komt met gras of bladeren.

BIJZONDERHEDEN VAN DE DIESELMOTOR

Toerental van de dieselmotor

De inspuitpomp van de dieselmotor heeft een mechanische begrenzing **die er voor zorgt dat het afgestelde motortoerental in geen van de versnellingen kan worden overschreden**.

Als de tank is leeg gereden

Wanneer de motor door **brandstofgebrek** stilgevallen is, en u hebt weer getankt, dan kunt u de motor normaal starten, mits natuurlijk de accu in goede conditie is.

Als de motor echter na een paar startpogingen van enkele secondes niet wil starten, dient u de hulp in te roepen van een merkdealer.

Voorzorgen in de winter

Om problemen bij vorst te voorkomen:

– zorg dat de accu steeds goed geladen is;

– laat het brandstofpeil in de tank niet onnodig laag komen om condensatie van waterdamp tegen te gaan.

Parkeer de auto niet of blijf niet met draaiende motor staan op een plaats waar de uitlaat zich boven brandbaar materiaal bevindt. Onder ongunstige omstandigheden (droogte, harde wind) kan brand ontstaan als de hete uitlaat in contact komt met gras of bladeren.

Afhankelijk van de auto licht het controlelampje op het instrumentenpaneel op om een risico van verzadiging van het roetfilter aan te geven.

Om het roetfilter te reinigen, rijdt u binnen 100 km na het verschijnen van de boodschap, met een gemiddelde snelheid van minstens 70 km/uur, rekening houdend met de verkeersomstandigheden en de maximumsnelheden tot het lampje dooft.

Als de auto stopgezet is voordat het controlelampje gedoofd is, moet u misschien de handeling opnieuw uitvoeren vanaf het begin.

In dit geval duurt het reinigen ongeveer 20 minuten.

Toerental van de dieselmotor

De inspuitpomp van de dieselmotor heeft een mechanische begrenzing **die er voor zorgt dat het afgestelde motortoerental in geen van de versnellingen kan worden overschreden**.

Als de boodschap “Controleer lucht- verontreiniging” op het instrumentenpaneel wordt weergegeven en de controlelampjes en oplichten, raadpleeg dan snel een merkdealer.

Afhankelijk van de gebruikte brandstofsoort, kan er soms witte rook ontstaan tijdens het rijden.

Dit wordt veroorzaakt door het automatisch reinigen van het roetfilter en heeft geen gevolgen voor het rijgedrag van de auto.

Voorzorgen in de winter

Om problemen bij vorst te voorkomen:

– zorg dat de accu steeds goed geladen is,

– laat het brandstofpeil in de tank niet onnodig laag komen om condensatie van waterdamp tegen te gaan.

Parkeer de auto niet of blijf niet met draaiende motor staan op een plaats waar de uitlaat zich boven brandbaar materiaal bevindt. Onder ongunstige omstandigheden (droogte, harde wind) kan brand ontstaan als de hete uitlaat in contact komt met gras of bladeren.

Inschakelen achteruitversnelling

Auto's met een handgeschakelde versnellingsbak: volg de tekening op de knop ***1*** van de hendel en, afhankelijk van de uitvoering van de auto, trek de ring ***2*** omhoog tegen de knop om de achteruitversnelling in te schakelen.

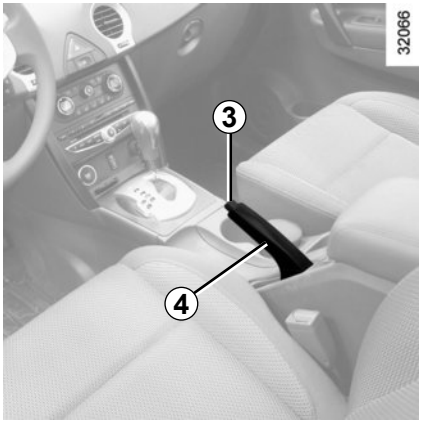

Auto's met een automatische transmissie: raadpleeg de paragraaf " Automatische transmissie" in hoofdstuk 2.

De achteruitrijlichten gaan branden, zodra de achteruitversnelling is ingeschakeld en het contact aanstaat.

Bij een botsing tegen de onderkant van de auto (bijvoorbeeld: contact met een paaltje, een stoeprand of ander stadsmeubilair) kunt u de auto beschadigen (bijvoorbeeld: vervorming van een as).

Om ieder risico van een ongeluk te voorkomen, moet u uw auto door een merkdealer laten controleren.

Handrem

Vrijzetten
Trek de handgreep ***4*** omhoog waarna u de knop ***3*** indrukt en de handgreep omlaag duwt.

Vastzetten
Trek naar boven en controleer of de auto stil blijft staan.

Tijdens het rijden moet de handrem helemaal vrijgezet zijn (rood waarschuwingslampje uit), risico van oververhitting.

Bij stilstaande auto kan het nodig zijn, afhankelijk van de helling en de belasting van de auto, de handrem minstens twee extra tanden vaster te zetten en een versnelling in te schakelen (1e of achteruitversnelling) voor de auto's met handgeschakelde versnellingsbak of stand P voor de auto's met een automatische transmissie.

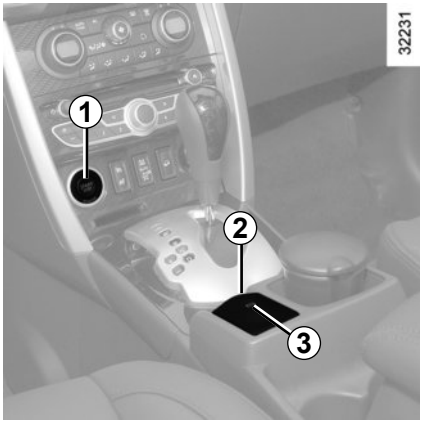

Automatische werking

De automatische parkeerrem blokkeert de auto als de **motor wordt stilgezet door een druk op de start/stopknop van de motor *1*.**

In sommige landen gebeurt het vastzetten niet automatisch. Raadpleeg de paragraaf “handbediening”.

Het vastzetten van de automatische parkeerrem wordt bevestigd door de boodschap “Handrem aangetrokken” en het controlelampje (P) op het instrumentenpaneel en door het oplichten van het controlelampje ***3*** op de schakelaar ***2***.

De controlelampjes ***3*** en (P) doven enkele secondes na het stoppen van de motor.

N.B.: als het bestuurdersportier geopend is, lichten de controlelampjes ***3*** en (P) weer op. Zij doven bij het sluiten van het portier.

Let op: als een portier van de auto geopend is, maar de automatische parkeerrem niet is vastgezet, klinkt een geluidssignaal en verschijnt de boodschap “Parkeerrem aantrekken” op het instrumentenpaneel.

In dat geval moet de auto stilgezet worden door de schakelaar ***2*** uit te trekken en weer los te laten.
De parkeerrem wordt losgezet zodra de auto begint te rijden.

Controleer, voordat u de auto verlaat, of de automatische parkeerrem is vastgezet.

Het controlelampje (P) op het instrumentenpaneel licht op en de boodschap “Handrem aangetrokken” verschijnt.

Automatisch loszetten van de automatische parkeerrem
Het loszetten gebeurt zodra u gas geeft om weg te rijden.

Handbediend

Vastzetten van de parkeerrem

Trek aan schakelaar ***2*** en laat hem weer los. Het controlelampje (P) op het instrumentenpaneel licht op, de boodschap “Handrem aangetrokken” verschijnt en het controlelampje “***3***” licht op.

Vrijzetten van de parkeerrem
Met contact aan, met ingedrukt rempedaal, druk op schakelaar ***2*** tot de controlelampjes ***3*** op schakelaar ***2*** en (P) op het instrumentenpaneel doven.

Remmen tijdens het rijden
In geval van nood, kunt u **in uitzonderlijke gevallen** de schakelaar ***2*** uittrekken om de auto te stoppen. Voorbij een bepaalde drempelwaarde lichten de waarschuwingslampjes (P) en op. Raadpleeg een merkdealer.

Bijzondere gevallen

Bij auto op helling of met aanhangwagen trekt u gedurende ongeveer 3 seconden aan de schakelaar ***2*** om de aantrekkracht van de parkeerrem te vergroten.

NB: als de parkeerrem zo strak mogelijk is vastgezet en de auto toch niet stil blijft staan door de helling van de weg, verschijnt de boodschap “Stop voertuig” op het instrumentenpaneel. U moet de auto op een andere plaats parkeren.

Parkeren met losgezette parkeerrem (in geval mogelijke vorst, enz.):

– Stop de motor door op de start/stop-knop van de motor ***1*** te drukken;

– schakel een versnelling in (auto met handgeschakelde versnellingsbak) of plaats de versnellingshendel op P (auto met automatische versnellingsbak).

– druk tegelijkertijd het rempedaal en schakelaar ***2*** in tot het controlelampje ***3*** dooft.

Zodra u het bestuurdersportier opent, verschijnt er een waarschuwingsboodschap en klinkt er een geluidssignaal gedurende ongeveer 5 secondes om aan te geven dat de parkeerrem niet is aangetrokken.

N.B.: het loszetten van de parkeerrem blijft mogelijk zolang er geen portier geopend of gesloten wordt en de auto niet vergrendeld is.

Kortstondige stop

Om de automatische parkeerrem met de hand in te schakelen, (stoppen bij een stoplicht, stoppen met draaiende motor, enz.): trek en laat de schakelaar ***2*** weer los. Het loszetten is automatisch zodra de auto weer gaat rijden.

Uitvoering met automatische transmissie

Bij een open of slecht gesloten bestuurdersportier en draaiende motor wordt het automatisch loszetten uit veiligheidsoverwegingen gedeactiveerd (dit om te voorkomen dat de auto alleen zonder bestuurder wegrolt). De boodschap “Ontgrendel park. rem handmatig” verschijnt op het instrumentenpaneel als de bestuurder op het gaspedaal drukt.

Zet, voordat u de auto verlaat, de selecteurhendel altijd in stand **P** of **N**. Als u namelijk gas geeft terwijl een versnelling is ingeschakeld, kan de stilstaande auto gaan rijden.

Kans op ongevallen.

Storingen

Als de controlelampjes en in sommige gevallen verschijnen op het instrumentenpaneel met de boodschap “Controleer parkeerrem”, raadpleeg dan snel een merkdealer.

Als er geen visueel of geluidssignaal terug komt, geeft het een storing van het instrumentenpaneel weer. U moet direct stoppen zonder het overige verkeer in gevaar te brengen. Zorg dat de auto inderdaad goed gestopt is en neem contact op met een merkdealer.

Het controlelampje knippert, de controlelampjes STOP en lichten op, en de boodschap “Storing parkeerrem” verschijnt: u moet direct stoppen zonder het overige verkeer in gevaar te brengen. Roep de hulp in van een merkdealer.

U moet dan om de auto te blokkeren de eerste versnelling inschakelen (handgeschakelde versnellingsbak) of stand **P** (automatische transmissie). Als de helling erg steil is, legt u blokken voor de wielen.

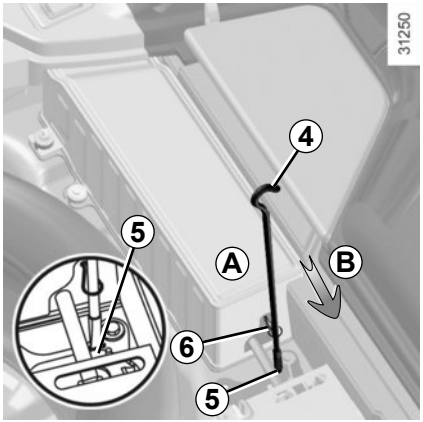

Noodontgrendeling

Voor een noodontgrendeling moet u de auto blokkeren door de eerste versnelling in te schakelen (handgeschakelde versnellingsbak) of stand **P** (automatische transmissie). Als de helling erg steil is, legt u blokken voor de wielen. Als dit blokkeren niet mogelijk is, beweeg de hendel dan niet en roep de hulp in van een merkdealer.
De sticker in zone ***A*** herinnert u hieraan.

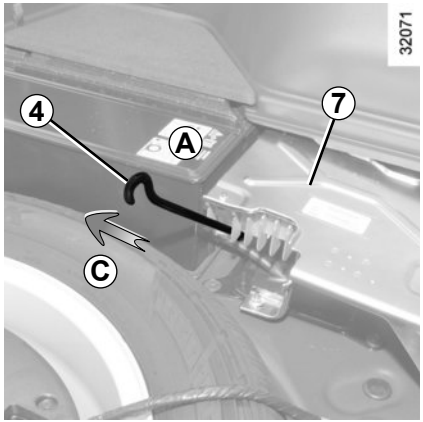

U kunt de parkeerrem ontgrendelen. Voor het handmatig ontgrendelen:
– verwijder de mat van de bagageruimte en de afdekking van het reservewiel;
– steek de zwengel ***4*** in het oog ***6*** en, voor de auto's zonder versterker ***7***, gebruik de houder ***5*** als ondersteuning.
– trek aan (beweging ***B***) of duw tegen (beweging ***C***) de bovenkant van de zwengel ***4*** tot u een geluid van ontgrendelen hoort.

Met deze handgreep kan het systeem niet worden vastgezet.

Het controlelampje licht op en de boodschap "Controleer parkeerrem" verschijnt. Druk, met het contact aan, tegelijk op het rempedaal en schakelaar ***2***. Als ze niet doven, rijd dan niet weg en roep de hulp in van een merkdealer.

Laat nooit de RENAULT card in de auto liggen als u een kind of een dier in de auto achterlaat. Het kind zou de parkeerrem kunnen vrijzetten waardoor de auto zou kunnen wegrollen.

TIPS: voor zuinig rijden en minder luchtverontreiniging (1/3)

Uw auto voldoet aan de eisen voor de recycling en het terugwinnen van materialen van de auto bij de sloop, die van kracht worden in 2015.

Bepaalde onderdelen van uw auto zijn daarom ontwikkeld met het oog op hun later recycling.

Deze onderdelen zijn gemakkelijk te demonteren om opgehaald en behandeld te worden door gespecialiseerde recyclingbedrijven.

Door zijn ontwerp, door de fabrieksafstellingen en door zijn matig verbruik is uw auto in overeenstemming met de wettelijke bepalingen over luchtverontreiniging in ons land. Hij produceert zo weinig mogelijk schadelijke uitlaatgassen en rijdt zo zuinig mogelijk. Maar de luchtverontreiniging en het verbruik van uw auto hangen ook van u af. Let op dat hij goed wordt onderhouden en goed wordt gebruikt.

Hulp bij brandstofbesparing

Afhankelijk van de auto informeert een lampje op het instrumentenpaneel u op welk moment u het beste naar een hogere of een lagere versnelling kunt overschakelen, voor een optimaal verbruik:

schakel een hogere versnelling in;

schakel een lagere versnelling in.

Onderhoud

Overtreding van de bepalingen inzake luchtverontreiniging is strafbaar. Voor een goede werking van het uitlaatsysteem en het handhaven van de emissiewaarden mogen er alleen originele merkonderdelen gebruikt worden voor het brandstof- en uitlaatsysteem van uw auto.

Laat uw auto controleren en afstellen door een merkdealer, in overeenstemming met de instructies in het onderhoudsprogramma van uw auto: de merkdealer beschikt over alle gereedschappen om de oorspronkelijke afstellingen van uw auto te garanderen.

Afstelling van de motor

– **ontsteking:** de ontsteking hoeft niet te worden afgesteld.

– **bougies:** voor het verkrijgen van de optimale omstandigheden waarbij een laag verbruik, een hoog rendement en goede prestaties samengaan, is het beslist noodzakelijk dat de door ons voorgeschreven bougies worden gebruikt.

  Laat steeds bougies van het juiste merk en type met de juiste elektrodeafstand monteren. Raadpleeg hiervoor een merkdealer.

– **stationair toerental:** dit hoeft niet te worden afgesteld.

– **luchtfilter, brandstoffilter:** een vervuild filterelement vermindert het rendement. Laat het vervangen.

Controle van de uitlaatgassen

Het controlesysteem van de uitlaatgassen waarschuwt bij een storing in de werking van de katalysator.
Een dergelijke storing kan leiden tot een verhoogde uitstoot van schadelijke uitlaatgassen en schade aan mechanische organen.

Dit lampje op het instrumentenpaneel geeft eventuele storingen van het systeem aan:
Dit gaat branden bij het aanzetten van het contact, en dooft bij het starten van de motor.

– Als het continu brandt, moet u zo snel mogelijk een merkdealer raadplegen;
– als het knippert, moet u vaart verminderen tot het knipperen ophoudt. Raadpleeg zo spoedig mogelijk een merkdealer.

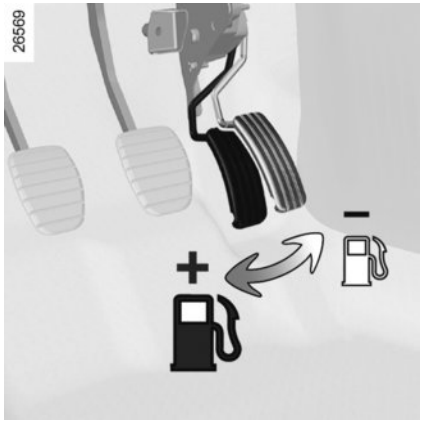

Het rijden

– Rijd kalm tot de motor zijn bedrijfstemperatuur heeft bereikt; dit is beter dan warmdraaien bij stilstaande auto.
– Snelheid kost geld.
– Laat het toerental van de motor in de lagere versnellingen niet te ver oplopen.
  Kies de hoogst mogelijke versnelling zonder echter de motor te zwaar te belasten.
  Heeft uw auto een automatische transmissie, rijd dan zoveel mogelijk met de selecteurhendel in stand **D**.
– Rijd bij een stoplicht kalm weg.
– “Sportief” rijden kost brandstof: rijd daarom soepel en kijk ver vooruit.
– Rem zo weinig mogelijk. Regel de snelheid van de auto met het gaspedaal door voor een obstakel of een bocht tijdig gas terug te nemen.
– Geef op een helling geen gas bij maar houd het gaspedaal bij voorkeur in dezelfde stand.
– Bij een moderne auto is het niet nodig bij het schakelen tweemaal te ontkoppelen of voor het stilzetten van de motor nog even gas te geven.
– Diepe plassen, overstromingen:

Rijd niet door als het water op de weg hoger staat dan de onderrand van de velgen.

Hinder bij het rijden
Aan de bestuurderskant mogen alleen voor de auto geschikte matten worden gebruikt die moeten worden vastgezet aan de vooraf geïnstalleerde onderdelen. Controleer regelmatig of ze goed vastzitten. Stapel niet meerdere matten op elkaar.
Gevaar van hakende pedalen

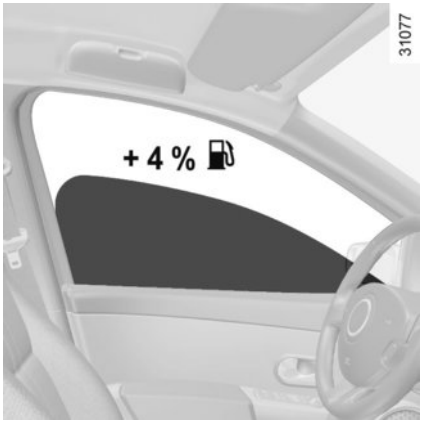

Tips voor het gebruik

– Ook het opwekken van elektriciteit kost brandstof. Schakel alleen die verbruikers in die u nodig hebt. **Maar** veiligheid voor alles: Rijd met dimlicht zodra het zicht minder wordt (zien en gezien worden).

– Gebruik de ventilatie-openingen. Bij 100 km/u verhogen opestaande ruiten het verbruik met 4%.

– **Voor auto's met airconditioning** is een hoger brandstofverbruik normaal (vooral in stadsverkeer) als de airconditioning aanstaat. Voor auto's met een airconditioning zonder automatische werkstand, zet het systeem uit, als u het niet meer nodig hebt.

Tips voor zuinig rijden en minder luchtverontreiniging:

Open bij zeer warm weer of als de auto in de zon heeft gestaan enkele minuten de portieren voordat u start, zodat de hete lucht uit de auto kan ontsnappen.

– Vul de tank niet tot aan de rand, dit voorkomt overstromen.

– Rijd niet met een leeg imperiaal op uw auto.

– Gebruik een aanhangwagen voor het vervoer van grote voorwerpen.

– Gebruik een goedgekeurde dakspoiler als u met een caravan op reis gaat en stel de spoiler in de juiste stand af.

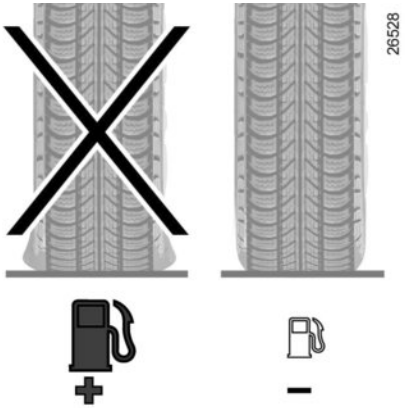

– Gebruik uw auto zo weinig mogelijk op korte afstanden. De motor komt dan niet op temperatuur.

Banden

– Door een te lage bandenspanning neemt het verbruik toe.

– Indien banden worden gemonteerd die niet zijn voorgeschreven, kan het verbruik stijgen.

MILIEU

Uw auto is ontwikkeld met een zo groot mogelijke aandacht voor het **milieu** gedurende zijn gehele bestaan: bij zijn fabricage, tijdens zijn gebruik en ten slotte als hij gesloopt wordt.
Deze aandacht blijkt uit het ondertekenen van eco² handvest door de Renault groep.

Fabricage

De fabricage van uw auto vindt plaats in een fabriek die stappen onderneemt tot vermindering van de milieueffecten op de leefomgeving en de natuur (vermindering van water- en energieverbruik, licht- en geluidsoverlast, water- en luchtverontreiniging, scheiden van afval en terugwinnen van materialen uit afvalstoffen).

Emissies

Voor de gebruiksfase van de auto, is hij zo ontworpen dat hij minder broeikasgassen (CO2) uitstoot, en dus minder verbruikt (bijv.: 140 g/km komt overeen met 5,3 l/100 km voor een dieselmotor).

Bovendien zijn de auto's uitgerust met systemen, zoals een katalysator, een lambda sonde om de uitlaatgassen te reinigen. Een filter met actieve koolstof voorkomt dat de uit de tank afkomstige benzinedamp in de atmosfeer terecht komt.

Bij sommige auto's met een dieselmotor is dit systeem aangevuld met een roetfilter waardoor de uitstoot van roetdeeltjes verminderd wordt.

Denk zelf ook aan het milieu

– Gebruikte en vervangen onderdelen na een door u zelf uitgevoerde onderhoudsbeurt aan uw auto (accu, oliefilter, luchtfilter, batterijen, enz.) en olieblikken (leeg of gevuld met oude olie) moeten bij daarvoor bestemde depots voor klein chemisch afval ingeleverd worden.
– De auto moet aan het eind van zijn bestaan door een gespecialiseerd bedrijf worden gesloopt om te worden gerecycleerd.
– Houd u aan de lokale voorschriften.

Kringloop

Uw auto is voor 85% recycleerbaar en voor 95% herbruikbaar.

Om deze doelstellingen te behalen, is een groot aantal onderdelen van de auto ontworpen om gerecycled te worden. De constructie en de materialen zijn zodanig ontworpen dat de demontage van deze componenten en hun herverwerking in specifieke bedrijven wordt vergemakkelijkt.

Om het gebruik van grondstoffen terug te dringen, bevat de auto veel onderdelen van gerecycleerde kunststoffen en duurzame materialen (materialen van planten of dieren, zoals katoen en wol).

BANDENSPANNING-CONTROLESYSTEEM (1/3)

Dit systeem bewaakt de bandenspanning.

Corrigeer de spanning bij koude banden

Indien u de bandenspanning niet bij **koude banden** kunt controleren, moet u de opgegeven waarden met **0,2** tot **0,3** bar (**3 PSI**) verhogen.

Verlaag nooit de spanning van een warme band.

Deze functie is een extra hulp tijdens het rijden.

Deze functie neemt niet de taak van de bestuurder over. De bestuurder moet altijd opletten en blijft verantwoordelijk.

Controleer de bandenspanning, inclusief het reservewiel, één keer per maand.

De werking van het systeem

Elk wiel (behalve het reservewiel) beschikt over een drukzender in het ventiel, die de bandenspanning periodiek meet.

Het systeem informeert de bestuurder op de boordcomputer ***1*** dat de banden voldoende zijn opgepompt en waarschuwt als de banden te zacht of lek zijn.

Aanwezigheid, nabijheid van een apparaat dat de dezelfde frequentie gebruikt, kan de werking van het controlesysteem bandenspanning verstoren.

In dat geval signaleert het systeem de daling van de bandenspanning onder normale omstandigheden.

Als de banden uitgerust zijn met sneeuwkettingen of onder de sneeuw zitten, kan de werking van het bewakingssysteem verstoord zijn.

Verwisselen van een wiel

Het kan enkele minuten duren voordat het systeem de juiste posities van de wielen en de bandenspanningen heeft verwerkt: controleer daarom de bandenspanning na elke ingreep

Verwisselen van een wiel

Het duurt ongeveer 8 minuten voordat het bandenspanning-controlesysteem de vervangen wielen identificeert. Gedurende deze tijd, werkt het systeem niet meer.

Montage van banden
(vervangen van banden of montage van winterbanden)

Bij het vervangen van de banden moeten bijzondere voorzorgen in acht genomen worden. Wij raden dan ook aan uw merkdealer hierover te raadplegen.

Als het controlesysteem bandenspanning bezig is met de identificatie van de vervangen wielen, kan het systeem onnauwkeurige informatie doorgeven die ernstige gevolgen kunnen hebben.

Reservewiel

Het reservewiel heeft geen drukzender en wordt dus niet herkend door het systeem.

Als het reservewiel op de plaats van een ander wiel gemonteerd is, geeft het systeem een storing aan.

Vervangen van wielen/banden

Voor dit systeem zijn specifieke uitrustingen nodig (wielen, sierdoppen).

Raadpleeg een merkdealer voor het vervangen van de banden en de geschikte accessoires voor het systeem te kennen die beschikbaar zijn: het gebruik van enig ander accessoire kan de goede werking van het systeem belemmeren of een opname-element beschadigen.

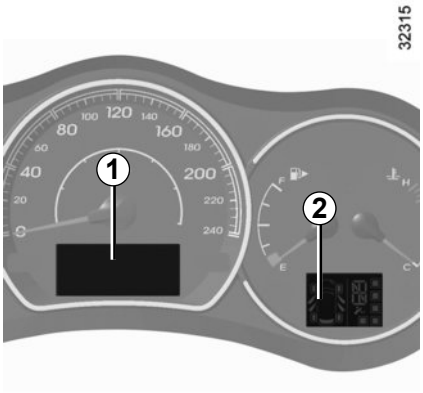

Aanduiding

De aanduiding ***1*** en ***2*** van het instrumentenpaneel geven storingen in de spanning aan (te weinig spanning, lekke band, storing van het systeem, enz.).

De betekenis van de controlelampjes, van de signalen en boodschappen staat op de volgende bladzijde.

BANDENSPANNING-CONTROLESYSTEEM (3/3)

Voorbeelden van boodschappen die op de twee displays van het instrumentenpaneel kunnen verschijnen

Boodschap	Aanduiding	Betekenis van de boodschappen
“Bandenspanning aanpassen”		De bandenspanning is lager dan normaal.
“Bandenspanning te laag”		Het waarschuwingslampje STOP licht op en er klinkt een geluidssignaal bij de weergave van deze boodschap. Stop de auto zodra dit mogelijk is en raadpleeg een merkdealer. De aangegeven bandenspanning is veel lager dan de normale waarde en bereikt een gevaarlijk niveau.
“Lekke band”		Het waarschuwingslampje STOP licht op en er klinkt een geluidssignaal bij de weergave van deze boodschap. Stop de auto zodra dit mogelijk is en raadpleeg een merkdealer. De aangegeven band is te zacht of lek.
“Controleer wielsensoren”		Een van de wielen wordt niet meer weergegeven; de drukzender van dit wiel is defect.
“Controleer wielsensoren”		Er wordt geen drukzender van de bandenspanning gedetecteerd of het systeem is defect.
“Wielsensoren afwezig”		Het signaal van de aangegeven band wordt niet meer ontvangen en de drukzender kan geen controle meer uitvoeren (plaatsing van een reservewiel, enz.).

Schakelaar van de rijwerking *1*

Afhankelijk van de verkeersomstandigheden, kunt u door op knop ***1*** te drukken, kiezen uit een van de volgende werkingen:

– AUTO;

– 2WD;

– 4WD Lock.

werking “AUTO”

Dit is de werking bij het starten van de motor.

De werking van het systeem

De “AUTO”- werking verdeelt automatisch het koppel tussen de voor- en de achteras afhankelijk van de weg en de rijsnelheid van de auto. Deze stand verbetert de wegligging. Gebruik deze werking op goede wegen of op gladde wegen.

werking “2WD”

Druk op de bovenkant van de knop ***1***. Het controlelampje **2WD** op het instrumentenpaneel licht op.

De werking van het systeem

De “2WD”-werking gebruikt uitsluitend de voorwielen. Gebruik deze werking op goede wegen.

Druk, om deze werking uit te schakelen, opnieuw op de bovenkant van de knop ***1***. Het controlelampje op het instrumentenpaneel dooft.

werking “4WD Lock”

Druk op de onderkant van de knop ***1***. De knop komt vervolgens terug in zijn beginstand. Het controlelampje **4WD LOCK** op het instrumentenpaneel licht op.

Druk, om deze werking uit te schakelen, opnieuw op de onderkant van de knop ***1***. Het controlelampje op het instrumentenpaneel dooft.

De werking van het systeem

De “4WD Lock”-werking gebruikt de voor- en achteras met elk 50 % van het vermogen. Gebruik deze werking op slechte en niet-geasfalteerde wegen.

NB: als de auto sneller dan 40 km/u rijdt als de “4WD Lock”-werking gekozen is, gaat het systeem automatisch over naar de “AUTO”-werking.

Bijzonderheden van de integrale aandrijving

– De auto kan meer geluid maken als de “AUTO”- of “4WD Lock”-werking actief zijn. Dat is normaal;

– als het systeem een verschil in afmeting detecteert tussen de wielen voor en achter (bijvoorbeeld bij montage van banden met een verkeerde maat, te lage bandenspanning, veel slijtage op een as enz.), verschijnt de boodschap “4WD niet mogelijk” op het instrumentenpaneel en het controlelampje 2WD knippert. Selecteer de “2WD”-werking en rijd niet te snel;

– gebruik altijd vier banden met gelijke mate van slijtage;

– zodra u sneller dan 40 km/u rijdt met “4WD Lock”-werking, gaat het systeem automatisch over naar “AUTO”-werking. Het controlelampje dooft;

– als de wielen voor en achter met verschillende snelheden draaien (bijvoorbeeld bij rijden op slechte wegen, zand of modder of in geval van slepen, banden met ongelijke slijtage), kan de temperatuur van de olie van het systeem stijgen door de mechanische belasting. In dit geval gaat het systeem automatisch over naar “2WD”-werking om oververhitting te voorkomen. **De boodschap “4WD niet mogelijk” verschijnt op het instrumentenpaneel en het controlelampje 2WD of 4WD LOCK licht op.** Parkeer de auto op een veilige plaats en wacht totdat de boodschap “4WD niet mogelijk” verdwijnt.

Als de waarschuwing terugkomt, raadpleeg dan een merkdealer.

Storingen

Wanneer het systeem een storing signaleert, verschijnt de boodschap “Controleer 4WD” op het instrumentenpaneel en gaat het controlelampje branden.

Raadpleeg zo spoedig mogelijk een merkdealer.

Systeem van de 4-wielaandrijving

– Afhankelijk van de rijomstandigheden kan het systeem automatisch van “2-wielaandrijving” naar “4-wielaandrijving” gaan. In dat geval licht het controlelampje “4WD” niet op.

– Ongeacht de geselecteerde werking, mag u de motor niet starten als de achterwielen op de grond rusten en de voorwielen in de lucht hangen (auto op krik) of op rollen staan.

– Druk niet op de schakelaar van de keuze van de werking in een bocht, bij achteruitrijden of als de wielen doorslippen. Selecteer de “2WD”-, “AUTO”- of “4WD Lock”-werking alleen als de auto rechtuit rijdt.

– Als de motor warm wordt, kan het stationair toerental hoger zijn. Let goed op als u rijdt of stopt op gladde wegen met de “AUTO”-werking geselecteerd.

– Gebruik uitsluitend banden met de vereiste technische gegevens.

– Plaats sneeuwkettingen uitsluitend op de voorwielen.

– Deze functie is een extra hulpmiddel in kritieke situaties waarbij het rijgedrag van de auto aangepast wordt.

Deze functie neemt niet de taak van de bestuurder over. **De limieten van de auto kunnen niet overschreden worden en deze functie kan ook geen reden zijn om harder te gaan rijden.** Deze functie kan in geen geval de oplettendheid of de verantwoordelijkheid van de bestuurder overnemen (de bestuurder moet altijd alert zijn op plotselinge gebeurtenissen die zich tijdens het rijden kunnen voordoen).

– Het is raadzaam om niet permanent de “4WD Lock”-werking te gebruiken op goede wegen.
– Monteer op de vier wielen altijd banden met dezelfde technische gegevens (merk, maat, structuur, slijtage, enz.). Het gebruik van banden met verschillende maten op de voor- en achterwielen en/of links en rechts kan ernstige gevolgen hebben voor de banden zelf, de versnellingsbak, de tussenbak en de tandwielen van het achterdifferentieel.

Afhankelijk van de auto, kunnen deze bestaan uit:
- **van het antiblokkeersysteem van de wielen ABS;**
- **van het elektronische stabiliteitssysteem (ESP) ESC met tractiecontrole ASR ;**
- **van de noodstopbekrachtiging;**
- **de afdalingssnelheidscontrole;**
- **de hulp bij het wegrijden op een helling.**

Deze functies zijn extra hulpmiddelen in kritieke situaties waarbij het rijgedrag van de auto aangepast wordt.

Deze functies nemen niet de taak van de bestuurder over. **De limieten van de auto kunnen niet overschreden worden en er is dan ook geen reden om harder te gaan rijden.** Zij kunnen in geen geval de oplettendheid of de verantwoordelijkheid van de bestuurder overnemen (de bestuurder moet altijd alert zijn op plotselinge gebeurtenissen die zich tijdens het rijden kunnen voordoen).

ABS (antiblokkeersysteem van de wielen)

Bij krachtig remmen, voorkomt het ABS het blokkeren van de wielen, waardoor de remweg beheersbaar en de auto bestuurbaar blijft.

In deze situatie zijn uitwijkmanoeuvres tijdens het remmen mogelijk. Bovendien verbetert dit systeem de remweg, met name op een weg met weinig grip (natte weg, enz.).

U voelt het in werking komen van het systeem aan het trillen van het rempedaal. Het ABS kan echter nooit de natuurkundige eigenschappen van de grip tussen de banden en het wegdek verbeteren. Blijf **altijd** de gebruikelijke voorzichtigheid in acht houden (afstand bewaren, enz.).

Bij krachtig remmen kunt u het rempedaal **diep ingedrukt houden**. Het is niet nodig “pompend” te remmen. Het ABS regelt de kracht in het remsysteem.

Storingen
- Als de boodschap “Controleer ABS” verschijnt en de controlelampjes ABS en oplichten op het instrumentenpaneel tijdens het rijden, **is de veiligheid van het remmen nog steeds gegarandeerd zonder ABS;**
- als de boodschap “Storing remsysteem” verschijnt en de controlelampjes ABS, ! en STOP oplichten op het instrumentenpaneel tijdens het rijden, **geeft dit een defect van het remsysteem aan.**

Raadpleeg een merkdealer.

Het remsysteem werkt nog gedeeltelijk. Maar **het is gevaarlijk om krachtig te remmen.** U moet direct stoppen zonder het overige verkeer in gevaar te brengen. Roep de hulp in van een merkdealer.

Stabiliteitsprogramma ESC met onderstuurcontrole en tractiecontrole ASR

Elektronisch stabiliteitssysteem (ESP) ESC

Dit systeem helpt u de controle over de auto te behouden in kritieke rijsituaties (uitwijken voor een obstakel, verlies van grip op de weg in een bocht, enz.).

De werking van het systeem
Een opname-element in het stuurwiel registreert de richting waarin de bestuurder de auto wil laten rijden.

Andere opname-elementen in de auto registreren de werkelijke verplaatsingsrichting.

Het systeem vergelijkt de door de bestuurder gekozen richting met de werkelijke verplaatsingsrichting van de auto en corrigeert deze laatste door, indien nodig, op bepaalde wielen te remmen en/of het motorvermogen aan te passen.

Tractiecontrole ASR

Dit systeem helpt het slippen van de aangedreven wielen te beperken en de auto bij het wegrijden, accelereren of decelereren te controleren.

De werking van het systeem
Met behulp van opname-elementen bij de wielen, meet en vergelijkt het systeem constant de snelheid van de aangedreven wielen en remt het deze af als ze doorslippen. Als een wiel neigt naar doorslippen, zorgt het systeem voor het afremmen van het betreffende wiel, totdat de snelheid van het wiel overeenkomt met de grip op de weg.

Het systeem reageert ook door het toerental van de motor aan te passen aan de hoeveelheid grip onder de wielen, onafhankelijk van de mate waarin het gaspedaal wordt ingedrukt.

Als oplicht, geeft dat aan dat het ESC-systeem (met ASR) is ingeschakeld.

Bij een storing

Als het systeem een storing signaleert, verschijnt de boodschap ”Controleer ESC” op het instrumentenpaneel, in combinatie met het oplichten van het controlelampjes en . In dit geval zijn het ESC en de ASR uitgeschakeld.

Raadpleeg een merkdealer.

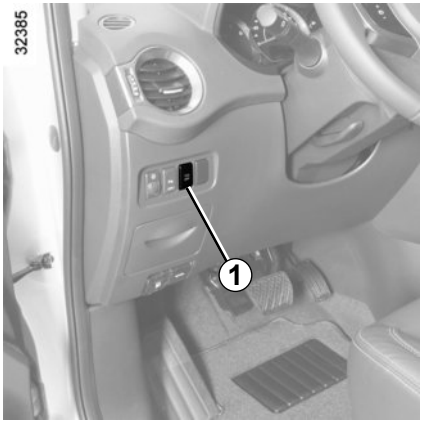

Uitschakelen van de functie ESC (met inbegrip van de tractiecontrole (ASR))

In sommige situaties (het rijden op heel zachte ondergrond: bijv. sneeuw, modder of het rijden met sneeuwkettingen), kan het systeem de kracht van de motor verminderen om het slippen te beperken. Als u dit niet wenst, kan de functie uitgeschakeld worden door schakelaar ***1*** in te drukken.

De boodschap “ESC ingeschakeld” verschijnt op het instrumentenpaneel om u te waarschuwen.

Als u deze functie uitschakelt, wordt de tractiecontrole (ASR) ook uitgeschakeld.

Omdat het ESC en de ASR voor extra veiligheid zorgen, raden wij af om met deze functie uitgeschakeld te rijden. Herstel de werking van deze functie zo snel mogelijk door weer op schakelaar ***1*** te drukken.

NB: Het systeem wordt automatisch weer ingeschakeld bij elke onderbreking van de motor.

Noodstopbekrachtiging

Dit systeem is een aanvulling op het ABS dat zorgt voor het verminderen van de remweg van de auto.

De werking van het systeem

Aan de snelheid waarmee het rempedaal wordt ingedrukt, herkent het systeem een noodsituatie. In zo’n noodsituatie ontwikkelt de rembekrachtiging zijn maximale kracht en kan de regeling door het ABS in werking komen.

Het ABS-remsysteem blijft werken zolang het rempedaal ingedrukt is.

Oplichten van de alarmknipperlichten
Afhankelijk van de auto, kunnen deze bij krachtig afremmen gaan branden.

Afdalingssnelheidscontrole

Dit systeem begrenst de rijsnelheid van de auto (tot ongeveer 7 km/u) zonder dat het indrukken van het rempedaal nodig is (als u op een steile helling omlaag rijdt).

Inschakelen/uitschakelen van het systeem

– **Inschakelen:** druk op de knop ***1***. De boodschap “HDC aan” verschijnt op het instrumentenpaneel.

– **Uitschakelen:** druk opnieuw op de knop ***1***: de boodschap “HDC uit” verschijnt op het instrumentenpaneel.

Inschakelen van het systeem

Auto rijdend met een snelheid lager dan 25 km/u in de eerste versnelling of in de achteruitversnelling (stand **D** of **R** voor een auto met een automatische transmissie), druk op de schakelaar ***2*** om de “4WD Lock” werking in te schakelen.

Zodra een voldoende steile afdaling is gedetecteerd, verschijnen het controlelampje en de boodschap “HDC operationeel” op het instrumentenpaneel.

NB: als de rijsnelheid boven 40 km/u komt, schakelt de aandrijving automatisch over naar de “AUTO" werking (het controlelampje dooft).

Het systeem kan opnieuw ingeschakeld worden door op “4WD Lock" te drukken zodra de rijsnelheid lager dan 40 km/u is.

Dit systeem werkt niet als de versnellingshendel in de neutrale stand staat (stand **N** of **P** voor een auto met een automatische transmissie), of als de auto horizontaal rijdt.

Het systeem van de afdalingsnelheidscontrole schakelt uit zodra u het rempedaal of het gaspedaal indrukt en schakelt weer in als u het pedaal loslaat.

Bij koude motor kan de automatische afdalingscontrole tijdelijk onderbroken worden (het controlelampje dooft). Als de motor warmer wordt, licht het controlelampje weer op en is de functie beschikbaar.

Het systeem van de automatische afdalingscontrole kan zichzelf tijdelijk onderbreken als het remsysteem te heet dreigt te worden.

Gebruik indien nodig het rempedaal om de auto te stoppen.

De bestuurder moet bijzonder oplettend blijven op een gladde ondergrond of met weinig grip en/of op een helling.

Risico van ernstige verwondingen.

Hulp bij wegrijden op een helling

Dit systeem helpt u bij het wegrijden op een helling. Het voorkomt dat de auto, naargelang de helling, achteruit rolt door automatisch de remmen vast te zetten als de bestuurder het rempedaal loslaat om het gaspedaal te bedienen.

Werking van het systeem

Het werkt alleen als de versnellingshendel niet in de neutrale stand staat (niet in **N** of **P** voor een automatische transmissie) en als de auto geheel stil staat (rempedaal ingedrukt).

Het systeem houdt de auto ongeveer **2 seconden** stil. Daarna komen de remmen geleidelijk vrij (de auto rolt naargelang de helling).

Het systeem van de hulp bij het wegrijden op een helling kan niet in alle gevallen totaal verhinderen dat de achteruit rijdt (zeer steile helling, enz.).

De bestuurder kan altijd het rempedaal bedienen om het achteruitrijden van de auto te verhinderen.

De hulp bij het wegrijden op een helling mag niet gebruikt worden om de auto langdurig stil te houden: gebruik het rempedaal.

Deze functie is niet bedoeld om de auto permanent te laten stilstaan.

Gebruik indien nodig het rempedaal om de auto te stoppen.

De bestuurder moet bijzonder oplettend blijven op een gladde ondergrond of met weinig grip en/of op een helling.

Risico van ernstige verwondingen.

De snelheidsbegrenzer is een functie die u helpt om een door u gekozen **maximum-snelheid** niet te overschrijden.

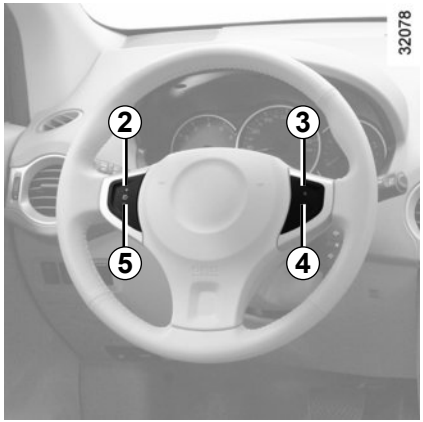

Bedieningsknoppen

1 Hoofdschakelaar Aan/Uit.

2 Inschakelen, in geheugen opslaan en verhogen van de maximumsnelheid (+).

3 Inschakelen, in geheugen opslaan en oproepen van de maximumsnelheid (R).

4 Uitschakelen van de functie (de ingestelde maximumsnelheid blijft in het geheugen (O).

5 Inschakelen, in geheugen opslaan en verlagen van de maximumsnelheid (-).

Inschakelen

Druk op de schakelaar ***1*** aan kant . Het controlelampje ***6*** licht op en de boodschap “Begrenzer” verschijnt op het instrumentenpaneel met streepjes om aan te geven dat de snelheidsbegrenzer is ingeschakeld en wacht op het opslaan van een maximum-snelheid.
Om de actuele snelheid op te slaan, drukt u op de schakelaar ***2*** (+) of ***5*** (-): de minimum te registreren snelheid is 30 km/u.

Het rijden

Als een ingestelde snelheid in het geheugen staat, grijpt het systeem niet in zolang deze snelheid niet bereikt wordt. Het rijden is hetzelfde als met een auto zonder snelheidsbegrenzer.

Vanaf het moment dat de opgeslagen snelheid is bereikt, gaat de auto niet sneller rijden, ook niet als u het gaspedaal verder indrukt, behalve in noodgevallen (raadpleeg de paragraaf “Overschrijding van de maximumsnelheid”).

Verandering van de ingestelde maximumsnelheid

Om de maximumsnelheid te verhogen drukt u een of een paar keer op de schakelaar ***2*** (+); om de maximumsnelheid te verlagen gebruikt u de schakelaar ***5*** (-).

De snelheidsbegrenzer heeft in geen enkel geval invloed op het remsysteem.

Overschrijden van de ingestelde snelheid

Het blijft altijd mogelijk de ingestelde maximum snelheid te overschrijden door **snel en zo diep mogelijk** het gaspedaal in te drukken (voorbij het “zware punt”).

Gedurende het overschrijden knippert de ingestelde snelheid op het instrumentenpaneel.

Vervolgens laat u het gaspedaal los: de snelheidsbegrenzer komt weer in werking zodra u langzamer rijdt dan de in het geheugen opgeslagen snelheid.

Onmogelijkheid om de ingestelde maximum snelheid vast te houden

Tijdens een steile afdaling, kan het systeem de maximumsnelheid niet vasthouden: de snelheid in het geheugen knippert op het instrumentenpaneel om u te informeren.

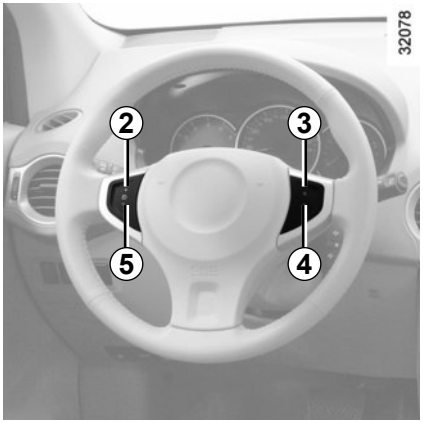

Onderbreken van de functie

De werking van de snelheidsbegrenzer wordt opgeschort als u drukt op de schakelaar ***4*** (O). In dit geval blijft de maximumsnelheid in het geheugen opgeslagen en de boodschap "In geheugen" verschijnt op het instrumentenpaneel.

Opnieuw inschakelen van de maximumsnelheid

Als een snelheid in het geheugen is opgenomen, is het mogelijk deze op te roepen door op de schakelaar ***3*** (R) te drukken.

Als de begrenzer is opgeschort, komt de functie weer in werking door een druk op de schakelaars ***2*** (+) of ***5*** (-), ongeacht de snelheid die in het geheugen is opgeslagen: de actuele snelheid van de auto wordt gebruikt.

Uitschakelen van de functie

De werking van de snelheidsbegrenzer wordt onderbroken als u op de schakelaar ***1*** drukt, er is geen snelheid meer ingesteld.

Het doven van het oranje lampje op het instrumentenpaneel bevestigt dat de functie uitgeschakeld is.

De snelheidsregelaar is een functie die u helpt de door u gekozen rijsnelheid op een constante waarde vast te houden, dit wordt de **ingestelde snelheid** genoemd.

Vanaf 30 km/u kunt u de snelheid traploos instellen.

De snelheidsregelaar heeft in geen enkel geval invloed op het remsysteem.

Door het ontwerp van het systeem is het mogelijk een verschil te constateren tussen de adviessnelheid en de snelheid op het instrumentenpaneel.

Deze functie is een extra hulp tijdens het rijden.

Deze functie neemt niet de taak van de bestuurder over. U moet zich te allen tijde houden aan de voorgeschreven snelheid en blijven opletten (u moet altijd klaar zijn om te remmen in alle omstandigheden), de snelheidsregelaar ontslaat de bestuurder niet van zijn verantwoordelijkheid. De snelheidsregelaar moet niet gebruikt worden in druk verkeer, op een bochtige of gladde weg (ijzel, aquaplaning, kiezelsteentjes) en als de weersomstandigheden ongunstig zijn (mist, regen, zijwind, enz.).

Kans op ongevallen.

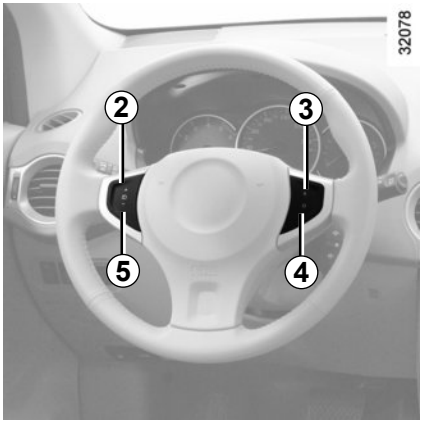

Bedieningsknoppen

1 Hoofdschakelaar Aan/Uit.

2 Inschakelen, in geheugen opslaan en verhogen van de ingestelde snelheid (+).

3 Inschakelen geheugen en oproepen van de ingestelde snelheid (R).

4 Functie stand-by (de ingestelde snelheid blijft in het geheugen) (O).

5 Inschakelen, in geheugen opslaan en verlagen van de ingestelde snelheid (-).

Inschakelen

Druk op de schakelaar ***1***, aan de kant .

Het groene controlelampje ***7*** licht op en de boodschap “Regelaar” verschijnt op het instrumentenpaneel met streepjes om aan te geven dat de snelheidsregelaar is ingeschakeld en wacht op het opslaan van een snelheid.

Instellen van de snelheid

Rijdend met een constante snelheid (vanaf ongeveer 30 km/u) drukt u op de schakelaar ***2*** (+) of ***5*** (-): de functie wordt ingeschakeld en de snelheid wordt opgeslagen.

De regeling wordt bevestigd door het groen oplichten van het controlelampje ***6*** en het controlelampje ***7***.

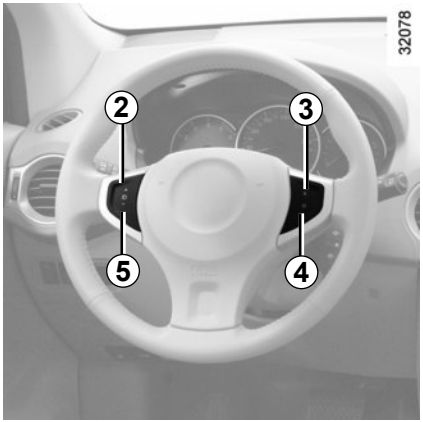

Het rijden

Als een snelheid in het geheugen is vastgelegd en de regeling ingeschakeld is, kunt u uw voet van het gaspedaal nemen.

Let op, het is toch raadzaam de voeten dichtbij de pedalen te houden om te kunnen ingrijpen bij noodsituaties.

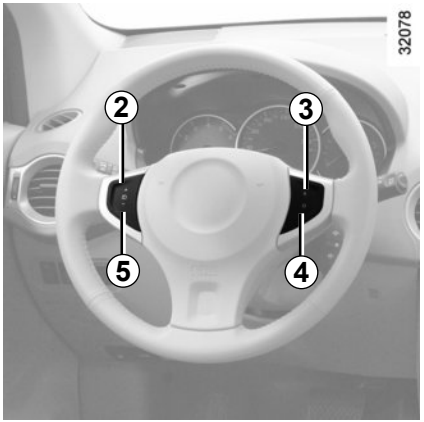

Veranderen van de gekozen snelheid

U kunt de ingestelde snelheid veranderen door een aantal keren te drukken op:

– de schakelaar ***2*** (+) om de snelheid te verhogen;

– de schakelaar ***5*** (-) om de snelheid te verlagen.

De snelheidsregelaar heeft in geen enkel geval invloed op het remsysteem.

Sneller rijden dan de gekozen snelheid

U kunt de snelheid van de auto altijd verhogen door het gaspedaal in te drukken. Zo lang u te snel rijdt, knippert de ingestelde snelheid op het instrumentenpaneel om u te waarschuwen.

Laat daarna het gaspedaal los: na enkele secondes gaat de auto automatisch weer met de oorspronkelijk ingestelde snelheid rijden.

Onmogelijkheid om de gekozen ingestelde snelheid vast te houden

Tijdens een steile afdaling, kan het systeem de ingestelde snelheid niet vasthouden: de snelheid in het geheugen knippert op het instrumentenpaneel om u te informeren.

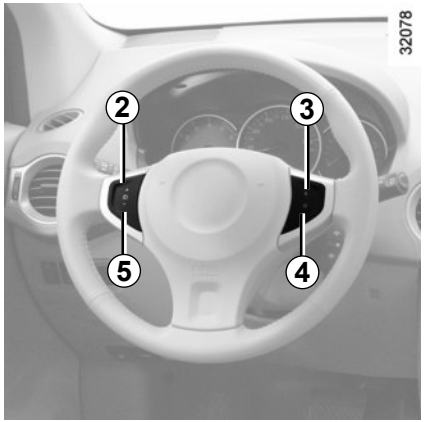

Onderbreken van de functie

De functie wordt opgeschort als u drukt op:
- de schakelaar ***4*** (O);
- het rempedaal;
- het koppelingspedaal of het schakelen naar neutraal voor de auto's met een automatische transmissie of een continu variabele transmissie.

In de drie gevallen verschijnt de boodschap "In geheugen" op het instrumentenpaneel, gevolgd door de in het geheugen opgeslagen snelheid. De stand-by stand wordt bevestigd door het doven van het controlelampje .

Opnieuw inschakelen van de gekozen snelheid

Als een snelheid in het geheugen is opgeslagen, kan deze worden opgeroepen, als de omstandigheden dat toelaten (verkeersdrukte, staat van het wegdek, weersomstandigheden, enz.). Rijsnelheid van de auto hoger dan 30 km/u, druk op de schakelaar ***3*** (R).

N.B.: als de eerder opgeslagen snelheid veel hoger is dan de actuele snelheid, trekt de auto snel op naar deze hogere snelheid.

Als de regelaar is opgeschort, komt de regelaarfunctie weer in werking door een druk op de schakelaars ***2*** (+) of ***5*** (-), ongeacht de snelheid die in het geheugen is opgeslagen: de actuele snelheid van de auto wordt gebruikt.

Uitschakelen van de functie

De werking van de snelheidsregelaar wordt onderbroken als u op de schakelaar ***1*** drukt, er is geen snelheid meer ingesteld.

Het doven van de groene lampjes en op het instrumentenpaneel bevestigt dat de functie uitgeschakeld is.

Het onderbreken of uitschakelen van de snelheidsregelaar brengt geen snelle snelheidsvermindering met zich mee: u moet remmen door het rempedaal in te drukken.

De werking van het systeem

Voor auto's met ultrasoondetectors in de schildbumper aan de achter- en/of voorzijde van de auto, "meten" deze de afstand tussen de auto en een obstakel tijdens het achteruit rijden.

Deze meting vertaalt zich in geluidssignalen waarvan de frequentie toeneemt naarmate het obstakel dichterbij komt, totdat het een continu geluid wordt als het obstakel ongeveer 25 cm van de auto verwijderd is.

Bijzonderheden

Zorg ervoor dat de ultrasoondetectors niet bedekt zijn (vuil, modder, sneeuw, enz.).

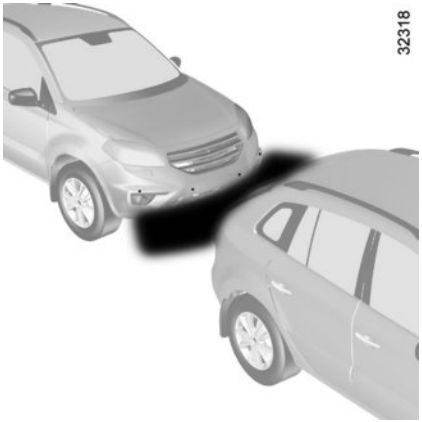

Deze functie is een extra hulp die door middel van geluidssignalen de afstand tussen de auto en een obstakel aangeeft tijdens het achteruitrijden.

Deze functie kan in geen enkel geval de oplettendheid en verantwoordelijkheid van de bestuurder vervangen bij het achteruit manoeuvreren.

De bestuurder moet altijd op zijn hoede blijven voor plotselinge gebeurtenissen die tijdens het rijden zich kunnen voordoen: let dus altijd op of er een bewegend obstakels is (zoals een kind, dier, kinderwagen, fiets) of een te klein of smal obstakel (grote steen, dun paaltje) tijdens de manoeuvre.

Parkeerhulp voor

(afhankelijk van de auto)

Werking

Bij het vooruitrijden met minder dan 12 km/u wordt een voorwerp op minder dan ongeveer 1 meter van de auto gedetecteerd: er klinkt een geluidssignaal.

Automatische inschakelen/uitschakelen van de parkeerhulp

Het systeem schakelt uit:
- als de auto sneller dan ongeveer 12 km/u rijdt;
- als de auto langer dan drie seconden stilstaat: alleen wanneer de auto harder reed dan 12 km/u en zich een obstakel op minder dan 30 centimeter van de voorzijde van de auto bevindt (bv.: file);
- in de neutrale stand of in de stand **N** of **P** van een automatische transmissie.

Parkeerhulp achter

Werking

Bij het inschakelen van de achteruitversnelling worden voorwerpen op ongeveer 1,50 meter van de achterzijde van de auto gedetecteerd: er klinkt een geluidssignaal.

In het geval dat een obstakel aanwezig is aan de voorkant en aan de achterkant van de auto, wordt er alleen rekening gehouden met het obstakel dat het dichtst bij is en klinkt het bijbehorende geluidssignaal. Als aan de voorkant en aan de achterkant tegelijk een obstakel wordt gedetecteerd in een detectiezone van minder dan 30 centimeter, dan klinken de geluidssignalen van de voor- - en achterkant afwisselend.

Automatische inschakelen/uitschakelen van de parkeerhulp achter

Het systeem schakelt uit:

– als de automatische parkeerrem wordt vastgezet;

– als de auto sneller dan ongeveer 12 km/u rijdt;

– in de neutrale stand of in de stand **N** en **P** van een automatische transmissie.

Bij het manoeuvreren kan de auto aan de onderkant ergens tegenaan rijden (bijvoorbeeld: contact met een paaltje, een trottoir of ander stadsmeubilair) en daardoor schade oplopen (bijvoorbeeld: vervorming van een as enz.).

Om ieder risico van een ongeluk te voorkomen, moet u uw auto door een merkdealer laten controleren.

Tijdelijk inschakelen/uitschakelen

Druk op de schakelaar ***1*** om het systeem uit te schakelen: het controlelampje van de schakelaar licht op en de boodschap “Parkeerhulp uit” verschijnt op het instrumentenpaneel.

Een nieuwe druk op de schakelaar activeert het systeem weer.

N.B.: in dat geval wordt het systeem automatisch weer ingeschakeld bij elke onderbreking van de motor..

Langdurig inschakelen/uitschakelen

Druk op de schakelaar gedurende ongeveer 3 secondes om het systeem uit te schakelen: het controlelampje van de schakelaar licht op en de boodschap “Parkeerhulp uit” verschijnt op het instrumentenpaneel.

Een nieuwe druk van ongeveer 3 seconden op de schakelaar schakelt het systeem weer in.

Storingen

Als het systeem een storing signaleert, verschijnt de boodschap “Controleerparkeerhulp” op het instrumentenpaneel, het controlelampje licht op en er klinkt een geluidssignaal.

Raadpleeg een merkdealer.

Als de auto rijdt met een snelheid van minder dan 12 km/u, kunnen sommige geluidsbronnen (motorfiets, vrachtwagen, drilboor, regen, claxon enz.) waarschuwingssignalen opwekken.

Onder de volgende omstandigheden kan het parkeerhulpsysteem problemen ondervinden:
– de opname-elementen zijn bedekt (vuil, modder, sneeuw, enz.);
  Maak schoon met een zachte doek.
– de opname-elementen zijn bevroren.

Onder de volgende omstandigheden kan het parkeerhulpsysteem problemen ondervinden:
– oneffen oppervlakte, pas geasfalteerde weg, kust- of bosweg, enz.
– in geval van zware regenbuien of door opspattend water.

Het systeem kan geen obstakels detecteren zoals:
– te dun obstakel (voorwerpen met scherpen randen of touw, enz.);
– materiaal dat gemakkelijk geluidsgolven absorbeert (katoen, spons, sneeuw, enz.)

Afhankelijk van de auto heeft deze een automatische transmissie of een continu variabele transmissie.

Selecteurhendel *2*

Het display ***A*** op het instrumentenpaneel informeert u over de werkstand en de ingeschakelde versnelling.

***3*: P:** parkeren
***4*: R:** achteruitversnelling
***5*: N:** neutraal
***6*: D:** automatische werking
***7*:** handbediend
***8* :** weergave van de werkstand of van de ingeschakelde versnelling bij handbediening

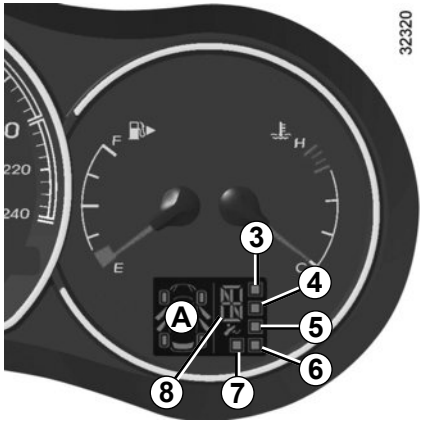

Starten

Met de selecteurhendel ***2*** in stand **P** of **N** zet u het contact aan.

Om de selecteurhendel uit stand **P** te verplaatsen, moet u het rempedaal indrukken voordat u de ontgrendelknop ***1*** indrukt.

Houd uw voet op het rempedaal (het lampje op het display ***A*** dooft), als u de stand **P** verlaat.

Alleen als de auto stilstaat, D het rempedaal is ingedrukt en het gaspedaal niet is ingedrukt, mag de selecteurhendel in de standen of R worden geplaatst.

Stand automatisch

Zet de selecteurhendel in stand **D**. U hoeft de selecteurhendel niet meer te verplaatsen. Er wordt automatisch geschakeld in overeenstemming met de belasting van de auto, de hoeveelheid gas die u geeft en de helling van de weg.

Zuinig rijden
Laat de selecteurhendel voor normaal gebruik in stand **D** staan. Als het gaspedaal iets wordt ingedrukt, schakelt de transmissie bij een lage snelheid naar de volgende versnelling.

Accelereren en inhalen
Druk het gaspedaal snel en diep in (voorbij het zware punt van het pedaal).

Hierdoor wordt, binnen de mogelijkheden van de motor, teruggeschakeld naar de optimale versnelling.

Stand handgeschakeld

De selecteurhendel in stand **D**, beweeg de hendel naar links. Door de hendel even te verplaatsen, kunt u handmatig de versnellingen bedienen:

– naar achteren om terug te schakelen;

– naar voren om op te schakelen.

De ingeschakelde versnelling verschijnt op het instrumentenpaneel.

Bijzondere gevallen

In sommige gevallen kiest (bv.: ter bescherming van de motor, bij werking van het elektronisch stabiliteitsprogramma ESP) de transmissie tijdens het rijden toch automatisch de juiste versnelling.

Ook kan, om verkeerde manoeuvres te voorkomen, het schakelen door het systeem geweigerd worden. In dit geval knippert de aanduiding van de versnelling enkele seconden om u te waarschuwen.

Bijzondere omstandigheden

– **Als door de helling van de weg of in bochten** de automatische werking niet gehandhaafd kan worden (bijv.: in de bergen), is het raadzaam om op handmatig schakelen over te gaan.

  Hiermee kan veelvuldig schakelen op een helling worden voorkomen en kan worden afgeremd op de motor bij lange afdalingen.

– **Om bij koud weer** te voorkomen dat de motor afslaat, start u de motor en wacht u enkele secondes voordat u de selecteurhendel verplaatst van stand **P** of **N** naar stand **D** of **R**.

– **Bij een auto zonder tractiecontrole** is het beter om, op een glad wegdek of bij weinig grip, over te gaan op handmatig schakelen en de tweede versnelling in te schakelen voordat u wegrijdt, om te voorkomen dat de wielen doorslippen.

Bij zeer koud weer kan het systeem het handmatig schakelen verbieden zolang de versnellingsbak de juiste temperatuur nog niet heeft bereikt.

Parkeren van de auto

Als de auto stilstaat, houdt u het rempedaal ingedrukt en zet u de selecteurhendel in stand **P** (parkeren): de transmissie staat in neutraal en de voorwielen zijn mechanisch geblokkeerd.

Afhankelijk van de auto, **zet u de handrem vast of controleert u of de automatische parkeerrem is vastgezet** (raadpleeg de paragraaf “parkeerrem” in hoofdstuk 2).

Bij het manoeuvreren kan de auto aan de onderkant ergens tegenaan rijden (bijvoorbeeld: contact met een paaltje, een trottoir of ander stadsmeubilair) en daardoor schade oplopen (bijvoorbeeld: vervorming van een as enz.).

Om ieder risico van een ongeluk te voorkomen, moet u uw auto door een merkdealer laten controleren.

Storingen

– **als tijdens het rijden** de boodschap “Controleer auto. transmissie” op het instrumentenpaneel verschijnt, duidt dit op een storing.

  Raadpleeg zo spoedig mogelijk een merkdealer.

– **als tijdens het rijden** de boodschap “Oververhitting auto. transmissie” op het instrumentenpaneel verschijnt, moet u de hendel in stand **N** zetten zodra dit mogelijk is.

  Raadpleeg zo spoedig mogelijk uw merkdealer.

– **Slepen van een auto met een automatische transmissie**: raadpleeg de paragraaf “slepen” in hoofdstuk 5.

Bijzonderheid van de auto’s met een continu variabele transmissie:

Bij bepaalde hoge rijsnelheden, kan de versnellingsbak tijdelijk het maximumtoerental van de motor beperken. Dat is normaal.

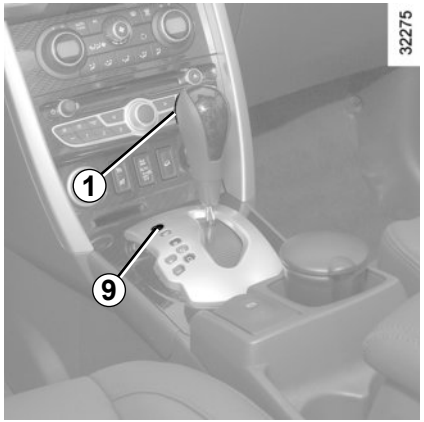

Als bij het starten de hendel in de stand **P** blijft geblokkeerd terwijl u het rempedaal en de ontgrendelknop ***1*** indrukt, is het mogelijk de hendel handmatig vrij te zetten. Wip hiervoor het plaatje ***9*** aan de voet van de hendel los. Druk daarna gelijktijdig op:

– de knop onder het afdekplaatje ***5*** (met een platte schroevendraaier);

– het rempedaal;

– de knop ***1***.

Verplaats daarna de hendel.

Hoofdstuk 3: Uw comfort

Ventilatieroosters . . . 3.2
Verwarming, handbediende airconditioning. . . . 3.4
Automatische airconditioning. . . . 3.7
Airconditioning: informatie en tips voor het gebruik. . . . 3.13
Elektrische ruitbediening . . . 3.14
Elektrisch open dak . . . 3.16
Zonnekleppen . . . 3.18
Achteruitkijkspiegel kinderen . . . 3.19
Binnenverlichting . . . 3.20
Opbergruimtes, indeling interieur . . . 3.22
Accessoireaansluitingen . . . 3.28
Asbak, aansteker. . . . 3.28
Hoofdsteun achter . . . 3.29
Gebruiksmogelijkheden van de achterbank . . . 3.30
Bagageruimte . . . 3.32
Bagageafdekplaat . . . 3.34
Bagage vervoeren, slepen. . . . 3.35
Bevestigingspunten, bagagenet . . . 3.36
Dakdragers . . . 3.37
Multimedia-uitrusting . . . 3.38

VENTILATIEROOSTERS (1/2)

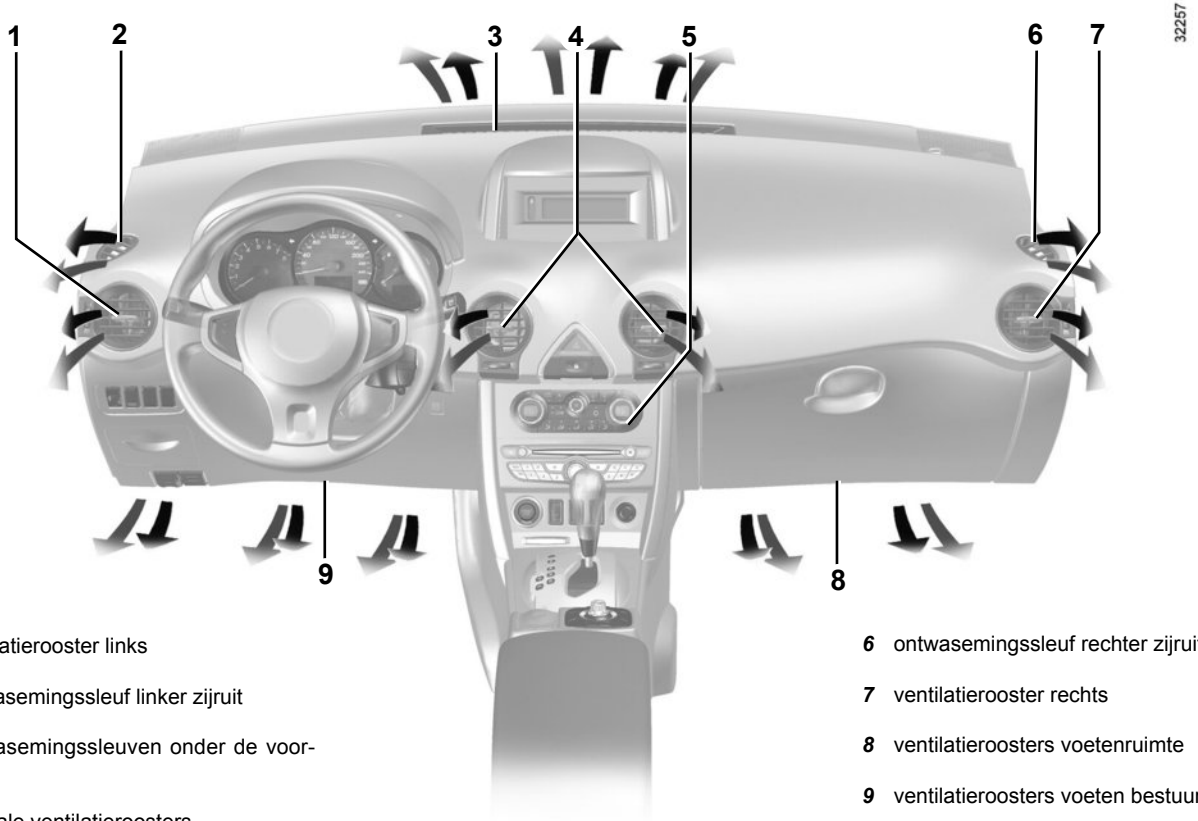

1 ventilatierooster links

2 ontwasemingssleuf linker zijruit

3 ontwasemingssleuven onder de voorruit

4 centrale ventilatieroosters

5 bedieningspaneel

6 ontwasemingssleuf rechter zijruit

7 ventilatierooster rechts

8 ventilatieroosters voetenruimte

9 ventilatieroosters voeten bestuurder

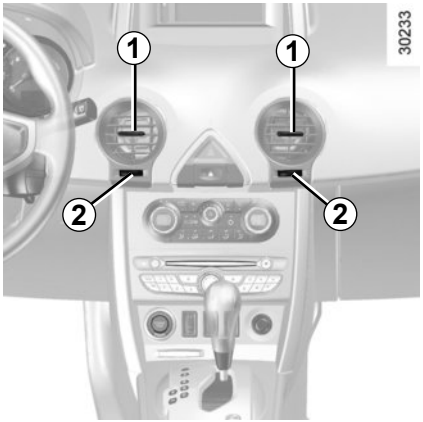

Luchthoeveelheid

Draai de knoppen ***2*** om de luchthoeveelheid af te stellen.

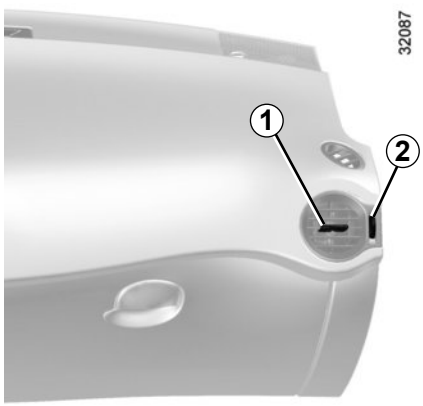

Richting

Verplaats de schuifknoppen ***1*** of ***3***.

Luchthoeveelheid van de ventilatieroosters achter.

(afhankelijk van de auto)

Raadpleeg de paragraaf “thermostatische airconditioning”.

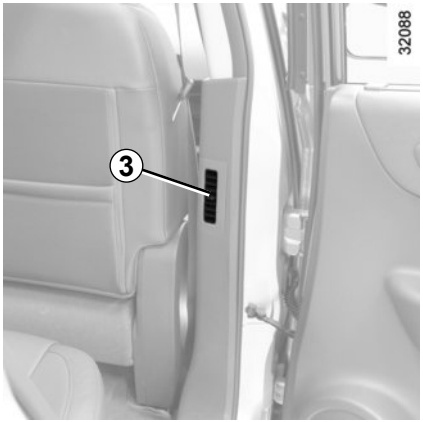

Gebruik, in geval van stankoverlast in de auto, alleen speciaal hiervoor bestemde middelen. Raadpleeg een merkdealer.

Stop niets in het ventilatiecircuit van de auto (bijvoorbeeld in geval van stank enz.).

Risico van explosie of brand.

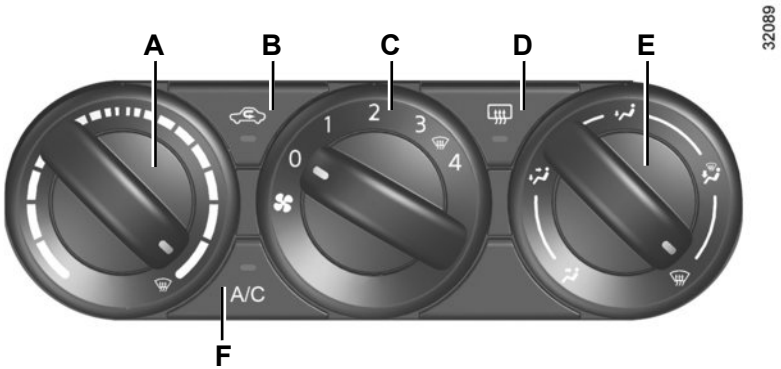

Bedieningsknoppen
(afhankelijk van de auto)

A – Regeling van de temperatuur van de lucht.

B – In-/uitschakelen van de airconditioning.

C – Regeling van de ventilatiesnelheid.

D – Schakelaar voor ontdooien/ontwasemen achterruit en buitenspiegel.

E – Knop voor het regelen van de luchtverdeling.

F – Schakelaar en controlelampje van het inschakelen van de airconditioning.

Regeling van de temperatuur

Draai schakelaar ***A*** afhankelijk van de gewenste temperatuur. Hoe verder de aanwijzer in het rode gedeelte staat, hoe hoger de temperatuur.

Informatie en tips voor gebruik:

Raadpleeg de paragraaf “Airconditioning: informatie en tips voor het gebruik”.

Luchtkringloop

Druk op de knop ***B***: het controlelampje brandt.

In deze stand wordt de lucht vanuit het interieur aangezogen en zonder toevoeging van buitenlucht teruggevoerd in de auto.

Met de luchtkringloop kan:

– om het interieur af te sluiten van de buitenlucht als het buiten stinkt;

– zo snel mogelijk de gewenste temperatuur in het interieur bereikt worden.

Door langdurig gebruik van de luchtkringloop kunnen de zijruiten en de voorruit beslaan en kan de atmosfeer in het interieur minder aangenaam worden doordat er geen luchtverversing is.

Druk daarom weer op de knop ***B*** om de toevoer van buitenlucht te herstellen zodra de omstandigheden dat toelaten.

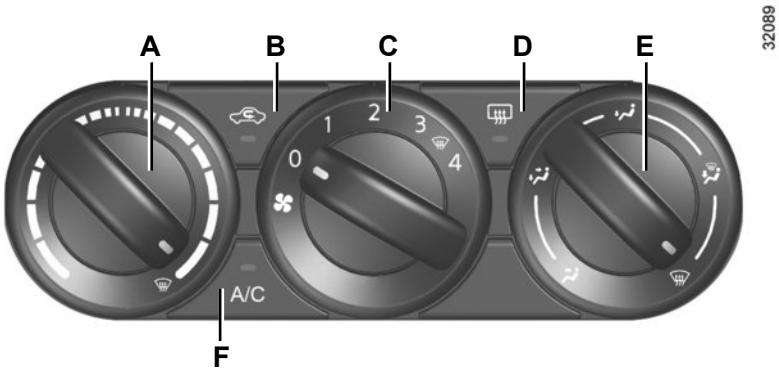

Regeling van de ventilateursnelheid

Normaal gebruik

Draai de knop ***C*** op een van de vier standen om de ventilatie met het gewenste vermogen in te schakelen.

Kies stand **1** voor een minimumventilatie en stand **4** voor een maximumventilatie.

Stand 0

In dit geval:

– stopt de airconditioning automatisch, zelfs als toets ***F*** ingeschakeld is (het lampje van de toets brandt).

– de ventilatiesnelheid is nul;

– als de auto rijdt kunt u echter een geringe luchtstroom voelen.

In- en uitschakelen van de airconditioning

De toets ***F*** zorgt voor het inschakelen (controlelampje brandt) of het uitschakelen (controlelampje is uit) van de airconditioning.

Door het inschakelen van de airconditioning:

– gaat de temperatuur in het interieur omlaag;

– wordt het vocht snel verwijderd.

De airconditioning werkt niet bij lage buitentemperaturen.

Bij langdurig gebruik van de airconditioning, kan het te koud worden.

Verhoog in dat geval de temperatuur (draai de knop ***A*** naar rechts).

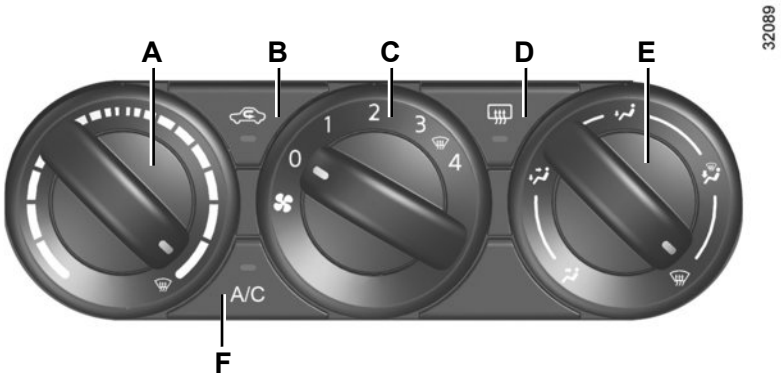

Verdeling van de lucht in het interieur

Draai de schakelaar ***E*** om de gewenste werking te kiezen.

De lucht wordt naar de ventilatieroosters in het dashboard gevoerd.

de luchtstroom wordt naar de ventilatieroosters van het dashboard en de voeten van de inzittenden gevoerd: deze afstelling zorgt voor een optimale temperatuur bij warm weer.

De lucht wordt voornamelijk naar de voetenruimtes gevoerd.

Om te voorkomen dat de ruiten beslaan, wordt de luchtstroom verdeeld tussen de voorruit, de zijruiten en de voeten van de inzittenden: deze afstelling zorgt voor een optimale temperatuur bij koud weer.

Om te voorkomen dat de ruiten beslaan wordt de luchtstroom naar de voorruit en de zijruiten gevoerd.

Achterruitverwarming

Druk op de toets ***D***: het controlelampje brandt.

Deze functie voorkomt dat de ruit achter beslaat.

Om hem uit te schakelen, drukt u weer op toets ***D***.

Functie “helder zicht”

Om te voorkomen dat de ruiten beslaan, zet u alle schakelaars in stand (temperatuur, ventilatiesnelheid en luchtverdeling in het interieur).

Controleer of u in stand toelating van buitenlucht bent (het controlelampje van de toets ***B*** gaat uit).

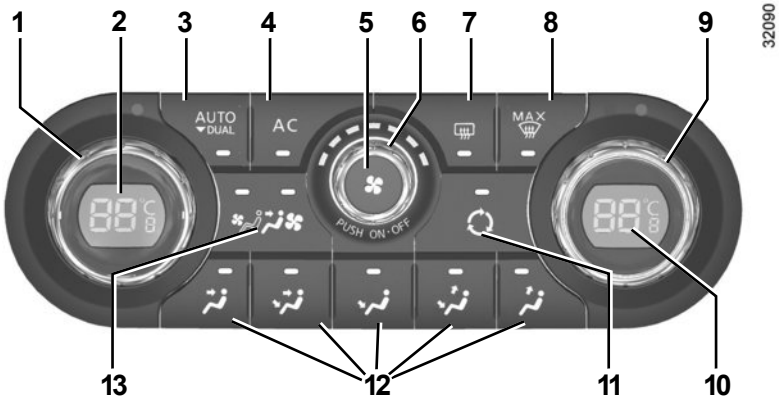

Bedieningsknoppen

(afhankelijk van de auto)

1 Regeling van de temperatuur linkerkant.

2 Weergave van de temperatuur linkerkant.

3 In-/uitschakelen van de automatische werking. Functie DUAL.

4 Bediening van de airconditioning.

5 Hoofdschakelaar Aan/Uit.

6 Regeling van de ventilateursnelheid.

7 Ontdooien/verwarmen van de achterruit en, afhankelijk van de auto, van de buitenspiegels.

8 Maximale ruitontwaseming.

9 Regeling van de temperatuur rechterkant.

10 Weergave van de temperatuur rechterkant.

11 Bedieningsknop van de luchtkringloop.

12 Afstellingen van de luchtverdeling in het interieur.

13 Afstelling van de ventilatie voor de zitplaatsen achterin.

Informatie en tips voor gebruik
Raadpleeg de paragraaf "Airconditioning: informatie en tips voor het gebruik".

Regeling van de temperatuur

– Draai de knop ***1*** om de temperatuur aan bestuurderskant af te stellen: de temperatuur wordt weergegeven op het scherm ***2***.

– Draai de knop ***9*** om de temperatuur aan passagierskant af te stellen: de temperatuur wordt weergegeven op het scherm ***10***.

Bijzonderheid: de waarden van de maximale en minimale temperatuur, "HI" "32 °C" en "LO" "16 °C", zorgen dat het systeem maximale kou of warmte produceert.

Functie DUAL

Door langer dan 2 secondes te drukken op de toets ***3*** wordt de temperatuur voor de passagier gelijk aan die van de bestuurder.

Elke toets beschikt over een controlelampje:
– Als het lampje brandt, is de functie ingeschakeld.
– Als het lampje uit is, is de functie uitgeschakeld.

Automatische werking

Druk op de toets van de automatische werking ***3***. Het controlelampje in de toets brandt.

De automatische airconditioning garandeert, in de meeste gevallen, een temperatuurcomfort in het interieur en het helder houden van de ruiten, bij een zo optimaal mogelijk brandstofverbruik.

Deze werking wordt aangeraden.

Om de ingestelde temperatuur te bereiken en een goed zicht te handhaven, gebruikt het systeem de volgende elementen:

– de ventilateursnelheid;

– de verdeling van de lucht;

– het aan- en uitzetten van de airconditioning;

– de luchttemperatuur.

Alleen de temperaturen en het controlelampje van de toets *3* worden weergegeven.

In automatische werking (controlelampje brandt in toets ***3***), bestuurt het systeem zelf alle functies.

Als u bepaalde functies wijzigt, dooft het controlelampje van de toets ***3***. Alleen de gewijzigde functie wordt niet langer door het systeem beheerd.

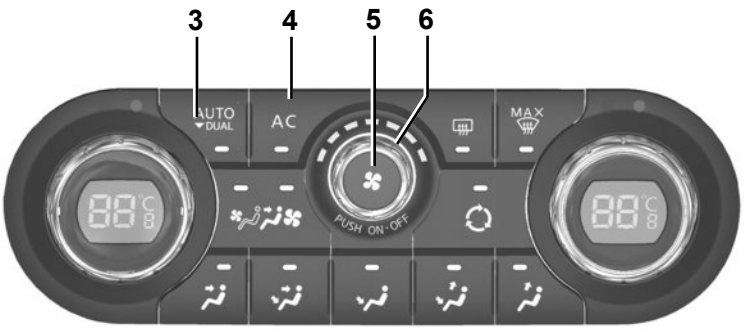

Wijzigen van de ventilateursnelheid

Normaal zorgt het systeem automatisch voor de juiste ventilateursnelheid om de ingestelde temperatuur te bereiken en te handhaven.

Gebruik de knop ***6*** om de ventilatiesnelheid te verhogen of te verlagen.

In dat geval, stopt de automatische werking.

In- en uitschakelen van de airconditioning

Normaal schakelt het systeem automatisch de airconditioning in of uit, afhankelijk van de weersomstandigheden.

Druk op de toets ***4*** om de airconditioning in te schakelen (controlelampje brandt) of uit te schakelen (controlelampje uit).

Opmerking: het inschakelen van de functie “helder zicht” schakelt de airconditioning in. Druk op de toets ***3*** om de automatische werking weer in te schakelen.

Het display geeft aan welke temperatuur is ingesteld.

Als het bij het starten van de auto erg warm of erg koud is in de auto, maakt het niet uit of u de aangegeven waarde verhoogt of verlaagt om sneller de gewenste temperatuur te bereiken. Het systeem zorgt voor een optimale daling of stijging van de temperatuur (de ventilatie begint niet onmiddellijk op de maximum snelheid: deze wordt geleidelijk verhoogd tot de motor voldoende op temperatuur is gekomen, dit kan enkele secondes tot enkele minuten duren).

Onder normale omstandigheden, tenzij dit als hinderlijk wordt ondervonden, moeten de roosters in het dashboard open blijven.

Functie “helder zicht”

Druk op de toets ***8***, het ingebouwde controlelampje brandt.

Met deze functie worden de voorruit, de zijruiten voor, de achterruit en de buitenspiegels snel ontwasemd (afhankelijk van de auto). Hierdoor worden automatisch de airconditioning en de achterruitverwarming ingeschakeld.

Druk op de toets ***7*** om de werking van de achterruitverwarming te stoppen, het ingebouwde controlelampje dooft.

U kunt de ventilatiesnelheid wijzigen: draai schakelaar ***6***.

Om deze functie te verlaten, drukt u ofwel:

– opnieuw op de toets ***8***;

– op toets ***3***.

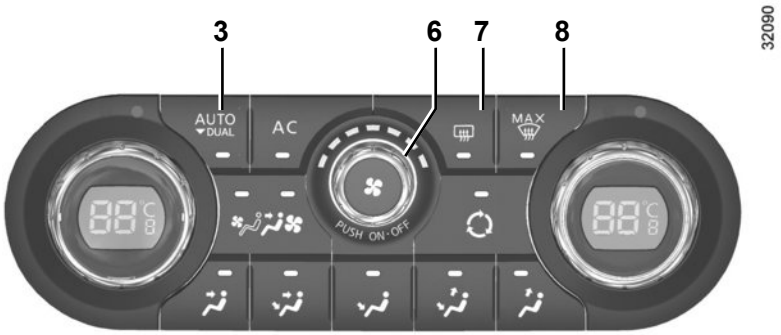

Achterruitverwarming

Druk op de toets ***7***, het ingebouwde controlelampje brandt. De achterruit wordt snel ontwasemd en de buitenspiegels worden verwarmd (afhankelijk van de uitvoering).

Om deze functie uit te schakelen, drukt u opnieuw op de toets ***7***. De verwarming schakelt na enige tijd automatisch uit.

Met de automatische werking gaat de ventilatie als het buiten koud is niet direct met de maximale snelheid werken: hij loopt geleidelijk op tot de temperatuur van de motor voldoende is om de lucht in het interieur te verwarmen. Deze fase kan variëren van enkele secondes tot een paar minuten.

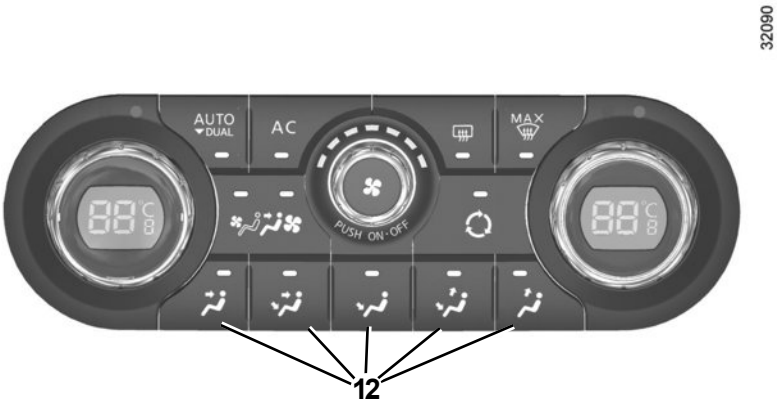

Verdeling van de lucht in het interieur

Er zijn vijf combinaties mogelijk voor de luchtverdeling. Deze worden verkregen door het indrukken van toets ***12***.

De controlelampjes van de toetsen geven de geselecteerde werking aan.

Alle lucht wordt naar de voorruit en de roosters aan de zijkanten van het dashboard gevoerd.

Alle lucht wordt nu naar de uitstroomsleuven onder de voorruit, de zijruiten en de ventilatieroosters bij de vloer gevoerd.
Deze afstelling is geschikt voor een optimale temperatuur bij koud weer.

De lucht wordt voornamelijk naar de ventilatieroosters bij de vloer gevoerd.

De lucht wordt nu naar de uitstroomsleuven onder de voorruit en de ventilatieroosters bij de vloer gevoerd.

Deze afstelling is geschikt voor een optimale temperatuur bij warm weer.

De luchtstroom wordt naar de ontwasemingssleuven onder de voorruit gevoerd

Als u de handbediening van de luchtverdeling gebruikt, dooft het controlelampje van toets ***3*** (automatische werking). Alleen de luchtverdeling wordt dan automatisch bestuurd door het systeem.

Om de automatische werkstand weer in te schakelen, drukt u op de toets ***3***.

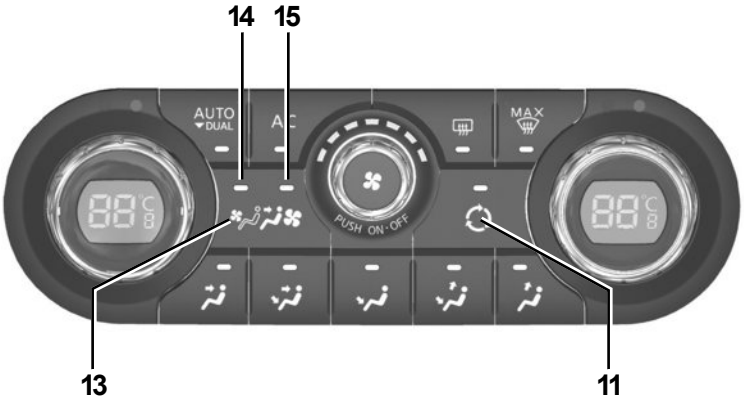

Afstelling van de luchtkringloop

Een druk op de toets ***11*** schakelt de kringloopstand in (het symbool op het display licht op).

In de kringloopstand wordt de lucht aangevoerd vanuit de auto en zonder bijmenging van buitenlucht teruggevoerd in het interieur van de auto.

De lucht circuleert in de auto zonder bijmenging van buitenlucht (als het buiten stinkt).

Bij langdurig gebruik van deze stand kunnen de ruiten aan de binnenkant beslaan of weer aanvriezen. Ook zal het in de auto, door gebrek aan frisse lucht, kunnen gaan stinken.

Druk daarom opnieuw op de knop ***11*** om de normale werking (toevoer van buitenlucht of automatische luchtkringloop) te herstellen, zodra de luchtkringloop niet langer nodig is.

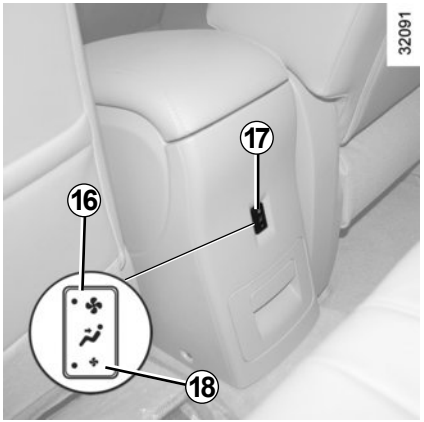

Luchthoeveelheid van de ventilatieroosters achter.

(afhankelijk van de auto)

door achter elkaar op de knoppen ***13*** of ***17*** te drukken kunt u de ventilatiesnelheid voor de zitplaatsen achterin veranderen, volgens drie verschillende instellingen:

– lage snelheid (controlelampjes ***14*** en ***18*** branden);

– hoge snelheid (controlelampjes ***15*** en ***16*** branden);

– uit.

Tips voor het gebruik

In sommige gevallen, (airconditioning uit, luchtkringloop in werking, ventilatiesnelheid nul of laag, enz.) kunnen de ruiten van de auto beslaan.

Als de ruiten beslagen zijn, gebruikt u de functie **“helder zicht”** om het doorzicht te verbeteren; gebruik bij voorkeur de airconditioning in de automatische werkstand om het beslaan te voorkomen.

Opmerking

Water onder de auto. Maak u niet ongerust als er condenswater onder de auto druppelt, dit is normaal na langdurig gebruik van de airconditioning.

Verbruik

Het is normaal dat het brandstofverbruik hoger is (vooral in stadsverkeer) als u de airconditioning gebruikt.

Voor auto’s met een airconditioning zonder automatische werkstand, zet het systeem uit, als u het niet meer nodig hebt.

Tips voor zuinig rijden en minder luchtverontreiniging:

Rijd met open ventilatierooster en gesloten ruiten.

Open bij zeer warm weer of als de auto in de zon heeft gestaan enkele minuten de portieren voordat u start, zodat de hete lucht uit de auto kan ontsnappen.

Onderhoud

Raadpleeg voor de controle-intervallen het onderhoudsdocument van uw auto.

Storingen

Raadpleeg bij een storing altijd een merkdealer.

– **Minder goede werking van ontdooien, ontwasemen of airconditioning.** Dit kan het gevolg zijn van een vervuild patroon van het interieurfilter.

– **Geen gekoelde lucht.** Controleer of alle bedieningsorganen in de juiste stand staan en de staat van de zekeringen. Als dit niet zo is moet u het systeem stoppen.

Maak nooit de slangen van de airconditioning los. Dit is gevaarlijk voor de ogen en de huid.

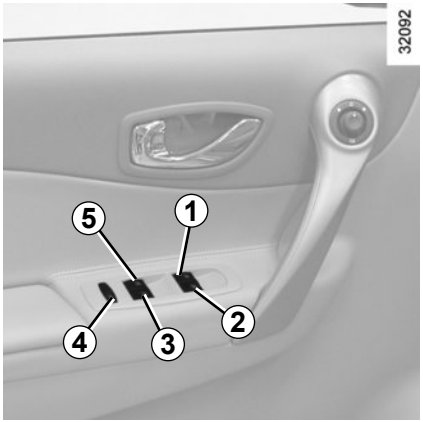

Contact aan, druk op de schakelaar om de ruit tot de gewenste hoogte omlaag te brengen;

Trek de schakelaar van de betreffende ruit omhoog om de ruit tot de gewenste hoogte omhoog te brengen.

Vanaf de bestuurdersplaats

Gebruik schakelaar:

– ***1*** voor de bestuurderskant;

– ***2*** voor de passagierskant voor;

– ***3*** en ***5*** voor de passagiers achter.

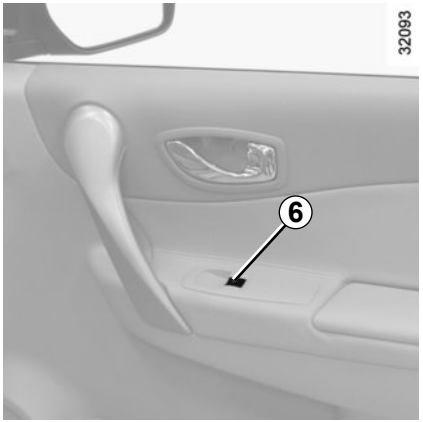

Van de voorpassagier en van de zitplaatsen achterin

Gebruik de schakelaar ***6***.

Veiligheid inzittenden achter

De bestuurder kan de werking van de ruitbediening achter uitschakelen door de schakelaar ***4*** in te drukken.

Bijzonderheid: de elektrische ruitbediening werkt tot ongeveer 45 secondes na het stoppen van de motor of tot het bestuurdersportier geopend wordt.

Verantwoordelijkheid van de bestuurder

Laat uw RENAULTcard nooit, zelfs niet eventjes, in de auto liggen als u de auto verlaat en er een kind (of dier) in de auto zit.

Het kan zichzelf of anderen in gevaar brengen door de motor te starten, door organen te bedienen zoals bijvoorbeeld de ruitbediening, of de portieren te vergrendelen.

In geval van beknelling draait u direct de bewegingsrichting om met behulp van de betreffende schakelaar.

Risico van ernstige verwondingen.

Elektrische ruitbediening met sneltoets

Als de auto hiermee uitgerust is, is de sneltoets een aanvulling op de werking van de elektrische ruitbediening, zoals hiervoor beschreven.

– Druk de betreffende schakelaar **kort en helemaal in**: de ruit gaat in één keer geheel omlaag.

– Trek de betreffende schakelaar **kort en helemaal omhoog**: de ruit gaat in één keer geheel omhoog.

Om de beweging van de ruit voortijdig te stoppen drukt u de schakelaar opnieuw in.

Alleen de bestuurdersruit of alle ruiten kunnen hiermee uitgerust zijn: druk op de schakelaars ***1***, ***2***, ***3***, ***5***, of ***6***.

Bijzonderheden
Indien de ruit tijdens het sluiten een weerstand ontmoet (bijv.: vingers, een boomtak, enz.), stopt de ruit en schuift daarna enkele centimeters terug.

Als u de schakelaar aanraakt terwijl de ruit beweegt, stopt deze.

Op afstand sluiten van de ruiten

(voor auto's met sneltoets ruitbediening op alle ruiten).

Als u bij het vergrendelen van de portieren van buitenaf **twee keer achter elkaar op de vergrendelingsknop van de RENAULT card drukt, of** in de handsfree functie, **op de knop van een portier of van de achterklep**, sluiten de ruiten automatisch.

Het is raadzaam het systeem alleen in te schakelen als de gebruiker de auto goed ziet en er niemand in de auto zit.

Bijzonderheid: raadpleeg voor de auto's met de extra portiervergrendeling de paragraaf "RENAULT card: extra portiervergrendeling" in hoofdstuk 1.

N.B.: het sluiten van de ruiten met de RENAULT card schakelt de handsfree functie uit.

Het sluiten van de ruiten kan ernstige verwondingen veroorzaken.

Storingen

Als het sluiten van de ruit niet goed werkt, schakelt het systeem over op werking zonder sneltoets: u kunt in dit geval de werking herstellen door de schakelaar van de betreffende ruit te bedienen tot de ruit geheel is gesloten en de schakelaar dan langer dan drie secondes ingedrukt te houden (kant sluiten) en daarna de ruit compleet te sluiten om het systeem te resetten.

Indien nodig, raadpleeg uw merkdealer.

Leg nooit iets op de bovenkant van een ruit: risico van beschadiging van de ruitbediening.

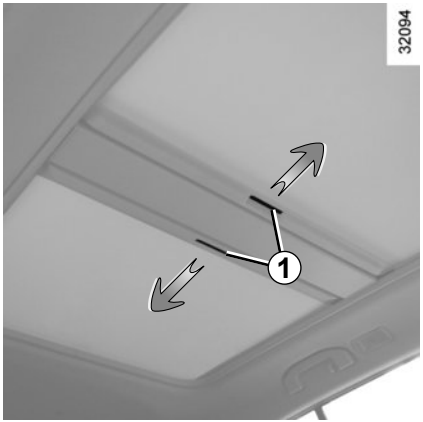

Zonnescherm

Beweeg de handgrepen ***1*** naar voren of naar achteren tot de gewenste opening.

– Bedien nooit het open dak als het zonnescherm dicht is;

– Rijd nooit met open dak en dicht zonnescherm.

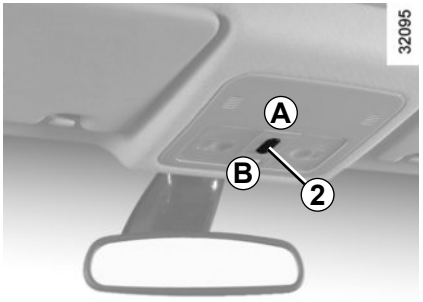

Kantelen van het dak

Openen: open het zonnescherm, druk daarna op de knop ***2*** (kant ***A***): het dak kantelt.

Sluiten: druk op knop ***2*** (kant ***B***).

Schuiven van het dak

Openen: open het zonnescherm druk daarna kort op knop ***2*** (kant ***A***)

Elke druk op knop ***2*** zet het dak stil.

Sluiten: druk kort op knop ***2*** (kant ***B***).

Het systeem kan gebruikt worden:

– bij het aanzetten van het contact.

– contact uit totdat het bestuurdersportier geopend wordt (beperkt tot ongeveer 45 seconden).

Verantwoordelijkheid van de bestuurder

Laat uw RENAULTcard nooit, zelfs niet eventjes, in de auto liggen als u de auto verlaat en er een kind (of dier) in de auto zit.

Het kan zichzelf of anderen in gevaar brengen door de motor te starten, door organen te bedienen zoals bijvoorbeeld de ruitbediening, of de portieren te vergrendelen.

In geval van beknelling draait u direct de bewegingsrichting om door de knop ***2*** naar achteren te drukken (kant ***A***).

Gevaar voor ernstige verwondingen.

Op afstand sluiten van het open dak

(voor auto's met sneltoets ruitbediening op alle ruiten).
Als u bij het vergrendelen van de portieren van buitenaf **twee keer achter elkaar op de vergrendelingsknop van de RENAULT card drukt, of, in de handsfree functie, op de knop van een portier of achterklep,** sluiten de ruiten en het open dak automatisch.

Bijzonderheid
Uw auto is uitgerust met een krachtbegrenzer: als de ruit van het open dak tijdens het sluiten een weerstand ontmoet (bijv.: vingers, enz.), stopt de ruit en schuift daarna enkele centimeters terug.
Het is raadzaam het systeem alleen in te schakelen als de gebruiker de auto goed ziet en er niemand in de auto zit.

Het sluiten van het dak kan ernstige verwondingen veroorzaken.

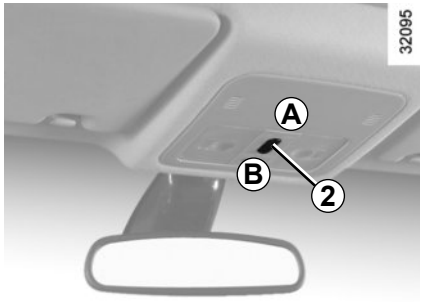

N.B.: raadpleeg voor de auto's met de extra portiervergrendeling de paragraaf "RENAULT card: extra portiervergrendeling" in hoofdstuk 1.

Storing in de werking van het open dak

Controleer in dat geval of er geen obstakels zijn, breng daarna knop ***2*** in stand ***B*** tot het open dak helemaal gesloten is.

Let op, tijdens deze handeling is de krachtbegrenzer van het open dak uitgeschakeld. Raadpleeg zo spoedig mogelijk uw merkdealer.

Voorzorgsmaatregelen voor het gebruik

- **let op** dat het dak goed gesloten is als u de auto verlaat;
- **reinig** het afdichtrubber van het dak eens per drie maanden met een door onze technische dienst goedgekeurd product;
- **open het dak niet** direct na een wasbeurt of een regenbui.
- **Auto met dakdragers**

  Open het dak niet als het dak beladen is.

  Controleer voor het gebruik van het open dak, de accessoires (fietsdrager, dakkoffer, enz.) op de dakdragers: deze moeten op de juiste wijze zijn bevestigd en goed vastzitten en mogen de beweging van het open dak niet hinderen.

  Laat u door uw merkdealer informeren over de verschillende toepassingsmogelijkheden.

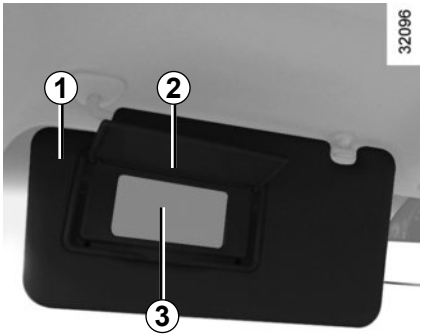

Zonneklep voor

Zet de zonneklep ***1*** omlaag tegen de voorruit of maak hem los en draai hem tegen de zijruit.

Make-up spiegeltje zonder verlichting *3*

Trek het deksel ***2*** omhoog.

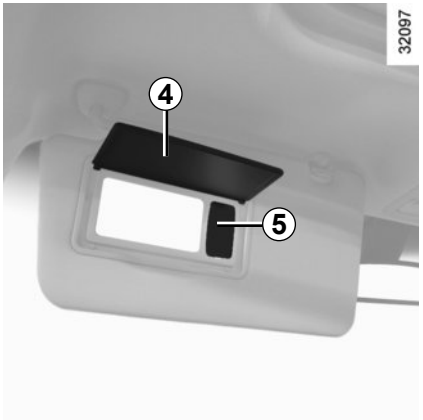

Verlichte make-up spiegels

Trek het deksel ***4*** omhoog.

De verlichting ***5*** werkt automatisch.

Tijdens het rijden moet het klepje van de make-upspiegel gesloten zijn.

Risico van verwonding.

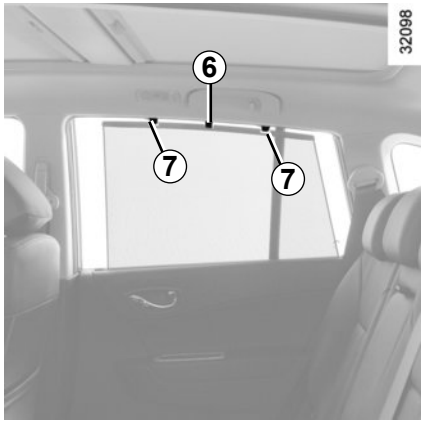

Zonnegordijn zijkant

Trek het zonnegordijn naar boven met behulp van het lipje ***6*** tot u de haakjes ***7*** in hun houder kunt vastmaken (controleer of de haakjes goed vastklikken).

Communicatiespiegel

(afhankelijk van de auto)

Hiermee kunt u de zitplaatsen achterin zien.

– **Openen:** druk op knop ***8***. De spiegel ***9*** gaat omlaag.

– **sluiten:** breng de spiegel ***9*** naar boven.

Het is mogelijk om hem verticaal te draaien.

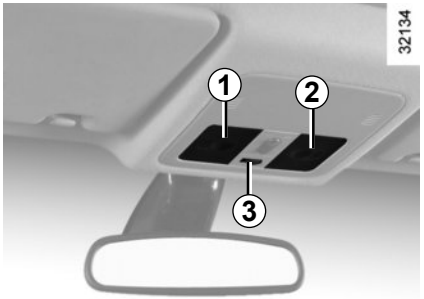

Binnenlichten

Beweeg schakelaar ***3***:

– **links:** het licht gaat aan bij het openen van een portier. Als u alle portieren sluit, gaat het licht uit. Als het contact uit is en u het portier sluit, gaat het licht na ongeveer 30 seconden uit;

– **rechts:** het licht gaat niet aan bij het openen van het portier.

Leesspots

Druk bij de zitplaatsen voor op de lichtkapjes ***1*** voor de bestuurder en ***2*** voor de voorpassagier.

Portierverlichting

Elk lampje ***4*** gaat branden bij het openen van een portier.

Het ontgrendelen en het openen van de portieren en de achterklep zorgen voor het tijdelijk branden van de binnenlichten en de vloerlichten.

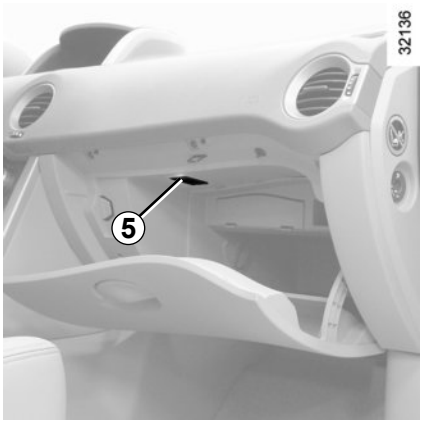

Verlichting dashboardkastje *5*

Het lampje ***5*** gaat branden bij het openen van de klep.

Binnenlicht achter *7*

Gebruik schakelaar ***6***:

– **hoge stand:** het binnenlicht is uit;

– **middelste stand:** het binnenlicht gaat branden als een portier geopend wordt. Het gaat uit zodra het portier gesloten wordt.

  Contact aan en gesloten portieren, het binnenlicht dooft ongeveer 15 secondes erna;

– **lage stand:** het binnenlicht blijft branden.

Verlichting bagageruimte *9*

Gebruik schakelaar ***8***:

– **hoge en lage stand:** binnenlicht uit;

– **middelste stand:** het binnenlicht licht op zodra de achterklep geopend wordt. Het gaat uit zodra de achterklep gesloten wordt.

Dashboardkastje passagier

Om deze te openen, trekt u aan de handgreep ***1***.
Hierin passen documenten op A4 formaat, grote flessen water, enz.

Laat geen spullen op de vloer (bij de bestuurder) liggen. In geval van plotseling remmen zouden deze onder de pedalen terecht kunnen komen, waardoor de bestuurder deze niet meer goed kan bedienen.

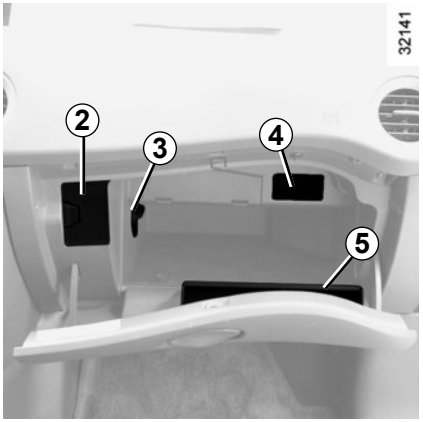

In deze opbergruimte bevinden zich, afhankelijk van de auto:

– **een kaarthouder *2***

– **een ventilatie-opening**: afhankelijk van de auto gebruikt u de knop ***3*** om deze te openen of te sluiten.
De lucht komt van buitenaf of van de airconditioning.

– **een plaats voor een mobiele telefoon *4***.

Opbergruimte van de boorduitrusting *5*

Opbergruimte in de armsteun van het voorportier *6*

Opbergruimte in portier *7*

Hierin passen boeken, kaarten, blikjes, enz.

Let op dat er geen harde, zware of scherpe voorwerpen uitsteken of zo in open opbergruimtes zijn geplaatst, dat zij tegen de inzittenden geslingerd kunnen worden bij het rijden door een bocht, bij plotseling remmen of bij een botsing.

Brilhouder *8*

Opbergruimte zonneklep *9*

Hierin kunt u kaartjes (bijvoorbeeld van een tolweg) bevestigen.

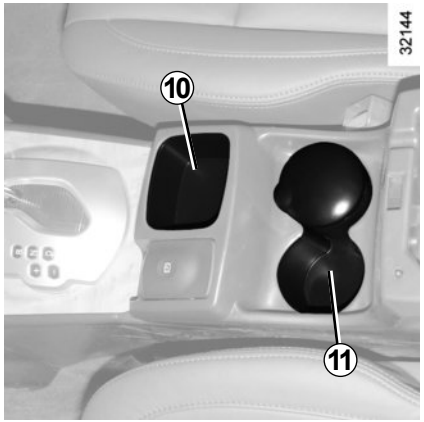

Opbergruimte mobiele telefoon en asbak *10*

(afhankelijk van de auto)
N.B.: plaats geen fles of blikje in deze bergruimte.

Blikjeshouder *11*

Let op bij het accelereren of het rijden in een bocht, dat de inhoud van de beker of het blikje niet over de rand stroomt.
Risico van brandwonden als de vloeistof warm is en/of vlekken.

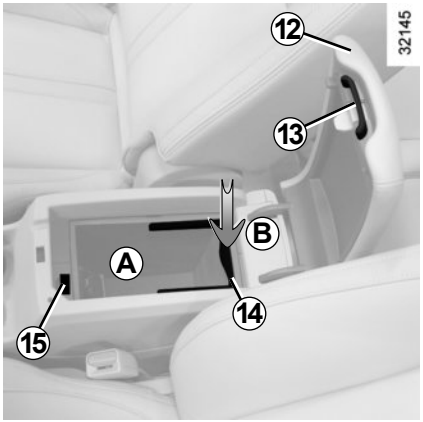

Opbergruimte in middelste armsteun voor *A*

Licht hendel ***13*** op en til de klep ***12*** omhoog.

Uitneembare opbergruimte

(afhankelijk van de auto)
Om de opbergruimte te verwijderen: til de beugel ***14*** op, en trek er daarna aan. Om de opbergruimte terug te plaatsen, klap de beugel ***14*** naar beneden en druk op de opbergruimte (beweging ***B***).

Muntenvakje *15*

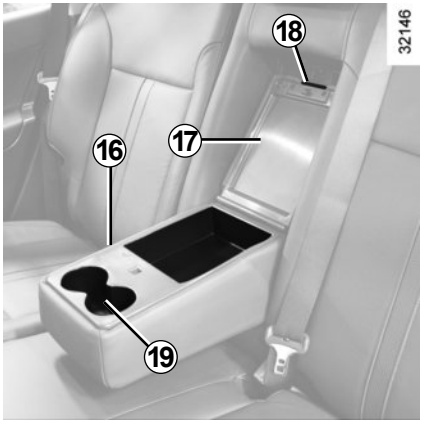

Opbergruimtes in de armsteun achter *16*

Afhankelijk van de auto, kunt u de beschikking hebben over bergruimtes in de armsteun achter.

Zet de armsteun ***16*** omlaag en til het deksel ***17*** op met behulp van de handgreep van het ontgrendelen ***18***.

Blikjeshouder *19*

(afhankelijk van de auto)

Skiluik

Als u lange voorwerpen (ski's, enz.) in de bagageruimte wilt vervoeren, zet u de armsteun ***16*** omlaag, drukt u op de klep ***20*** en kantelt u deze naar voren.

Let op bij het accelereren of het rijden in een bocht, dat de inhoud van de beker of het blikje niet over de rand stroomt.

Risico van brandwonden als de vloeistof warm is en/of vlekken.

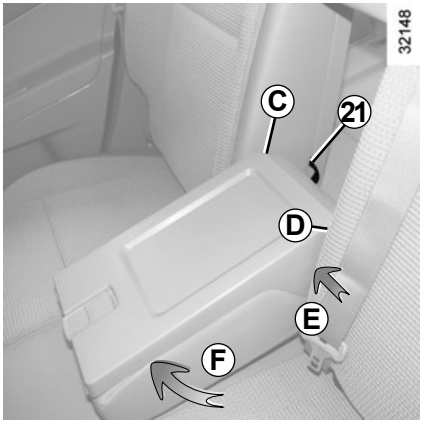

Demontage van de armsteun achter

Trek aan de band ***21*** om hem los te maken.

Duw aan de linkerkant van de armsteun (beweging ***E***) maak daarna de pennen ***D*** aan dezelfde kant vrij (beweging ***F***). U kunt de armsteun verwijderen.

Voor het weer monteren voert u eerst de pennen aan kant ***C*** in daarna aan kant ***D***. Breng de band ***21*** weer op zijn plaats.

Sluit de armsteun om te controleren of hij goed vergrendeld is.

Handgreep voor steun in de bocht *22*

Hieraan kan men zich vasthouden tijdens het rijden. Gebruik deze niet om u aan vast te houden bij het in- of uitstappen.

Kledinghaken *23*

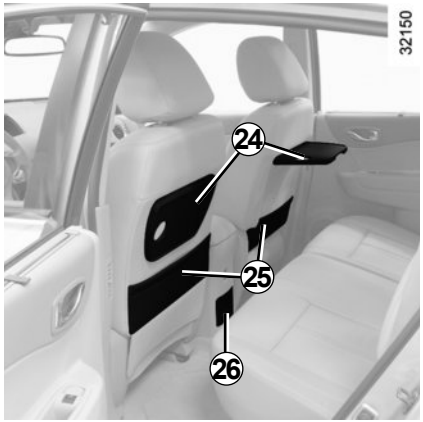

Tafeltjes achter *24*

(afhankelijk van de auto)

Til hem op tot hij horizontaal ligt.

Opbergruimte *25*

Opbergla achter van de middenconsole *26*

(afhankelijk van de auto)

Opbergruimte van het achterportier *27*

Hierin kunt u boeken, blikjes of kaarten opbergen.

Let op dat er geen harde, zware of scherpe voorwerpen uitsteken of zo in open opbergruimtes zijn geplaatst, dat zij tegen de inzittenden geslingerd kunnen worden bij het rijden door een bocht, bij plotseling remmen of bij een botsing.

La onder passagiersstoel *29*

Houd de handgreep ***28*** vast en trek aan de la ***29***.

Hierin kunt u wegenkaarten, boeken, enz. in opbergen

Let op dat er geen harde, zware of scherpe voorwerpen uitsteken of zo in open opbergruimtes zijn geplaatst, dat zij tegen de inzittenden geslingerd kunnen worden bij het rijden door een bocht, bij plotseling remmen of bij een botsing.

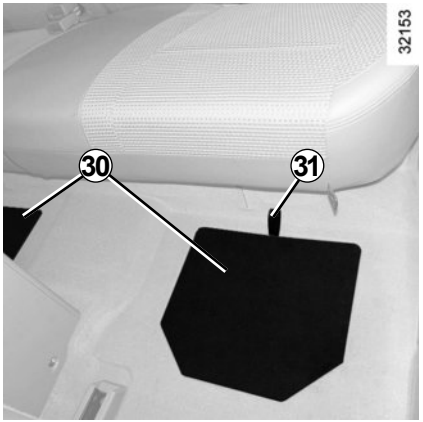

Opbergruimtes in de vloer *30*

(afhankelijk van de auto)

Er is een klep ***30*** aan beide kanten van de vloer bij de achterbank geplaatst.

Til de deksel met de riem ***31*** op.

Hierin kunt u zaklamp, boeken, kleren opbergen.

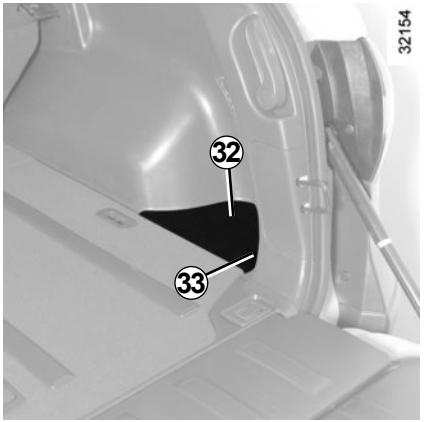

Opbergruimte laadvloer *32*

De klep ***32*** zit aan beide kanten van de vloer van de bagageruimte.

Verwijder het deksel door aan de band ***33*** te trekken.

Hierin kunt het indelingsnet van de bagageruimte opbergen.

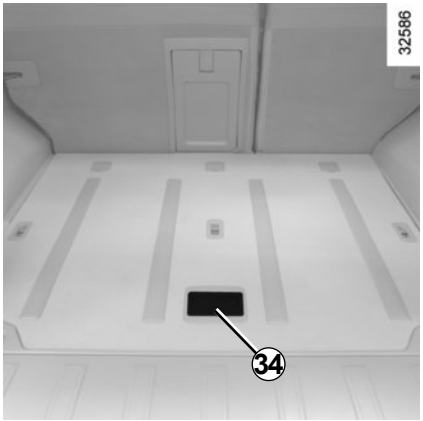

Opbergruimtes onder de mat van de bagageruimte.

Licht de mat van de bagageruimte op aan handgreep***34***.

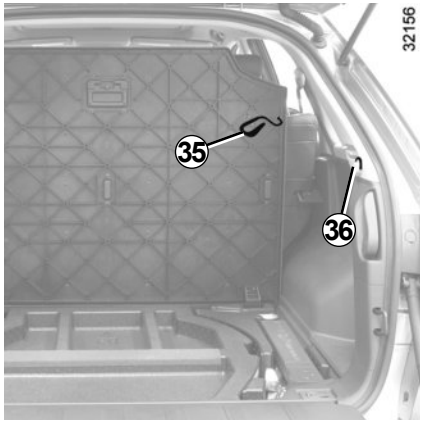

Til de handgreep op en bevestig het haakje ***35*** aan de ring ***36***.

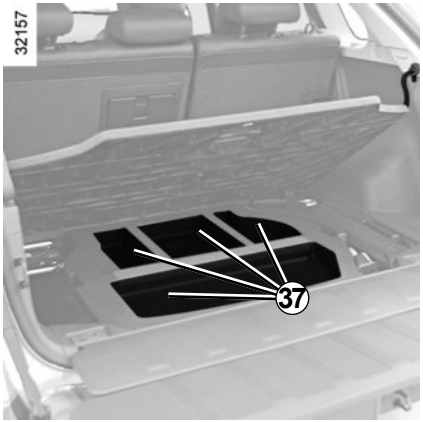

Afhankelijk van de auto beschikt u over bergruimtes ***37***.

Asbak *1*

Het gaat om een losse asbak die in de blikhouder of bergruimte ***3*** van de auto geplaatst kan worden.

Aansteker *2*

Als het contact aan staat, drukt u de aansteker ***2*** in.

Zodra hij heet is komt hij met een klikje terug. Trek hem los. Plaats hem na gebruik in de houder zonder hem er helemaal in te drukken.

Accessoireaansluiting *4* en *5*

(afhankelijk van de auto)

Afhankelijk van de auto kan deze op de plaats van de aansteker ***2*** zijn geïnstalleerd.

Deze aansluitingen zijn bestemd voor de aansluiting van accessoires die door onze technische dienst goedgekeurd zijn met een maximumvermogen van 120 watt (spanning: 12 V), raadpleeg een merkdealer.

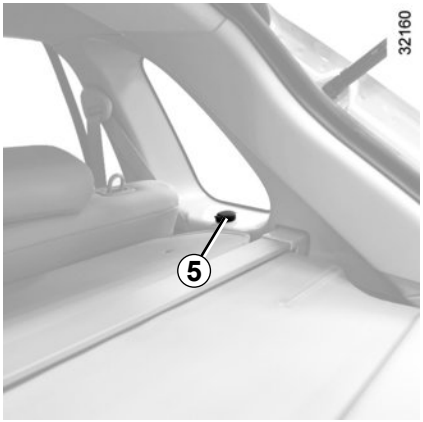

Als uw auto geen aansteker en asbak heeft, kan uw merkdealer u deze leveren.

Sluit alleen accessoires aan met een vermogen van maximaal 120 watt.

Risico van brand.

HOOFDSTEUN ACHTER

Gebruiksstand

Houd de hoofdsteun naar de voorzijde van de auto getrokken en verschuif hem omhoog of omlaag.

Opbergstand *A*

Druk het lipje ***1*** of ***2*** in en laat de hoofdsteun helemaal zakken.

De hoofdsteun in de onderste stand is een opbergstand: als er een passagier op de stoel zit, is deze stand niet toegestaan.

Verwijderen

Druk tegelijk op de lipjes ***1*** en ***2*** en verwijder de hoofdsteun.

Terugplaatsen

Schuif de stangen in de geleiders, druk tegelijk op de lipjes ***1*** en ***2*** en laat de hoofdsteun zakken.

NB: om de hoofdsteun te plaatsen of te verwijderen, moet u de rugleuning van de stoel kantelen. Raadpleeg de paragraaf “Gebruiksmogelijkheden van de achterbank” in hoofdstuk 3.

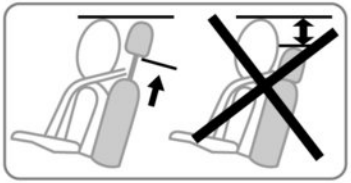

De hoofdsteun is een belangrijk veiligheidsorgaan. Let op dat hij op zijn plaats zit en goed is afgesteld.

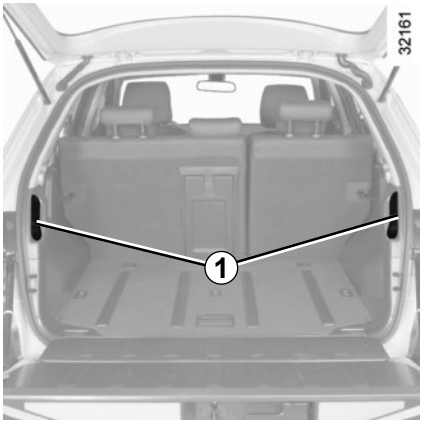

Achterbank vanaf de bagageruimte neerklappen

(afhankelijk van de auto)

– zet de hoofdsteunen naar beneden;
– zet de voorstoel zo ver als nodig is naar voren;
– berg de autogordel in de klem ***5*** op;
– beweeg de hendels ***1***.

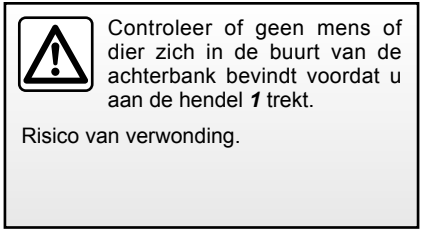

Controleer of geen mens of dier zich in de buurt van de achterbank bevindt voordat u aan de hendel ***1*** trekt.

Risico van verwonding.

Achterbank van binnenuit neerklappen

– druk de hoofdsteun omlaag;
– zet de voorstoel zo ver als nodig is naar voren;
– berg de autogordel in de klem ***5*** op;
– trek aan hendel ***3***: het zitkussen van de stoel komt naar boven;
– trek aan de handgreep ***4*** en zet de rugleuning van de stoel naar beneden.

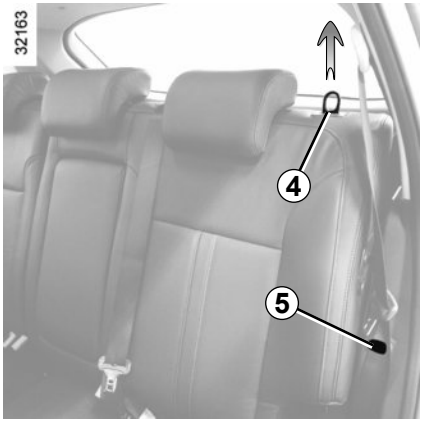

Stoel in oorspronkelijke stand terug zetten

– til de rugleuning op en plaats hem in zijn oorspronkelijke stand;
– klap het zitkussen van de stoel ***2*** naar beneden;
– controleer of de stoel goed vergrendeld is.

Als de autogordel niet gebruikt wordt, maak deze dan vast aan haak ***5***.

Zorg bij het afstellen van de stoel, dat de autogordel altijd terug kan naar zijn oorspronkelijke stand.

Controleer na het terugkantelen van de rugleuning of deze weer goed is vergrendeld.

Rugleuning van de achterbank verstellen

(afhankelijk van de auto)

Er zijn 5 standen om de helling van de rugleuning van de achterbank af te stellen. Kantel hem terwijl u hendel ***6*** optilt.

Zorg bij het afstellen van de stoel, dat de autogordel altijd terug kan naar zijn oorspronkelijke stand.

Controleer bij het bewegen van de achterbank of de verankeringspunten van de bank schoon zijn (vrij van steentjes, doeken, speelgoed enz.).

Controleer na het terugkantelen van de rugleuning of deze weer goed is vergrendeld.

Let op bij het gebruik van een stoelhoes, dat deze de vergrendeling van de rugleuning niet belemmert.

Let op de juiste stand van de autogordels.

Plaats de hoofdsteunen terug.

Achterklep met dubbele opening

Openen

Snelle toegang: druk op de schakelaar ***1*** en til de bovenkant ***A*** op.

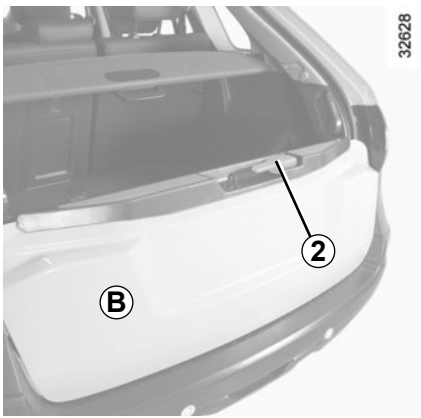

Complete toegang: als de bovenkant open is, trekt u aan de handgreep ***2*** en begeleidt u de onderkant ***B*** naar beneden.

Rijd niet met de onderkant van de achterklep geopend.

Rijden met een open achterruit kan tot gevolg hebben dat uitlaatgassen in het interieur van de auto komen. Dit gebruik moet beperkt blijven voor het **transport van grote voorwerpen**, **over een korte afstand,** waarbij de achterklep gesloten kan blijven. Sluit in dit geval de andere ruiten en open dak en laat de **ventilateur met een middelmatige of maximale snelheid draaien**, om te voorkomen dat uitlaatgassen het interieur binnendringen.

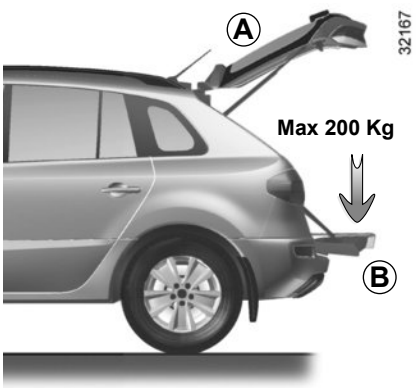

Toegestane maximummassa op de onderkant van de achterklep als deze open staat: 200 kg gelijkmatig verdeeld (zelfs tijdens het laden).

Let op dat de vervoerde voorwerpen niet vallen tijdens het openen van de onderkant.

Houd tijdens het openen de onderkant van de achterklep vast. Laat deze niet plotseling los.

Sluiten van de achterklep

Til de onderkant ***B*** van de achterklep op, sluit hem weer.

Zet vervolgens de bovenkant ***A*** naar beneden en sluit hem weer.

Gebruik voor uw comfort de handgreep ***3*** in de achterklep om hem weer te sluiten.

N.B.: zorg er **altijd** voor dat de onderkant van de achterklep goed gesloten is voordat u de bovenkant sluit.

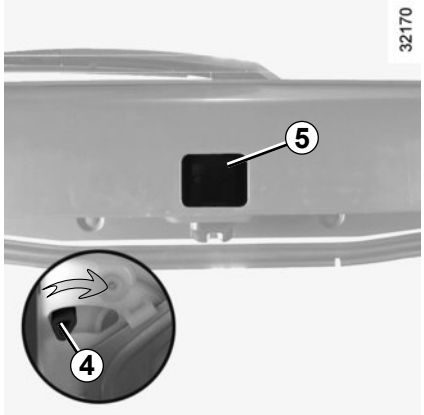

Openen van de achterklep vanuit de binnenkant van de auto

Als u de achterklep niet van buitenaf kunt openen, kunt u hem van binnenuit open maken.

– Zet de achterbank omlaag naar voren en ga de bagageruimte binnen.

– verwijder de afdekkap ***5*** met behulp van een schroevendraaier of een geschikt gereedschap;

– beweeg de knop ***4***;

– duw tegen de bovenkant van de achterklep om hem te openen.

Uitrollen van het soepele deel van de bagage-afdekking

Trek aan de handgreep ***1*** onder het afdekkapje en plaats elk uiteinde van het afdekkapje in de uitsparing ***2***.

Oprollen van het soepele deel van de bagage-afdekking

Trek aan de handgreep ***1*** en til hem op terwijl u het oprollen van de bagageafdekplaat begeleidt.

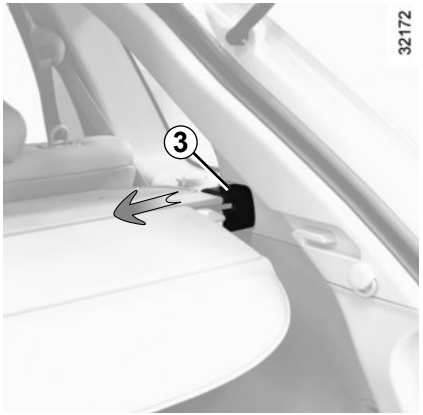

Verwijderen van de bagage-afdekplaat

Druk de twee uiteinden ***3*** naar het midden van de bagageafdekplaat, kantel hem daarna.

Let op, de bagage-afdekplaat is zwaar.

Om de bagage-afdekplaat te installeren, ga in omgekeerde volgorde te werk.

NB: het is gemakkelijker om de bagageafdekplaat te verwijderen als de onderkant van de achterklep gesloten is.

Opbergruimte van de bagage-afdekplaat

Rol de afdekking op (beweging ***A***).

Maak de bagageafdekplaat los en zet hem in stand ***B***.

Leg geen zware of harde voorwerpen op de bagage-afdekking. Bij plotseling remmen of in geval van een ongeluk kunnen rondslingerende spullen de inzittenden in gevaar brengen.

32322

Plaats de te vervoeren voorwerpen altijd zo dat zij met de grootste lengte tegen de rugleuning van de achterbank steunen, bij normaal gebruik (voorbeeld ***A***) of tegen de rugleuningen van de voorstoelen als de rugleuningen van de achterbank zijn neergeklapt (voorbeeld ***B***).

32323

De zwaarste voorwerpen plaatst u zo laag mogelijk op de laadvloer. Zet de lading indien mogelijk vast aan de bevestigingspunten (indien aanwezig) op de vloer van de laadruimte. De lading moet zo geplaatst zijn dat niets naar voren op de passagiers geslingerd kan worden in geval dat de bestuurder plotseling moet remmen. Maak de autogordels van de zitplaatsen achter vast, ook als deze niet bezet zijn.

32180

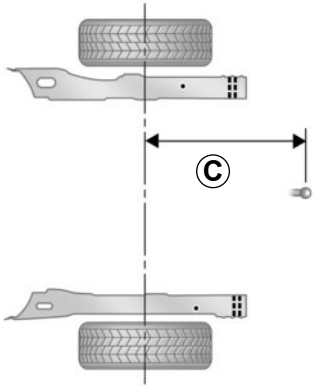

32179

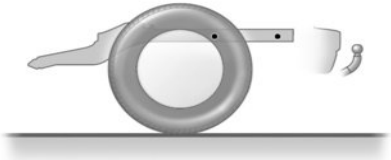

***C*: 1138 mm**

Kogeldruk, maximaal toegelaten massa's van geremde en ongeremde aanhangwagens: raadpleeg hoofdstuk 6, paragraaf "Massa's".

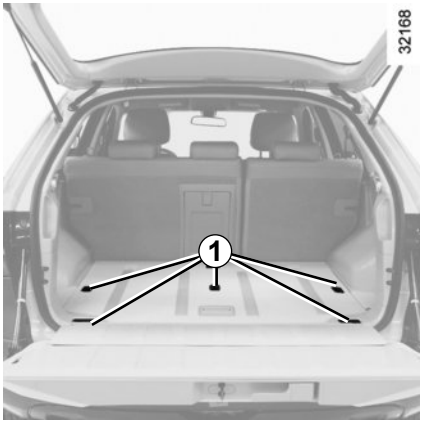

Bevestigingshaken *1*

De zwaarste voorwerpen plaatst u zo laag mogelijk op de laadvloer. Gebruik (indien de auto hiermee uitgerust is), de plaatsen voor de bevestigingshaken ***1*** op de vloer van de bagageruimte. De lading moet zo geplaatst zijn dat niets naar voren op de passagiers geslingerd kan worden in geval dat de bestuurder plotseling moet remmen. Maak de autogordels van de zitplaatsen achter vast, ook als deze niet bezet zijn.

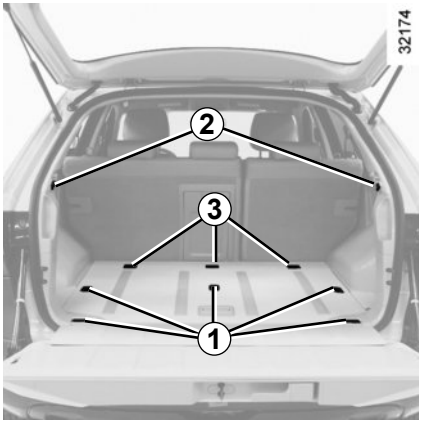

Bagagescheidingsnet

U kunt het scheidingsnet vastmaken met behulp van de bevestigingshaken ***1***, ***2*** en ***3***.

Het is verboden een scheidingsnet te plaatsen op een van de haken ***3*** als deze al gebruikt wordt om een kinderzitje te bevestigen (raadpleeg paragraaf “kinderveiligheid” van hoofdstuk 1).

Risico op verwondingen in geval van een botsing.

Het bagagescheidingsnet mag niet gebruikt worden voor het tegenhouden of bevestigen van voorwerpen.

Risico van verwonding.

Dakdragers *1*
(afhankelijk van de auto)

U kunt bagage vervoeren op hiervoor bestemde dragers die op de dakdragers geplaatst zijn. Montage van deze dragers moet gebeuren volgens de montagevoorschriften van de fabrikant.

Als de originele dakdragers, die goedgekeurd zijn door onze technische dienst, geleverd worden met bouten, gebruik dan uitsluitend deze bouten voor het bevestigen van de dakdragers op de auto.

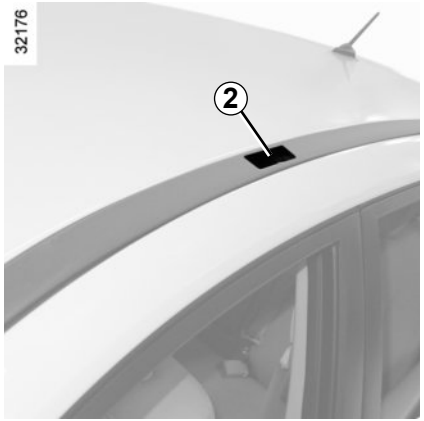

Bevestigingspunten van de dakdragers *2*

Voor toegang tot de bevestigingspunten, draait u elke klep ***2*** naar boven met behulp van een platte schroevendraaier.

Voor de montage en de gebruiksomstandigheden van het imperiaal raadpleegt u de montagevoorschriften van de fabrikant.

Vóór het installeren van de dakdragers, demonteert u de dopjes onder de klepjes ***2***, bewaar ze goed.

Plaats ze terug na de demontage van de dakdragers.

Het is streng verboden de dakdragers dwars te hebben staan (stand voor het dragen) wanneer de auto door een wasstraat gaat met draaiende borstels.

Toegelaten belasting op de dakdragers: raadpleeg hoofdstuk 6, paragraaf “massa’s”.

Montage moet gebeuren volgens de montagevoorschriften van de fabrikant.

Het is raadzaam deze voorschriften bij uw instructieboekje te bewaren.

MULTIMEDIA UITRUSTING

De aanwezigheid en de plaats van deze uitrustingen zijn afhankelijk van de multimedia uitrusting van de auto.

1 Radio;
2 centrale bediening;
3 bediening bij het stuurwiel;
4 microfoons;
5 multimedia aansluitingen.

Geïntegreerde bediening van handsfree telefoon

Gebruik de microfoons ***4*** en de bediening bij het stuurwiel ***3*** als de auto deze heeft.

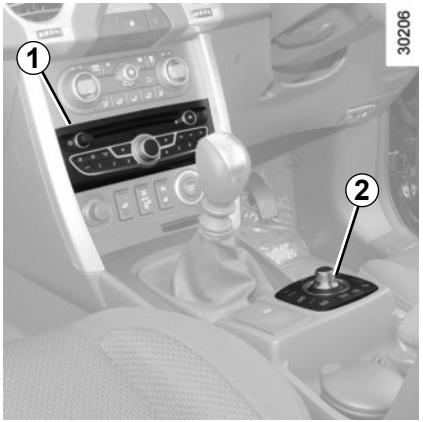

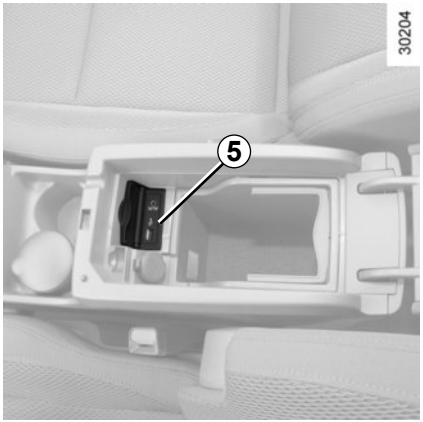

Voor de werking van deze uitrustingen: raadpleeg de gebruiksaanwijzing van de uitrusting die u het beste bij de andere boekjes van de auto kunt bewaren.

Gebruik van de telefoon

Houd u altijd aan de wettelijke voorschriften met betrekking tot het gebruik van dit apparaat.

Hoofdstuk 4: Onderhoud

Motorkap 4.2
Oliepeil van de motor: algemeen. 4.3
Oliepeil van de motor: bijvullen, vullen 4.5
Olie verversen 4.6
Peilen: 4.7
koelvloeistof. 4.7
remvloeistof. 4.8
reservoir van ruiten- en koplampsproeiers 4.9
Filters. 4.9
Bandenspanning 4.10
Accu. 4.11
Onderhoud van de carrosserie 4.12
Onderhoud van de bekleding 4.14

Motorkap openen

Om deze te openen trekt u aan de handgreep ***1***, links van het dashboard.

Druk om te ontgrendelen het lipje ***5*** in de richting van de pijl ***A*** (de motorkap klikt los).

Let op bij werkzaamheden dicht bij de motor, deze kan nog warm zijn. Bovendien kan de ventilateurmotor onverwacht gaan draaien.

Risico van verwonding.

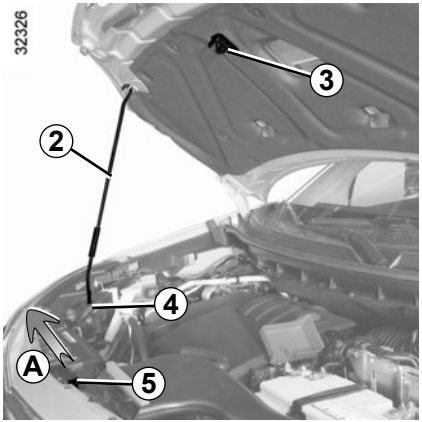

Open de motorkap, haal de steun ***2*** uit de houder ***3*** en maak hem vast op plaats ***4*** (voor uw eigen veiligheid mag u deze handeling **nooit** vergeten).

Bij een botsing, zelfs een lichte, tegen de grille of de motorkap, moet u zo snel mogelijk het vergrendelingssysteem van de motorkap laten controleren door een merkdealer.

Sluiten van de motorkap

Controleer of er geen gereedschap of andere voorwerpen in de motorruimte zijn achtergebleven.

Om de motorkap te sluiten, plaatst u de steun ***2*** weer in de houder ***3*** (terwijl u de motorkap blijft vasthouden) en laat u de motorkap van 30 cm hoogte dichtvallen. Hij vergrendelt automatisch door zijn gewicht.

Zorg er na alle werkzaamheden in het motorcompartiment voor dat u niets vergeet (doeken, gereedschap enz.).

Controleer de vergrendeling van de kap.

Controleer of niets de vergrendeling belemmert (steentje, doek, enz.).

OLIEPEIL VAN DE MOTOR: algemeen (1/2)

Iedere motor verbruikt wat olie voor het smeren en koelen van de bewegende delen in de motor. Het is daarom normaal dat u tussen twee onderhoudsbeurten olie moet bijvullen.

Indien u na de inrijperiode echter meer dan 0,5 liter olie per 1000 km moet bijvullen, dient u dit aan een merkdealer te melden.

Controleer het oliepeil regelmatig en in ieder geval voor elke grote reis: vul indien nodig tijdig olie bij om ernstige schade aan de motor te voorkomen.

Aflezen van het oliepeil

De auto moet horizontaal staan en de motor mag geruime tijd niet hebben gedraaid.

Voor het exacte oliepeil en het controleren of het maximum peil niet overschreden is (risico van beschadiging van de motor), moet u de peilstaaf gebruiken. Raadpleeg de volgende bladzijden.

Het display van het instrumentenpaneel waarschuwt uitsluitend als het oliepeil minimaal is.

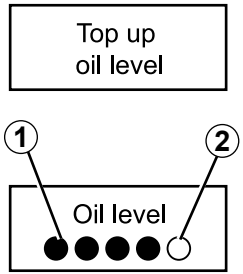

Message 1

Minimum amount warning

Message 2

Indication of oil amount

Informatie over het oliepeil op het instrumentenpaneel.

Druk tijdens het starten van de motor op ***3*** of ***4*** wanneer de boodschap “Test systemen” verschijnt.

als het peil boven het minimum peil is

De boodschap “Olieniveau” verschijnt op het display, met cirkeltjes ***1*** die het peil aangeven. Zij worden naarmate het peil daalt vervangen door cirkeltjes ***2***.

Om andere informatie te kunnen lezen op uw boordcomputer, drukt u opnieuw op ***3*** of ***4***.

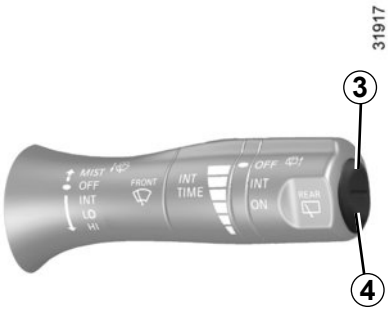

Als het peil tot aan het MINI-merkteken is gedaald: de boodschap “Olie bijvullen” verschijnt op het display op het instrumentenpaneel.

U mag de motor niet starten zolang u geen olie heeft bijgevuld.

Het display waarschuwt alleen als het peil te laag is en niet als het te hoog is, dit is alleen af te lezen met de peilstaaf.

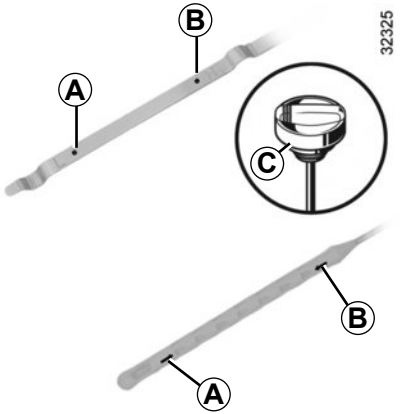

Aflezen van het peil op de peilstaaf

– haal de peilstaaf uit de motor (raadpleeg de volgende bladzijden voor zijn plaats) en veeg hem af met een droge en niet pluizende doek;

– steek de peilstaaf weer zo diep mogelijk in zijn houder (als de motor een “peildop” ***C*** heeft, draait u deze geheel vast);

– haal de peilstaaf weer uit de motor;

– lees het peil af: dit mag nooit lager zijn dan het “**minimumpeil**” ***A*** en nooit hoger zijn dan het “**maximumpeil**” ***B***.

Als u klaar bent, moet u de peilstaaf tegen de aanslag terugplaatsen of de peildop geheel vastdraaien.

Overschrijding van het maximumpeil van de motorolie.

Het aflezen van het peil moet met behulp van de peilstaaf gebeuren zoals hiervoor is uitgelegd.

Als het peil boven het maximum is, **start de motor dan niet** en roep de hulp in van een merkdealer.

Het maximumpeil ***B*** mag nooit worden overschreden: hierdoor bestaat het gevaar dat de motor en de katalysator beschadigd worden.

Als het peil abnormaal of herhaaldelijk daalt, moet u een merkdealer raadplegen

Om morsen te voorkomen, adviseren wij een trechter te gebruiken bij het (bij) vullen van olie.

Let op bij werkzaamheden dicht bij de motor, deze kan nog warm zijn. Bovendien kan de ventilateurmotor onverwacht gaan draaien.

Risico van verwonding.

OLIEPEIL VAN DE MOTOR: (bij)vullen (1/2)

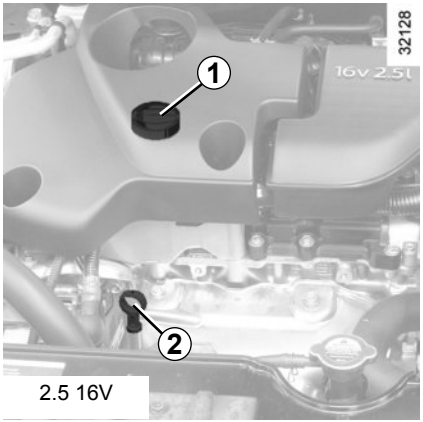

2.5 16V

2.0 dCi

(Bij)vullen

De auto moet horizontaal staan en de motor moet koud zijn (bijvoorbeeld voordat u ‘s morgens wegrijdt).

Soort motorolie

Raadpleeg het onderhoudsdocument van uw auto.

Vul nooit bij tot boven het maximumpeil en vergeet niet de dop ***1*** en de peilstaaf ***2*** weer terug te plaatsen.

– Draai de dop ***1*** los;

– vul bij. Het verschil tussen het hoogste en het laagste peil op de peilstaaf ***2*** is (afhankelijk van de motor) ongeveer 1,5 tot 2 liter;

– wacht 10 minuten om de olie naar beneden te laten zakken in de motor;

– controleer het peil met de peilstaaf ***2*** zoals hiervoor is beschreven.

Als u klaar bent, moet u de peilstaaf tegen de aanslag terugplaatsen of de peildop geheel vastdraaien.

Motorolie verversen

Interval: raadpleeg het onderhoudsdocument van uw auto.

Gemiddelde inhoud bij verversen, inclusief oliefilter
(ter informatie)

Motor 2.5 16V: 5,1 liter
Motor 2.0 dCi: 7,4 liter

Soort motorolie

Raadpleeg het onderhoudsdocument van uw auto.

Olie aftappen: let op bij het aftappen van hete olie dat u zich er niet aan brandt.

Bijvullen: let op dat er geen olie wordt gemorst op onderdelen van de motor of de uitlaat. Hierdoor kan brand ontstaan. Ook moet de vuldop goed zijn vastgezet om te voorkomen dat hij lostrilt waardoor er olie uit de motor kan spatten met hetzelfde brandgevaar als deze olie op hete delen van de motor of de uitlaat terechtkomt.

Let op bij werkzaamheden dicht bij de motor, deze kan nog warm zijn. Bovendien kan de ventilateurmotor onverwacht gaan draaien.

Risico van verwonding.

Laat de motor nooit in een afgesloten ruimte draaien: uitlaatgassen zijn giftig.

Als het peil abnormaal of herhaaldelijk daalt, moet u een merkdealer raadplegen.

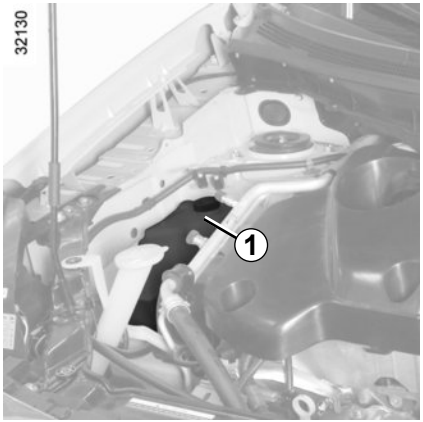

Koelvloeistof

Bij stilstaande motor en op horizontale ondergrond moet het peil **bij koude motor** liggen tussen de merktekens "**MINI**" en "**MAXI**" aangegeven op het koelvloeistofreservoir ***1***.

Vul **bij koude motor** bij, voordat het peil beneden het merkteken "**MINI**" is gedaald.

Als het peil abnormaal of herhaaldelijk daalt, moet u een merkdealer raadplegen

Regelmatige controle van het peil

Controleer regelmatig het peil van de koelvloeistof (de motor kan ernstig beschadigen door een gebrek aan koelvloeistof).

Vul uitsluitend bij met door onze technische dienst goedgekeurde producten die zorgen voor een bescherming van het koelsysteem:

– bescherming tegen bevriezen;

– bescherming tegen corrosie van het koelcircuit.

Zolang de motor warm is, mogen er geen werkzaamheden aan de motor en het koelsysteem worden uitgevoerd.

Risico van brandwonden.

Interval voor het vervangen

Raadpleeg het onderhoudsdocument van uw auto.

Remvloeistof

Controleer regelmatig het peil van de remvloeistof en zeker als u bij het remmen een verschil, hoe gering ook, opmerkt.

Controle van het peil moet bij stilstaande motor en op horizontale ondergrond plaatsvinden.

Als het peil abnormaal of herhaaldelijk daalt, moet u een merkdealer raadplegen

Peil 2

Het is normaal dat het remvloeistofpeil daalt met het slijten van de remblokken, maar het mag nooit beneden het merkteken "**MINI**" komen.

Als u zelf de slijtage van de schijven en trommels wilt controleren, dan kunt u bij de merkdealer of op de web-site van de constructeur een document verkrijgen met een controlemethode.

Let op bij werkzaamheden dicht bij de motor, deze kan nog warm zijn. Bovendien kan de ventilateurmotor onverwacht gaan draaien.

Risico van verwonding.

Vullen

Na werkzaamheden aan het hydraulische circuit moet de remvloeistof worden vervangen door een deskundige.

Gebruik hiervoor uitsluitend door onze technische dienst goedgekeurde remvloeistof uit een verzegelde verpakking.

Interval voor het vervangen

Raadpleeg het onderhoudsdocument van uw auto.

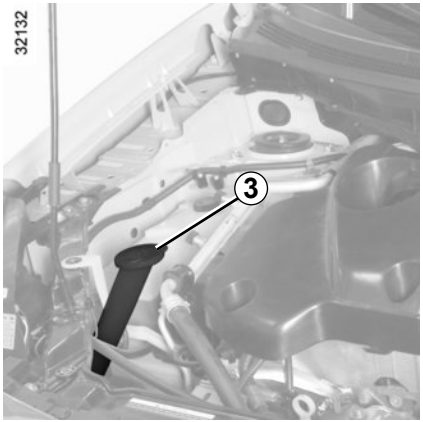

Reservoir ruitensproeiers/ Koplampsproeiers

Vullen

Open de dop ***3***, vul tot u de vloeistof ziet en sluit de dop weer.

Opmerking

Om het peil af te lezen opent u de dop ***3*** en haalt u de peilstaaf eruit.

Vloeistof

Product voor ruitensproeiers (‘s winters met speciale antivries).

Sproeiers

De sproeiers van de voorruit kunt u met een naald in de juiste stand richten.

Filters

Het vervangen van de filters (luchtfilter, interieurfilter, brandstoffilter) maakt deel uit van het onderhoudsprogramma van uw auto.

Interval voor het vervangen van de filters: raadpleeg het onderhoudsdocument van uw auto.

Let op bij werkzaamheden dicht bij de motor, deze kan nog warm zijn. Bovendien kan de ventilateurmotor onverwacht gaan draaien.

Risico van verwonding.

BANDENSPANNING

De bandenspanning staat op de sticker ***A*** op de zijkant van het bestuurdersportier.

Als de banden vervangen moeten worden, mag dit alleen gebeuren door even grote banden van hetzelfde merk, met dezelfde eigenschappen en met hetzelfde profiel.

Zij moeten: ofwel gelijk zijn aan de oorspronkelijk gemonteerde, ofwel voldoen aan de door de merkdealer gestelde eisen.

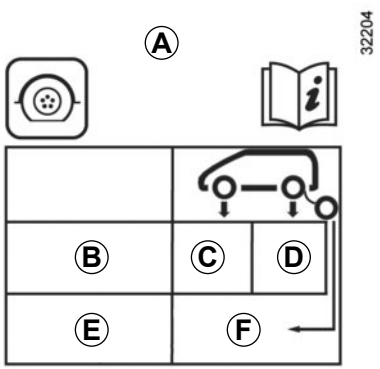

Zone ***B***: bandenmaat van uw auto.

Zone ***C***: bandenspanning voor.

Zone ***D***: bandenspanning achter.

Zone ***E***: bandenmaat van het reservewiel.

Zone ***F***: bandenspanning van het reservewiel.

Veiligheid van de banden en monteren van sneeuwkettingen

Raadpleeg de paragraaf “Banden” in hoofdstuk 5 voor het onderhoud en de mogelijkheid voor het gebruik van sneeuwkettingen (afhankelijk van de uitvoering).

Bijzonderheid

Voor auto’s gebruikt bij maximale belasting (maximum toegelaten totaalmassa) **en met een aanhangwagen**. De maximumsnelheid is **100 km/uur** en de bandenspanning moet worden verhoogd met **0,2 bar**.

Raadpleeg voor de massa’s paragraaf “Massa’s” in hoofdstuk 6.

Deze heeft geen onderhoud nodig.

De accu bevat zwavelzuur. Vermijd daarom contact met de ogen, de huid of kleding. Bij onverhoopt contact spoelen met veel water. Indien nodig een arts raadplegen.

Houd open vuur, gloeiende voorwerpen en vonken verwijderd van de accu: explosiegevaar.

Vervangen van de accu

Omdat dit een ingewikkelde ingreep is, adviseren wij dit over te laten aan een merkdealer.

De accu is van een **speciaal type** (met een slang voor het naar buiten afvoeren van het explosieve gas), let op dat deze slang aangesloten kan worden op de vervangende accu. Raadpleeg een merkdealer.

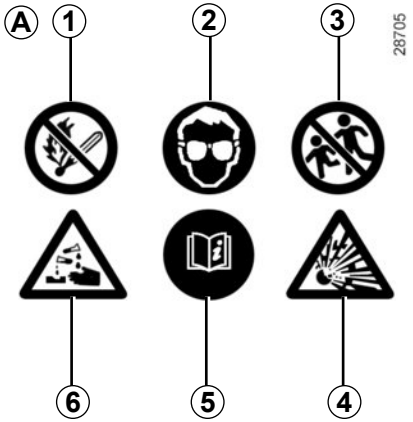

Sticker *A*

Houd u aan de indicaties op de accu:
– ***1*** open vuur en roken verboden;
– ***2*** oogbescherming verplicht;
– ***3*** op afstand van kinderen houden;
– ***4*** explosieve stoffen;
– ***5*** raadpleeg het instructieboekje;
– ***6*** corrosieve stoffen.

Let op bij werkzaamheden dicht bij de motor, deze kan nog warm zijn. Bovendien kan de ventilateurmotor onverwacht gaan draaien.

Risico van verwonding.

Een goed onderhouden auto gaat langer mee. Daarom wordt aangeraden de buitenkant van de auto regelmatig te onderhouden.

Bescherming tegen corrosieve invloeden

Uw auto is op doelmatige wijze tegen roestvorming beschermd. Toch staat hij bloot aan de invloed van:

- **agressieve stoffen in de lucht**
  - luchtverontreiniging in steden en in industriegebieden,
  - zilte lucht langs de kust, vooral bij warm weer,
  - wisselende klimaatinvloeden en veranderingen in de vochtigheidsgraad (wegenzout in de winter, water waarmee de weg wordt schoongespoeld enz.).
- **schurende stoffen**
  Stof in de lucht en zand dat door de wind wordt opgewaaid, modder, opspattende steentjes, enz.
- **de kleine beschadigingen in het dagelijks gebruik**

Om de bescherming van de carrosserie zo doelmatig mogelijk te houden, zijn een aantal maatregelen nodig om de hierboven genoemde gevaren te bestrijden.

Wat u niet moet doen

- Een niet door onze technische dienst goedgekeurde hogedrukspuit gebruiken om mechanische delen (bijv. de motorruimte), scharnierende delen (bijv. tankklep), gespoten kunststof delen (bijv. bumpers) of de onderzijde van de carrosserie te reinigen of deze delen in te spuiten met niet door onze technische dienst goedgekeurde producten. Hierdoor kunnen defecten of oxidatie ontstaan.
- De auto wassen in felle zon of als het vriest.
- Vuil of insectenresten wegkrabben, zonder ze eerst met water los te weken.
- De auto verwaarlozen zodat vuil zich kan ophopen.
- Kleine beschadigingen niet (laten) bijwerken.
- Vlekken of aanslag verwijderen met oplosmiddelen die niet door onze technische diensten zijn geselecteerd. De lak kan hierdoor worden aangetast.
- In de winterperiode het vuil en pekel in de wielkuipen en op de bodemplaat laten ophopen en de zoute aanslag op de carrosserie laten zitten.

Wat u moet doen

– Houd bij het rijden op pas geasfalteerde wegen afstand van de andere auto's om beschadiging van lak en ruiten door opspattend split te voorkomen.

– Kleine beschadigingen van de lak moet u snel herstellen of laten herstellen zodat roest ook daar geen kans krijgt.

– Laat uw dealer regelmatig de carrosserie inspecteren in verband met de plaatwerkgarantie. Raadpleeg het onderhoudsdocument.

– Houd rekening met lokale voorschriften inzake het wassen van een auto, (bijv.: niet op de openbare weg).

– Was uw auto regelmatig, **motor uit**, met door onze technische diensten geselecteerde shampoos (nooit met schuurmiddelen) en spuit met de waterstraal:

  – de aanslag door luchtverontreiniging, bloeiende bomen (linden bijvoorbeeld),

  – **de uitwerpselen van vogels**, die een chemische reactie met de lak **veroorzaken waardoor deze snel kan ontkleuren en zelfs kan loslaten,**

  Deze vlekken moet u **direct** wegwassen, want zij kunnen later niet meer door poetsen worden verwijderd,

  – zout dat op de gehele auto, maar vooral in de wielkuipen en onder de bodem achterblijft,

  – modder uit de wielkuipen en onder de drempelkokers die anders lange tijd het vocht kunnen vasthouden.

– Voordat u de auto door een wasstraat rijdt, moet u de schakelaar van de ruitenwissers in de stand Uit zetten (raadpleeg hiervoor de paragraaf "ruitenwisser, ruitensproeier voor" in hoofdstuk 1). Controleer de bevestiging van de uitrusting aan de buitenkant, extra lampen, spiegels en zet de ruitenwisserbladen vast met tape.

  Verwijder de spriet van de radioantenne indien uw auto hiermee is uitgerust.

  Denk eraan na het wassen het tape te verwijderen en de antenne terug te plaatsen.

– Bewegende delen of mechanische organen moeten na reiniging altijd met een door onze technische dienst goedgekeurd product opnieuw worden beschermd.

Bij de merkdealer vindt u een uitgebreid gamma speciale onderhoudsproducten.

ONDERHOUD VAN DE BINNENBEKLEDING (1/2)

Een goed onderhouden auto gaat langer mee. Daarom wordt aangeraden de binnenkant van de auto regelmatig te onderhouden.

Een vlek moet altijd snel behandeld worden.

Reinig de bekleding (ongeacht het soort vlek) met koud of **lauwwarm zeepsop op basis van natuurlijke zeep.**

Gebruik geen detergenten (afwasmiddel, producten in poedervorm, producten op alcoholbasis enz.).

Gebruik een zachte doek.

Spoel en absorbeer het overschot.

Ruiten van instrumenten

(bv. van het dashboard, het klokje, de buitenthermometer, het radiopaneel ...)

Veeg deze schoon met een zachte doek of poetskatoen.
Als dat onvoldoende is, gebruik dan een in zeepsop gedrenkte doek of poetskatoen en veeg de ruit voorzichtig na met een vochtige doek.
Veeg de ruit tenslotte **voorzichtig** af met een droge zachte doek.

Gebruik geen producten op alcoholbasis.

Autogordels

Deze moeten goed schoon worden gehouden.
Gebruik producten die door de merkdealer worden geleverd of lauw zeepsop en een spons; veeg de gordels met een doek droog.
Gebruik geen wasmiddelen of kleurstoffen omdat deze de gordels kunnen aantasten.

Textiel (stoelen, deurbekleding ...)

Stofzuig het textiel **regelmatig**.

Vloeistofvlekken

Gebruik zeepsop.

Absorbeer de vlek of duw er lichtjes op (nooit wrijven) met een zachte doek. Spoel daarna het restant af en absorbeer dit.

Vlekken van vaste of halfvaste substanties

Verwijder restanten van vaste of halfvaste substanties **onmiddellijk** met behulp van een spatel (ga daarbij vanaf de randen naar het midden van de vlek om te voorkomen dat deze wordt uitgesmeerd).
Reinig zoals aangegeven voor vloeistofvlekken.

Snoep en kauwgom verwijderen

Leg een ijsblokje op de vlek om deze te laten uitharden en ga daarna te werk zoals aangegeven voor vaste vlekken.

Raadpleeg de merkdealer voor advies over het onderhoud van het interieur en/of bij een onbevredigend resultaat.

Verwijderen/terugplaatsen van oorspronkelijk in de auto aangebrachte afneembare uitrusting

Als u afneembare uitrusting moet verwijderen om het interieur schoon te maken (bijvoorbeeld matten), moet u altijd zorgen dat u ze correct en aan de goede kant terugplaatst (de bestuursmat moet aan de kant van de bestuurder worden teruggeplaatst) en vastzet met de elementen die bij de uitrusting zijn geleverd (de bestuurdersmat bijvoorbeeld, moet altijd worden vastgezet met behulp van de voorgeïnstalleerde bevestigingselementen).

Controleer altijd, terwijl de auto nog stilstaat, of niets de besturing hindert (obstakel onder de pedalen, een hak die achter de mat blijft hangen).

Wat u niet moet doen

Het wordt met kracht ontraden om voorwerpen met deodorant, parfum enz., bij de ventilatieroosters te plaatsen omdat deze de bekleding van het dashboard kunnen aantasten.

Het gebruik van een hogedrukreiniger of sproeien in het interieur van de auto wordt ten strengste afgeraden: als geen bijzondere voorzorgsmaatregelen worden genomen, bestaat het gevaar dat elektrische en elektronische componenten in de auto defect raken.

Hoofdstuk 5: Praktische tips

Lekke band 5.2
Reservewiel 5.2
Gereedschap 5.3
Verwisselen van een wiel 5.4
Banden (banden en veiligheid, wintergebruik) 5.6
Koplampen (vervangen van een lamp) 5.9
Achterlichten en zijlichten (vervangen van een lamp) 5.12
Binnenverlichting (vervangen van een lamp) 5.15
Zekeringen 5.18
Accu: storing verhelpen 5.20
RENAULT-kaart: batterij 5.22
Toebehoren 5.23
Ruitenwisserbladen (vervangen) 5.24
Slepen 5.25
Storingen 5.29

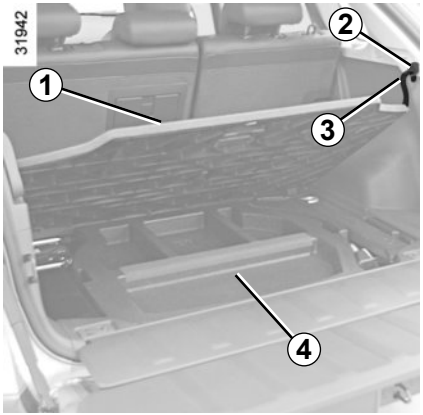

Reservewiel *6*

Het reservewiel bevindt zich in de bagageruimte. Om erbij te kunnen komen:

– Open de achterklep, til mat van de bagageruimte ***1*** op, maak de riem ***3*** aan haak ***2*** vast, verwijder daarna het deksel ***4***;

– draai de bevestiging ***5*** linksom en verwijder het;

– als de auto een luidspreker ***7*** heeft, verwijder de zelfklevende strip en leg hem opzij;

– pak het reservewiel ***6***.

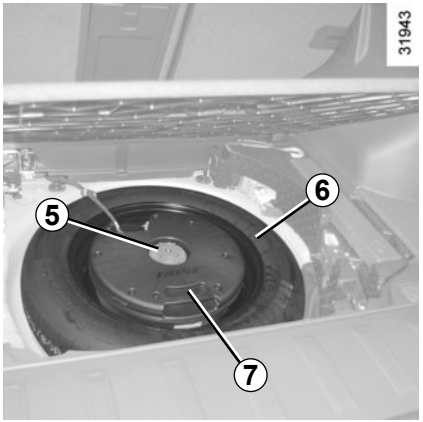

Bijzonderheid

Het controlesysteem van de bandenspanning controleert niet de spanning van de reserveband (het door het reservewiel vervangen wiel verdwijnt van het display op het instrumentenpaneel).

Raadpleeg de paragraaf “Controlesysteem bandenspanning” in hoofdstuk 2.

Laat het reservewiel regelmatig door uw dealer controleren. Na verloop van tijd kan het door veroudering onbruikbaar worden.

Auto’s met een reservewiel dat kleiner is dan de andere vier wielen:

– Monteer nooit meer dan één reservewiel op een auto.

– Vervang zo snel mogelijk het reservewiel door een wiel van dezelfde maat als het originele wiel.

– Bij tijdelijk gebruik van dit reservewiel, mag de rijsnelheid niet hoger zijn dan de snelheid die op de sticker op het wiel aangegeven staat.

– De montage van dit wiel kan het rijgedrag van uw auto veranderen. Voorkom snel optrekken en krachtig remmen en verminder uw snelheid in bochten.

– Bij gebruik van sneeuwkettingen, plaatst u het reservewiel op de achteras om een wiel met een normale afmeting voor te hebben, controleer de bandenspanning.

GEREEDSCHAP

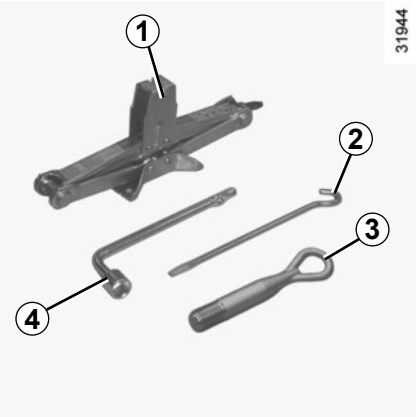

Het gereedschap bevindt zich in de bagageruimte onder de mat van de bagageruimte.

De aanwezigheid van de gereedschappen in de gereedschapset is afhankelijk van de auto.

Krik *1*
Vouw de krik goed op voordat u hem terug plaatst in zijn houder.

Wielsleutel van de krik *2*

Sleepoog *3*
Raadpleeg de paragraaf “Slepen” in hoofdstuk 5.

Wielmoersleutel *4*
Voor het vastzetten/loszetten van de wielbouten.

N.B.: afhankelijk van de auto bevindt het gereedschap ***2*** en ***4*** zich in een zak.

Laat nooit gereedschap in de auto rondslingeren. Dit is gevaarlijk als u plotseling moet remmen. Klem na gebruik het gereedschap weer goed vast in de gereedschapset en berg deze correct op in zijn houder: risico van verwonding.

Als de gereedschapset wielbouten bevat, gebruik deze bouten dan alleen voor het reservewiel: raadpleeg de sticker op het reservewiel.

Gebruik de krik alleen voor het verwisselen van een wiel. De krik mag nooit als steun bij werkzaamheden onder de auto worden gebruikt.

Schakel de alarmknipperlichten in.

Zet de auto stil op een horizontale, stroeve en stevige ondergrond (leg indien nodig een stevige plank onder de krik) op veilige afstand van het verkeer.

Zet de parkeerrem vast en schakel een versnelling in (eerste of achteruit, of **P** bij een automatische transmissie).

Laat alle inzittenden uitstappen en houd hen op veilige afstand van het verkeer.

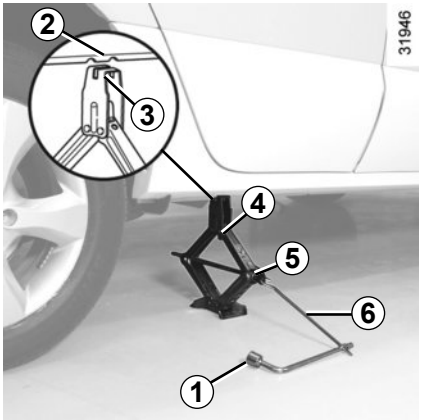

Auto met een krik, wielmoersleutel en wielmoersleutel

Draai de wielbouten iets los met de wielmoersleutel ***1***. Plaats deze zo dat u deze naar beneden moet drukken.

Begin de krik ***4*** met de hand vast te zetten om de voet goed te kunnen plaatsen (goed vlak op de grond) en tot de kop van de krik ***3*** in het midden van het merkteken ***2*** staat.

Bevestig de wielmoersleutel ***1*** en de wielmoersleutel ***6*** aan de krik (op de groef ***5***).

Draai de zwengel een paar slagen tot het wiel vrijkomt van de grond.

Als uw auto geen krik, wielmoersleutel, wielmoersleutel, enz. heeft., kunt u deze bij een merkdealer kopen.

Om verwondingen of schade aan de auto te voorkomen, draai de krik uit tot het te vervangen wiel zich op maximum 3 centimeter van de grond bevindt.

VERWISSELEN VAN EEN WIEL (2/2)

Draai de wielbouten geheel los en neem het wiel van de naaf.

Plaats het reservewiel op de naaf en draai het wiel rond tot de gaten voor de wielbouten samenvallen.

Als het reservewiel eigen bouten heeft, mag u deze bouten uitsluitend gebruiken voor het reservewiel. Controleer of het wiel goed tegen de naaf is gedrukt, zet de bouten vast en laat de krik zakken.

Met het wiel op de grond zet u de bouten goed vast, en laat het vastzetten zo snel mogelijk controleren (aantrekkoppel 108 N.m).

Als u merkt dat een band lek is moet u direct stoppen en het reservewiel monteren.

Een lekke band moet zo snel mogelijk worden gerepareerd en vóór terugplaatsing door een deskundige worden onderzocht.

Antidiefstalbouten

Als u antidiefstalbouten gebruikt, moet u deze bouten zo dicht mogelijk bij het ventiel plaatsen (risico dat de wieldop niet gemonteerd kan worden).

Als u de auto heeft stilgezet in de berm van de weg, moet u de andere weggebruikers waarschuwen door middel van de gevarendriehoek of op een andere, in het land waar u bent, voorgeschreven manier.

Veiligheid van de banden – wielen

De banden vormen de enige verbinding tussen de auto en het wegdek, het is daarom van het grootste belang dat zij in goede staat verkeren.

Houd u strikt aan de wettelijke voorschriften op dit gebied.

Als de banden vervangen moeten worden, mag dit alleen gebeuren door even grote banden van hetzelfde merk, met dezelfde eigenschappen en met hetzelfde profiel.

Zij moeten: ofwel gelijk zijn aan de oorspronkelijk gemonteerde, ofwel voldoen aan de door de merkdealer gestelde eisen.

Onderhoud van de banden

De banden van uw auto moeten altijd aan de wettelijke voorschriften voldoen. Bovendien moeten de banden, in het belang van een goede wegligging van uw auto, van hetzelfde merk zijn en hetzelfde profiel hebben. De banden moeten in goede staat verkeren en voldoende profiel hebben; de merken die door onze technische dienst zijn goedgekeurd, zijn voorzien van **slijtagecontrolestiften *1***.

Als het loopvlak van een band tot aan deze stiften is weggesleten, **worden ze zichtbaar 2:** u moet **dan** deze band laten vervangen, omdat er dan nog slechts **1,6 mm profiel overblijft, waardoor ze op een natte weg onvoldoende grip hebben**.

Ook door overbelasting, door het langdurig snel rijden bij hoge buitentemperaturen en door het regelmatig rijden op slechte wegen, kunnen de banden worden beschadigd, waardoor de veiligheid in gevaar komt.

Bestuurdersfouten, zoals “rijden tegen een stoeprand”, kunnen de banden en de velgen beschadigen, en de voorwielen of achterwielen ontregelen. Laat in dat geval hun staat door een merkdealer controleren.

Bandenspanning

Houd u aan de bandenspanningen (inclusief het reservewiel), controleer de bandenspanningen ten minste eenmaal per maand en zeker voor een lange rit (raadpleeg de sticker op de zijkant van het bestuurdersportier).

Door een **te lage bandenspanning** ontstaat vroegtijdige slijtage en worden de banden abnormaal heet, met alle gevolgen van dien voor de veiligheid:

– slechte wegligging,

– risico van een klapband of het loslaten van het loopvlak.

De bandenspanning is afhankelijk van de belasting en de snelheid. Zorg voor de juiste bandenspanning afhankelijk van de gebruiksomstandigheden (raadpleeg de paragraaf “Bandenspanning”).

Controleer de spanning bij koude banden, houd geen rekening met een hogere waarde bij warm weer of na een snel gereden rit.

Indien u de bandenspanning niet bij **koude banden** kunt controleren, moet u de opgegeven waarden met **0,2** tot **0,3** bar (**3 PSI**) verhogen.

Verlaag nooit de spanning van een warme band.

Bijzonderheid
Afhankelijk van de auto, heeft deze een adapter die u op het ventiel moet plaatsen voordat u de band oppompt.

Let op, als een ventieldopje ontbreekt of niet goed vastgezet is, kan er lucht uit de banden ontsnappen en de bandenspanning afnemen.

Zorg altijd dat de ventieldopjes gelijk zijn aan de originele en dat ze helemaal vastgezet zijn.

Reservewiel

Zie de paragrafen “reservewiel” en “verwisselen van een wiel” in hoofdstuk 5.

Verwisselen van de wielen

Auto met controlesysteem bandenspanning

Het controlesysteem bandenspanning heeft ongeveer 8 minuten nodig om de verandering van positie of het vervangen van een wiel te identificeren. Gedurende deze tijd werkt het systeem niet meer.

Als het controlesysteem bandenspanning bezig is met de identificatie van de vervangen wielen, kan het systeem onnauwkeurige informatie doorgeven die ernstige gevolgen kunnen hebben.

Vervangen van de banden

Monteer op de vier wielen altijd banden met dezelfde technische gegevens (merk, maat, structuur, slijtage, enz.). Het gebruik van banden met verschillende maten op de voor- - en achterwielen en/of links en rechts kan ernstige gevolgen hebben voor de banden zelf, de versnellingsbak, de tussenbak en de tandwielen van het achterdifferentieel.

Laat, om veiligheidsredenen het vervangen van de banden over aan een deskundige.
Door het monteren van afwijkende banden kan:
- de auto gaan afwijken van de betreffende wettelijke voorschriften;
- de wegligging verslechteren;
- het sturen zwaarder gaan;
- het gebruik van sneeuwkettingen belemmerd worden.

De banden in de winter

Sneeuwkettingen

Sneeuwkettingen mogen uitsluitend rond de voorwielen worden gelegd.
Als een te grote bandenmaat is gemonteerd, kunnen er **geen sneeuwkettingen worden gemonteerd.**

Winterbanden
Voor een optimale grip van uw auto raden wij u aan deze banden op **alle vier wielen** te monteren.

Let op: deze banden hebben soms een pijl met de draairichting en een indicatie van de maximumsnelheid die lager kan liggen dan de topsnelheid van uw auto.

Het gebruik van sneeuwkettingen is alleen mogelijk in combinatie met banden die even groot zijn als de **oorspronkelijk** op uw auto gemonteerde banden.

Spijkerbanden

Het gebruik van spijkerbanden is slechts onder bepaalde omstandigheden toegestaan. Houd u aan de ter plaatse geldende voorschriften, en rijd niet sneller dan de daarmee toegelaten maximum snelheid.

Indien u voor deze banden kiest, moeten zij in ieder geval links en rechts voor worden gemonteerd.

Wij raden u in ieder geval aan een merkdealer te raadplegen. Hij weet als geen ander welke voorzieningen het beste bij uw auto passen.

Let op dat als een band wordt vervangen, alle vier de banden tegelijk worden vervangen. Dit is noodzakelijk voor het behoud van het aandrijfsysteem.

HALOGEEN KOPLAMPEN: vervangen van een lamp

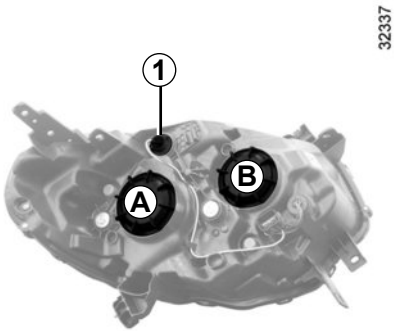

Omdat het demonteren van beschermkappen nodig is, **adviseren wij het vervangen van de lampen over te laten aan een merkdealer.**

Zorg dat u altijd een doos met reservelampen en -zekeringen in de auto hebt, deze is verkrijgbaar bij uw merkdealer.

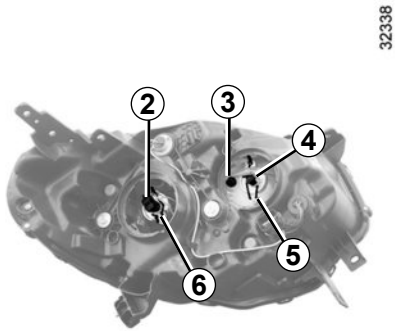

Dimlicht/Grootlicht

Verwijder het afdekkapje ***A*** of ***B*** en trek daarna de stekker ***2*** of ***4*** van de lamp uit. Maak de bevestiging ***6*** of ***5*** los en verwijder de lamp.

Lamptype: gebruik **altijd** anti-U.V. lampen **55W** om de kunststof ruit van de koplampen niet te beschadigen.

Lamp *2* → H7 (lange levensduur)

Lamp *4* → H7

Raak het lampglas niet aan. Houd de lamp vast aan de metalen voet.

Vergeet niet, na het vervangen van de lamp, de kap terug te plaatsen.

Richtingaanwijzer

Zet de lamphouder ***1*** met een kwart slag los.

Zet de lamp met een kwart slag los.

Lamptype: WY21W.

Markeringslicht voor

Maak de lamphouder ***3*** los en verwijder de lamp.

Lamptype: W5W.

De lampen staan onder druk en kunnen openbarsten bij het vervangen.

Risico van verwonding.

Let op bij werkzaamheden dicht bij de motor, deze kan nog warm zijn. Bovendien kan de ventilateurmotor onverwacht gaan draaien.

Risico van verwonding.

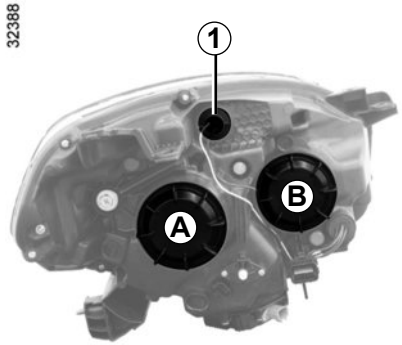

Omdat het demonteren van organen (accu, accusteun) nodig is, **adviseren wij het vervangen van de lampen over te laten aan een merkdealer.**

Dimlicht *A*

Neem nooit het afdekkapje *A* af. Risico van brand.

Omdat het werken aan hoogspanningssystemen gevaarlijk is, moet het vervangen van dit type lamp uitgevoerd worden door een merkdealer.

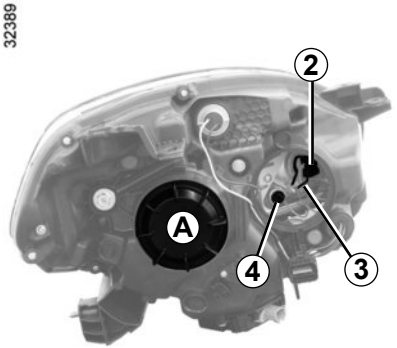

Bochtlichten

Neem het kapje ***B*** af en trek aan de stekker ***2***. Maak de clip ***3*** los door erop te drukken en verwijder de lamphouder.
Lamptype: H7.

Markeringslicht voor

Verwijder het kapje ***B*** en trek aan de lamphouder ***4***.
Lamptype: W5W.

Richtingaanwijzer

Draai de lamphouder ***1*** naar links.
Lamptype: WY21W.

Schoonmaken van de koplampen

De koplampen hebben een kunststof ruit, die u met een zachte schone doek of poetskatoen kunt schoonvegen. Als dit onvoldoende is, bevochtig hem dan met wat zeepsop, en veeg dit af met een vochtige zachte doek of poetskatoen.

Veeg de ruit tenslotte **voorzichtig** af met een droge zachte doek.

Gebruik geen producten op alcoholbasis.

Let op bij werkzaamheden dicht bij de motor, deze kan nog warm zijn. Bovendien kan de ventilateurmotor onverwacht gaan draaien.

Risico van verwonding.

Vanwege de speciaal vereiste technologie, **is het verboden een xenonlamp te monteren in een koplamp die hier oorspronkelijk niet mee is uitgerust**.

KOPLAMPEN: mistlicht voor, extra lampen

Mistlichten voor *1*

Vervangen van een lamp:

Roep de hulp in van een merkdealer.

De lampen staan onder druk en kunnen openbarsten bij het vervangen.

Risico van verwonding.

Extra lampen

Vraag een merkdealer advies indien u extra lampen (mistlichten of verstralers) op uw auto wilt monteren.

Wijzig niet zelf de bedrading van de auto want door een verkeerde aansluiting kan de elektrische installatie worden beschadigd (bedrading, organen en in het bijzonder de dynamo). Laat eventuele veranderingen door een merkdealer uitvoeren. Hij beschikt over de noodzakelijke onderdelen.

ACHTERLICHTEN EN ZIJLICHTEN: vervangen van een lamp (1/3)

Omdat het demonteren van carrosserie-onderdelen nodig is, **adviseren wij het vervangen van de lampen over te laten aan een merkdealer.**

Raak, tijdens het vervangen van de gloeilamp, niet de elektrische installatie aan waarin u de nieuwe lamp invoert.

U kunt het licht beschadigen.

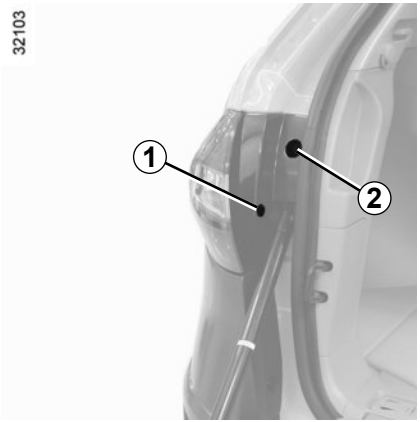

Demontage van het licht

Open de achterklep en maak daarna de kap ***1*** met behulp van een platte schroevendraaier los.

Verwijder de kap ***2*** en verwijder de moer die er achter zit.

De lampen staan onder druk en kunnen openbarsten bij het vervangen.

Risico van verwonding.

Verwijder het lamphuis door het naar achteren te trekken.

Zet de lamphouder ***3***, ***4*** of ***5*** met een kwart slag los en vervang daarna de lamp.

N.B.: Controleer of de kabel op zijn plaats is voordat u het lamphuis naar binnen drukt.

Markeringslicht *3*

Lamptype: W5W.

Richtingaanwijzer *4*

Lamptype: PY21W.

Remlicht *5*

Lamptype: P21W.

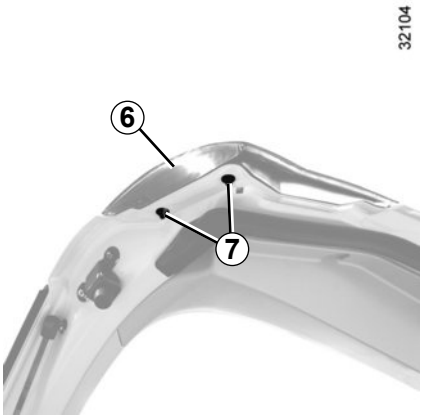

Markeringslicht en achteruitrijlicht van de achterklep

Verwijder de bouten ***7*** op de achterklep om het lamphuis ***6*** te verwijderen door het naar buiten te drukken.

Zet de lamphouder ***8*** of ***9*** met een kwart slag los en vervang daarna de lamp.

N.B.: Controleer of de kabel op zijn plaats is voordat u het lamphuis naar binnen drukt.

Achteruitrijlicht *8*

Lamptype: W16W.

Markeringslicht *9*

Lamptype: W5W.

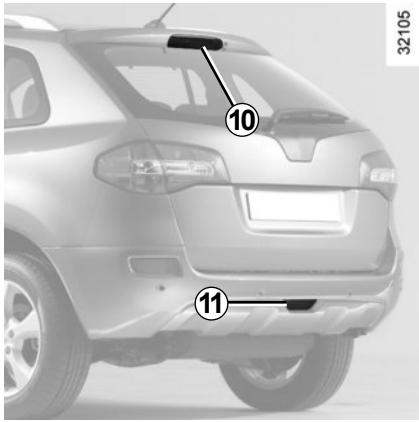

Derde remlicht *10*

Raadpleeg een merkdealer.

Mistachterlicht *11*

(afhankelijk van de auto)

Raadpleeg een merkdealer.

De lampen staan onder druk en kunnen openbarsten bij het vervangen.

Risico van verwonding.

Zet uw auto niet met de krik omhoog om de lampen te vervangen.

Risico van verwonding.

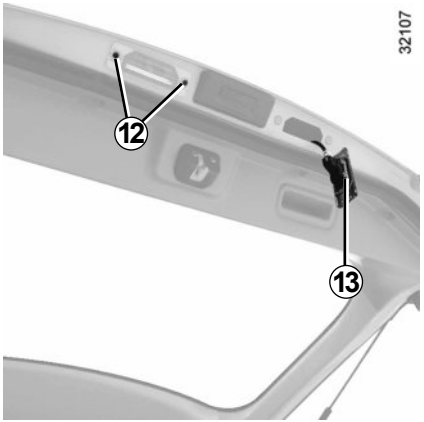

Kentekenverlichting *13*

Verwijder de twee bouten ***12*** en maak daarna de verlichting los.

Maak de lichtkap (met een platte schroevendraaier) los.

Haal de lamp eruit.

Lamptype: W5W.

Richtingaanwijzers *14*

Raadpleeg een merkdealer.

De lampen staan onder druk en kunnen openbarsten bij het vervangen.

Risico van verwonding.

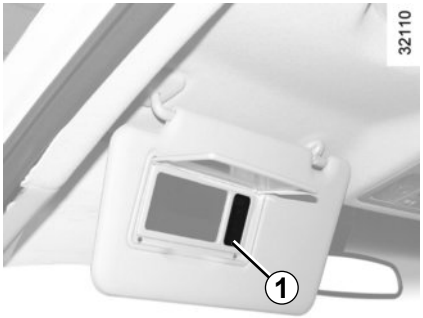

Verlichting van make-up spiegel

Maak de lichtkap ***1*** (met een platte schroevendraaier) los.

Verwijder de lamp.

Lamptype: 12V 0.15A.

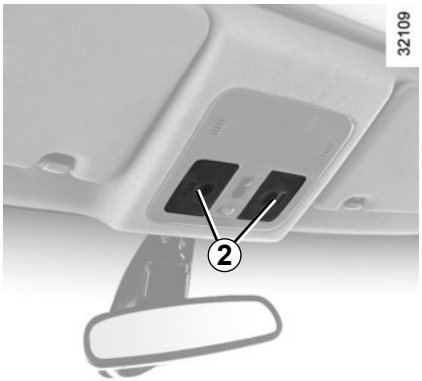

Binnenlicht

Maak de lichtkap ***2*** (met een platte schroevendraaier) los.

Verwijder de lamp ***3***.

Lamptype: buislampje C5W.

De lampen staan onder druk en kunnen openbarsten bij het vervangen.

Risico van verwonding.

Verlichting van opbergruimte bij de passagier *4*

Raadpleeg een merkdealer.

Portierverlichting

Maak de verlichting ***5*** met een platte schroevendraaier los. Maak de lichtkap los en verwijder de lamp.

Lamptype: W5W.

De lampen staan onder druk en kunnen openbarsten bij het vervangen.

Risico van verwonding.

Binnenlicht achter *6* en verlichting van de bagageruimte *7*

Wip de verlichting ***6*** of ***7*** los (met een platte schroevendraaier of gelijkaardig gereedschap).

De lampen staan onder druk en kunnen openbarsten bij het vervangen.

Risico van verwonding.

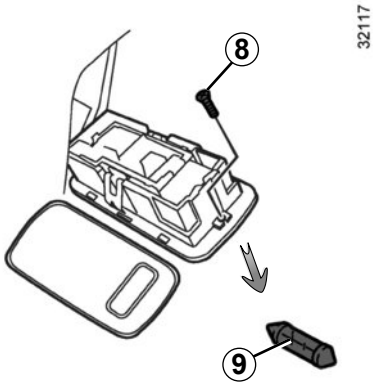

Verwijder de schroef ***8*** (met een platte schroevendraaier) en maak daarna de lichtkap los. Verwijder de lamp ***9***.

Lamptype: buislampje C5W.

Zekeringkastje *1*

Controleer de staat van de zekeringen als een elektrisch apparaat niet werkt.

Open de afdekkap.

Raadpleeg de sticker en de verklaring op de volgende bladzijde voor het bepalen van de te controleren zekering.

Controleer de betreffende zekering en **vervang hem**, indien nodig, **door een zekering met hetzelfde amperage als de oorspronkelijke zekering.**

Door een te sterke zekering kan de bedrading te heet worden en kan brand ontstaan als een elektrisch orgaan door een storing te veel stroom verbruikt.

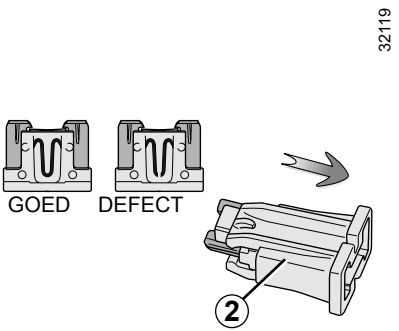

Trek met het tangetje ***2*** de zekering los die u wilt controleren.

Schuif de zekering naar achter uit het tangetje.

Gebruik de zekering niet opnieuw.

Afhankelijk van de lokale wetgeving of uit voorzorg:

Zorg dat u altijd reservelampen en zekeringen in uw auto heeft, een merkdealer kan u deze leveren.

ZEKERINGEN (2/2)

Bestemming van de zekeringen (AFHANKELIJK VAN DE UITVOERING)

Symbool	Bestemming
SPARE	Reservezekeringen
BLOWER MOTOR	Ventilatie
REAR DEFOG	Achterruitverwarming
BOSE AMP	Audiosysteem
FRONT POWER SOCKET	Voorlichten
CIGAR LIGHTER	Aansteker
AUDIO MIRROR	Audiosysteem en elektrische spiegels
REAR POWER SOCKET	Achterlichten

Symbool	Bestemming
ELEC IGN	Elektrische uitrusting
4WD CONT	Integrale transmissie
METER	Teller
ROOM LAMP	Binnenverlichting
MIRROR HEATER	Verwarmde buitenspiegels
BOSE AMP	Audiosysteem
STOP LAMP	Remlichten
ELEC B (+)	Elektrische uitrusting
AIR BAG	Airbag
METER	Uitrusting en opties

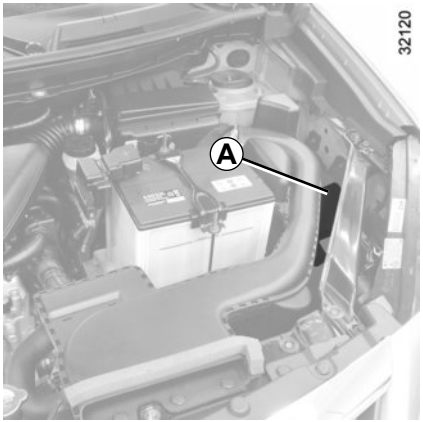

Bepaalde accessoires worden beschermd door zekeringen in de motorruimte in het huis ***A***.

Vanwege de moeilijke bereikbaarheid, adviseren wij het vervangen van deze zekeringen over te laten aan een merkdealer.

Om vonkvorming te voorkomen:

– Controleer of alle stroomverbruikers (binnenlichten, enz.) zijn uitgeschakeld voordat u de accuklemmen losmaakt of aansluit.

– Schakelt u de acculader uit voordat u deze op de accu aansluit of ervan losmaakt.

– Mag u geen metalen of andere geleidende voorwerpen, die kortsluiting tussen de accupolen kunnen veroorzaken, op de accu leggen.

– Wacht u minstens één minuut na het afzetten van de motor voordat u de accukabels losmaakt.

– Moet u de accukabels na het weer monteren goed vastzetten.

De accu bevat zwavelzuur. Vermijd daarom contact met de ogen, de huid of kleding. Bij onverhoopt contact spoelen met veel water. Indien nodig een arts raadplegen.

Houd open vuur, gloeiende voorwerpen en vonken verwijderd van de accu: explosiegevaar.

Let op bij werkzaamheden dicht bij de motor, deze kan nog warm zijn. Bovendien kan de ventilateurmotor onverwacht gaan draaien.

Risico van verwonding.

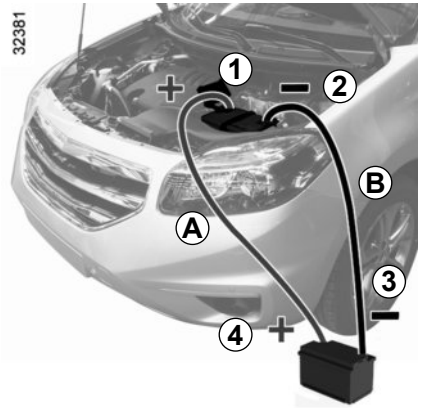

Aansluiting van een acculader

De acculader moet geschikt zijn voor een accu met een nominale spanning van 12 volt.

Maak altijd bij stilstaande motor de kabels los van de aansluitingen van de accu **te beginnen met de negatieve aansluiting**.

Maak de accukabels nooit los als de motor draait. **Houd u aan de voorschriften van de fabrikant van de acculader.**

Starten met starthulpkabels

Als u voor het starten de accu van een andere auto moet gebruiken, koop dan de startkabels (met groot oppervlak) bij een merkdealer of controleer, als u reeds startkabels heeft, of deze in goede staat verkeren.

Beide accu's moeten dezelfde spanning hebben: 12 volt. De hulpaccu moet minstens de capaciteit (ampère-uur, Ah) hebben van de ontladen accu.

Let erop dat de auto's elkaar niet raken (kortsluitingsgevaar als u de pluspolen met elkaar verbindt) en dat de ontladen accu goed aangesloten is. Zet het contact af van uw auto.

Laat de motor van de hulpauto met een middelmatig toerental draaien.

Sluit de positieve kabel ***A*** aan op de **pluspool** (+) ***1*** en daarna op de **pluspool** (+) ***4*** van de hulpaccu.

Verbind de negatieve kabel ***B*** met de **minpool *3*** (-) van de hulpaccu en daarna met de **minpool *2*** (-) van de ontladen accu.

Controleer of de kabels ***A*** en ***B*** elkaar nergens raken en of de positieve kabel ***A*** geen metalen delen van de hulpauto raakt.

Start de motor op de normale wijze. Maak, zodra hij draait, de kabels ***A*** en ***B*** in omgekeerde volgorde **(*2* – *3* – *4* - *1*)** los.

Voor bepaalde accu's gelden speciale voorwaarden bij het laden, raadpleeg uw merkdealer.

De geringste vonk kan een zware explosie veroorzaken. Daarom mag u de accu alleen in een goed geventileerde ruimte opladen. Gevaar van ernstige verwondingen.

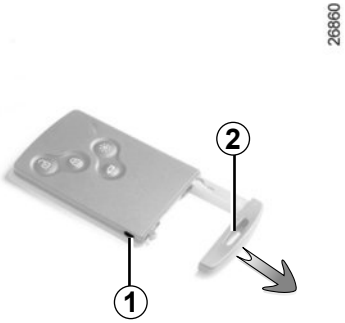

Vervangen van het batterijtje

Als de boodschap “Vervang batterij sleutelkaart “ op het instrumentenpaneel verschijnt, vervangt u het batterijtje van de RENAULT card, druk op de knop ***1*** terwijl u aan de noodsleutel ***2*** trekt, maak daarna het deksel ***3*** los met behulp van het lipje ***4***.
Verwijder het batterijtje door er aan één kant op te drukken (beweging ***A***) en de andere kant omhoog te trekken (beweging ***B***) en vervang het. Let daarbij op het juiste type en de polariteit, die op het deksel ***3*** staat.

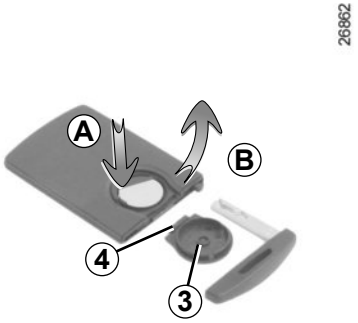

Ga bij het monteren te werk in omgekeerde volgorde, druk daarna vier keer, , in de nabijheid van de auto, op één van de knoppen van de card: de boodschap verdwijnt als weer gestart wordt.
N.B.: kom bij het vervangen van het batterijtje niet aan het elektronische circuit en de contacten in de RENAULT card.

Zorg dat het deksel goed vastzit.

De batterijtjes zijn verkrijgbaar bij een merkdealer, de levensduur is ongeveer twee jaar. Let op dat er geen inkt op het batterijtje zit: risico van slecht elektrisch contact.

Bij een storing

Als het batterijtje te zwak is om goed te kunnen werken, kunt u de auto blijven starten (steek de RENAULT card in de kaartlezer) en vergrendelen/ontgrendelen (raadpleeg de paragraaf “Vergrendelen en ontgrendelen van de portieren“ in hoofdstuk 1).

Gooi lege batterijen niet weg, maar lever ze in bij een inzamelpunt voor lege batterijen.

Controleer vóór het installeren van een elektrisch of elektronisch apparaat (in het bijzonder voor zenders/ontvangers: frequentieband, vermogen, plaats van de antenne, enz.), of dit geschikt is voor uw auto.

Raadpleeg hiervoor een merkdealer.

Gebruik van zenders/ ontvangers (telefoons, 27 Mc apparatuur, enz.)

Telefoons en 27 Mc apparatuur met een ingebouwde antenne, kunnen de werking beïnvloeden van elektronische systemen in de auto. Gebruik dergelijke apparaten daarom met een buitenantenne.

Houd u altijd aan de wettelijke voorschriften met betrekking tot het gebruik van deze apparaten.

Achteraf inbouwen van accessoires

Raadpleeg een merkdealer als u accessoires op de auto wilt installeren.

Om zeker te zijn dat uw auto goed werkt en om elk risico te vermijden dat uw veiligheid kan aantasten, raden wij u aan om door de constructeur goedgekeurde accessoires te gebruiken: deze zijn aan uw auto aangepast en alleen deze worden door de constructeur gegarandeerd.

Als u een antidiefstalstang gebruikt, bevestig deze dan uitsluitend op het rempedaal.

Elektrische en elektronische accessoires

– Sluit alleen accessoires aan met een vermogen van maximaal 120 watt.

Risico van brand.

– wijzig niet zelf de bedrading van de auto want door een verkeerde aansluiting kan de elektrische installatie en/of erop aangesloten organen worden beschadigd. Laat eventuele veranderingen door een merkdealer uitvoeren;

– in geval van achteraf inbouwen van een elektrische uitrusting, moet u goed in de gaten houden dat de installatie wel is beschermd door een zekering. Noteer de sterkte van deze zekering en de plaats waar hij zich bevindt.

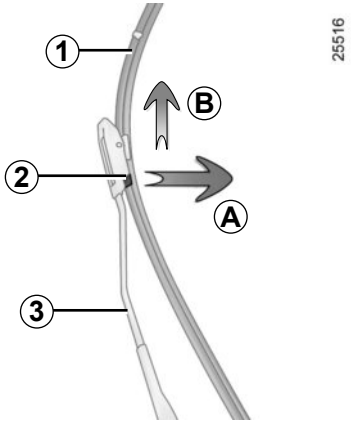

Vervangen van de ruitenwisserbladen voor *1*

Met contact aan, motor uit, duwt u de schakelaar van de ruitenwisser helemaal naar beneden: zij stoppen in een stand waarbij de motorkap vrij is. Til de ruitenwisserarm ***3*** op, knijp in de lipjes ***2***, trek langzaam (beweging ***A***) en duw het blad omhoog (beweging ***B***).

Bij het monteren
Schuif het blad op de arm tot het vastklemt. Controleer de vergrendeling. Zet de schakelaar van de ruitenwisser in ruststand.

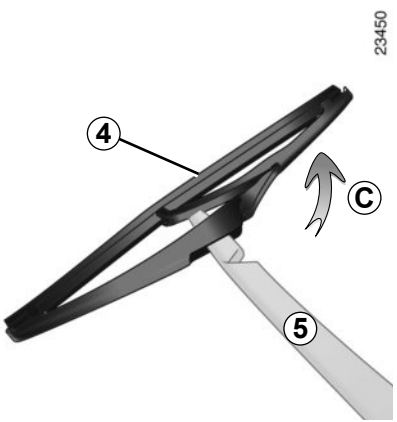

Ruitenwisserblad achter *4*

– Til de ruitenwisserarm ***5*** op;

– draai het blad ***4*** voorbij het zware punt. (beweging ***C***);

Vervang het blad.

Bij het monteren
Monteer het ruitenwisserblad in omgekeerde volgorde van losmaken. Controleer of het blad goed is vergrendeld.

Let op de staat van de ruitenwisserbladen. Hun levensduur hangt van u af:

– reinig de bladen, de voorruit en de achterruit regelmatig met water met zeep;

– gebruik ze niet als de voorruit of achterruit droog zijn;

– maak ze los van de voorruit of achterruit als ze lang niet gebruikt zijn.

Controleer als het vriest, voordat u wegrijdt, of de ruitenwisserbladen niet aan de ruit zijn vastgevroren. De wissermotor kan hierdoor te warm worden.

Controleer regelmatig de wisserbladen.

Zodra hun werking afneemt moet u ze vervangen, ongeveer eens per jaar.

Bij het vervangen van het blad, let bij het verwijderen van het blad op, dat u hem niet op de ruit laat vallen: u zou de ruit kunnen breken.

Procedure voor het slepen

Controleer voor het slepen of de stuurkolom ontgrendeld is.

Breng, indien dit niet het geval is, de RENAULT card in de kaartlezer en druk **twee keer** op de knop Start/Stop zonder de pedalen in te drukken. De stuurkolom ontgrendelt, de accessoires van de auto hebben voeding, en u kunt de signalen gebruiken (remlichten, richtingaanwijzers, enz.): in het donker moet de auto verlicht zijn.

Haal de RENAULT card niet uit de lezer tijdens het slepen.

Druk twee keer achter elkaar op de knop Start/Stop om het contact uit te zetten (risico van ontladen van de accu).

Bovendien moeten de voorschriften voor het slepen die in ieder land gelden in acht worden genomen en mag de maximale toegelaten aanhangwagenmassa van uw auto, als deze de trekkende auto is, niet worden overschreden. Ga naar uw merkdealer.

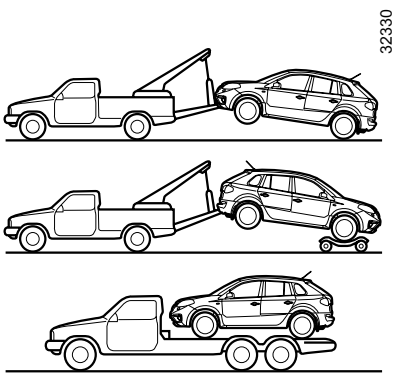

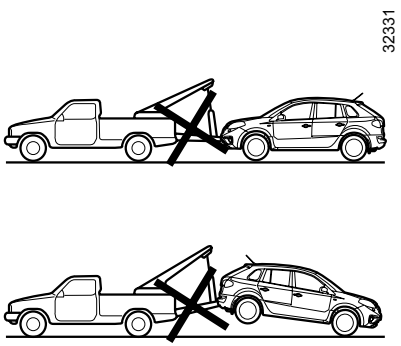

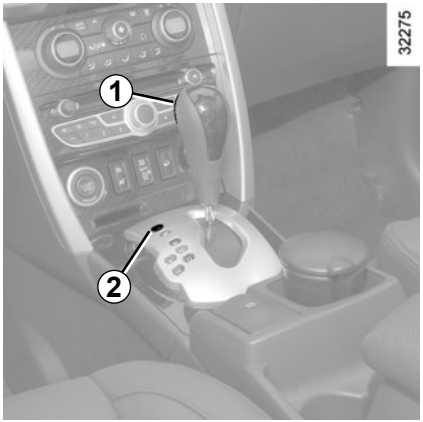

Auto's met 2 aangedreven wielen

Auto's met een automatische transmissie of een continu variabele transmissie.

Met contact uit, wordt de automatische transmissie niet meer gesmeerd. In dat geval kunt u de auto het best vervoeren op een plateau of hem laten slepen met beide voorwielen van de grond

Indien de selecteurhendel niet uit de stand **P** kan worden verzet als u het rempedaal indrukt, dan kunt u de hendel als volgt met de hand vrijzetten.

Verwijder hiervoor eerst het kapje ***2*** aan de linkerkant van de versnellingshendel.

Breng, terwijl u op het rempedaal drukt, de hendel in neutraal **N** en druk tegelijk op knop ***1*** op de hendel en op de knop onder het kapje ***2***.

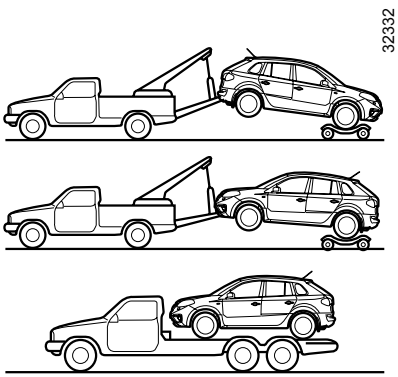

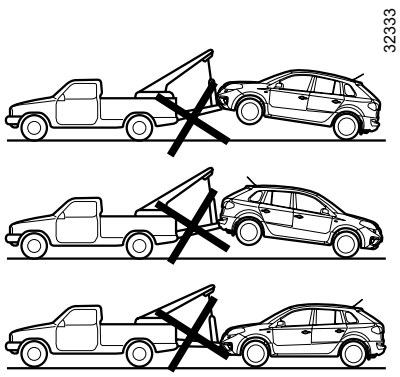

Auto's met 4 aangedreven wielen

Ongeacht het type versnellingsbak, mag u geen auto met 4 aangedreven wielen slepen als een van de 4 wielen de grond raakt.

U mag nooit een 4 wiel aangedreven auto slepen als een van de 4 wielen de grond raakt.

Gebruik uitsluitend het sleepoog voor *1* en het sleepoog achter *4* (nooit de aandrijfassen). Deze sleeppunten mogen alleen gebruikt worden om de auto mee te slepen en in geen geval om de auto direct of indirect aan op te hijsen.

Bij stilstaande motor werken de stuur- en rembekrachtiging niet meer.

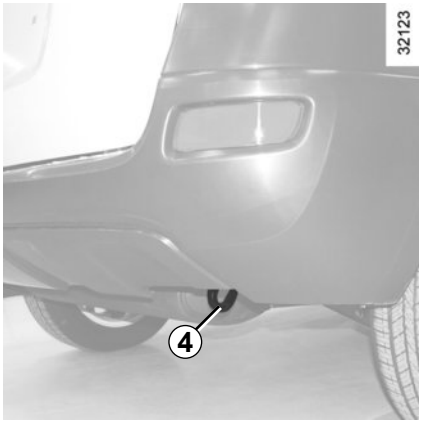

Gebruik van het sleepoog

Verwijder het kapje ***2***.

Zet het sleepoog *3* zo veel mogelijk vast. Breng hiervoor het sleepoog ***3*** naar binnen en zet hem vast met wielmoersleutel.

Het sleepoog ***3*** en de wielmoersleutel worden opgeruimd bij het gereedschap in de bagageruimte (raadpleeg de inhoud van het gereedschap zoals beschreven in hoofdstuk 5).

– RENAULT adviseert het gebruik van een sleepstang. Indien u een touw of kabel gebruikt bij het slepen (als dit wettelijk toegestaan is), moet de auto die gesleept wordt nog kunnen remmen.

– De auto die gesleept wordt, moet te allen tijde bestuurbaar zijn.

– Tijdens het slepen, moet zo veel mogelijk het plotseling gas geven of remmen vermeden worden om beschadiging aan de auto te voorkomen.

– U mag in geen geval sneller rijden dan **25 km/u**.

Laat nooit gereedschap in de auto rondslingeren. Dit is gevaarlijk als u plotseling moet remmen.

STORINGEN (1/5)

Onderstaande aanwijzingen helpen u eventuele storingen snel, maar voorlopig, te verhelpen. Laat de auto echter wel zo spoedig mogelijk door een merkdealer nakijken.

Gebruik van de RENAULT card	MOGELIJKE OORZAKEN	WAT TE DOEN
De RENAULT card werkt niet voor het ontgrendelen of vergrendelen van de portieren.	Batterij van de card leeg.	Vervang de batterij. U kunt uw auto altijd vergrendelen/ontgrendelen en starten (raadpleeg de paragrafen “Vergrendelen/ontgrendelen van de portieren” in hoofdstuk 1 en “Starten/stoppen van de motor” in hoofdstuk 2).
	Gebruik van apparaten die op dezelfde frequentie als de card werken (mobiele telefoon, enz.).	Schakel de apparatuur uit of gebruik de ingebouwde sleutel (raadpleeg de paragraaf “Vergrendelen/ontgrendelen van de portieren” in hoofdstuk 1).
	De auto bevindt zich in een sterk elektromagnetisch veld. Accu van de auto ontladen.	Gebruik de in de card ingebouwde sleutel (raadpleeg de paragraaf “ Vergrendelen/ontgrendelen van de portieren” in hoofdstuk 1).

U schakelt de startmotor in	MOGELIJKE OORZAKEN	WAT TE DOEN
De controlelampjes op het instrumentenpaneel gaan zwakker of niet branden, de startmotor draait niet.	Accuklemmen niet goed vastgezet, los of geoxideerd.	Vastzetten, aansluiten of reinigen indien geoxideerd.
	Accu ontladen of defect.	Sluit een andere accu aan op de ontladen accu. Raadpleeg de paragraaf “Accu: storing” in hoofdstuk 5 of vervang de accu indien nodig. Duw de auto niet aan als de stuurkolom is vergrendeld.
De motor wil niet starten.	De voorwaarden voor het starten zijn niet vervuld.	Raadpleeg de paragraaf “Starten/stoppen van de motor” in hoofdstuk 2.
	De handsfree RENAULT card werkt niet.	Steek de card in de lezer voor het starten. Raadpleeg de paragraaf “Starten/stoppen van de motor” in hoofdstuk 2.
De motor weigert te stoppen.	Card niet gedetecteerd.	Steek de card in de kaartlezer.
	Elektronische storing.	Druk vijf keer snel op de startknop.
De stuurkolom blijft vergrendeld.	Stuurwiel geblokkeerd.	Beweeg het stuurwiel terwijl u de startknop van de motor ingedrukt houdt (raadpleeg de paragraaf “starten van de motor” in hoofdstuk 2).

Tijdens het rijden	MOGELIJKE OORZAKEN	WAT TE DOEN
Trillingen.	Banden te zacht, beschadigd of uit balans.	Controleer de bandenspanning, als deze goed is, laat dan de banden door een merkdealer nakijken.
Witte rook uit de uitlaat.	Dit hoeft geen storing te zijn, de rook ontstaat door de regeneratie van het roetfilter.	Raadpleeg de paragraaf “Bijzonderheid van de dieselmotor” in hoofdstuk 2.
Rook onder de motorkap.	Kortsluiting of lekkage van het koelcircuit.	Stop, zet het contact uit, ga bij de auto vandaan en roep de hulp in van een merkdealer.
Het waarschuwingslampje voor de oliedruk gaat branden:		
in een bocht of tijdens het remmen	Het peil is te laag.	Voeg motorolie toe (raadpleeg de paragraaf “Motorolie (bij)vullen” in hoofdstuk 4).
dooft langzaam of blijft branden bij gas geven	Te lage oliedruk.	Stop: roep de hulp in van een merkdealer.

Tijdens het rijden	MOGELIJKE OORZAKEN	WAT TE DOEN
Het sturen gaat zwaar.	Oververhitting van de bekrachtiging.	Raadpleeg een merkdealer.
De motor wordt te warm. De koelvloeistoftemperatuurmeter staat in de gevarenzone en het waarschuwingslampje STOP brandt.	Koelventilateur defect.	Stop de auto, stop de motor en roep de hulp in van een merkdealer.
	Koelvloeistoflekkage.	Controleer het koelvloeistofreservoir: er moet vloeistof inzitten. Als het leeg is, raadpleeg zo snel mogelijk een merkdealer.

Radiateur: Als er veel te weinig koelvloeistof inzit, vergeet dan niet dat u nooit koude koelvloeistof mag bijvullen zolang de motor heet is. Na elke reparatie waarbij het koelsysteem geheel of gedeeltelijk is afgetapt, moet dit met nieuwe koelvloeistof worden bijgevuld. Gebruik hiervoor alleen door onze technische diensten goedgekeurde koelvloeistof.

Elektrische organen	MOGELIJKE OORZAKEN	WAT TE DOEN
De ruitenwisser werkt niet.	Ruitenwisserbladen kleven.	Maak de wisserbladen los van de ruit.
	Elektrische installatie defect.	Raadpleeg een merkdealer.
	Zekering beschadigd.	Vervang de zekering, raadpleeg de paragraaf “Zekeringen”.
De ruitenwisser stopt niet.	Elektrische verstelling defect.	Raadpleeg een merkdealer.
Knipperfrequentie te hoog.	Lamp doorgebrand.	Raadpleeg de paragrafen “Koplamp: vervangen van een lamp” of “Achterlicht: vervangen van een lamp” in hoofdstuk 5.
De knipperlichten werken niet.	Elektrische installatie defect.	Raadpleeg een merkdealer.
De koplampen schakelen niet in of niet uit.	Elektrische installatie of schakelaar defect.	Raadpleeg een merkdealer.
Condenswater in de verlichting.	Dit is een normaal verschijnsel dat door temperatuurverandering kan worden veroorzaakt. In dat geval verdwijnen de sporen snel als de lichten branden.	
Het waarschuwingslampje van het niet dragen van de autogordels achter brandt niet in overeenstemming met het vastmaken van de autogordels.	Een voorwerp tussen de vloer en de stoel hindert de werking van het opname-element.	Verwijder elk voorwerp onder de achterbank.

Hoofdstuk 6: Technische gegevens

Identificatieplaatjes auto 6.2
Afmetingen 6.4
Gegevens van de motor 6.5
Massa’s 6.6
Aanhangwagengewichten 6.6
Onderdelen en reparaties 6.7
Onderhoudscoupons 6.8
Plaatwerkcontrole 6.14

IDENTIFICATIEPLAATJES AUTO

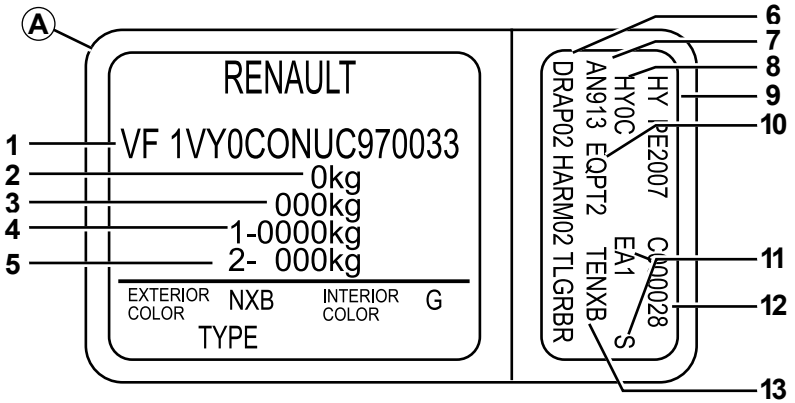

De gegevens op het constructeursplaatje moeten bij eventuele klachten en bij het bestellen van onderdelen altijd worden vermeld.

Constructeursplaatje *A*

1 Typenummer van de auto en chassisnummer.
Afhankelijk van de auto wordt deze informatie herhaald op de markering *B*.

2 Max. toegelaten totaalmassa.

3 Max. toegelaten treinmassa (auto + aanhangwagen).

4 Max. toegelaten totaalmassa op de vooras.

5 MMAC gemeten onder de achteras.

6 Technische gegevens van de auto.

7 Laknummer.

8 Uitrustingsniveau.

9 Type auto.

10 Stoelbekledingscode.

11 Aanvullende uitrustingsgegevens.

12 Fabricagenummer.

13 Interieurbekledingscode.

IDENTIFICATIEPLAATJES VAN DE MOTOR

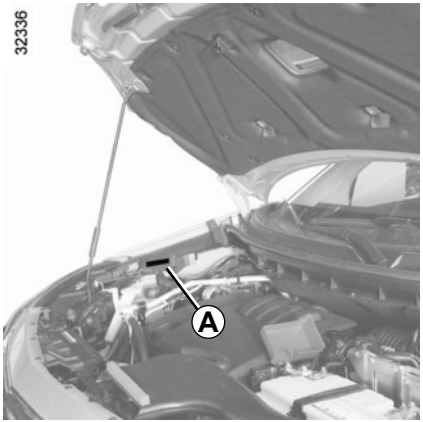

De gegevens op de sticker *A* of het motorplaatje *B* moeten bij correspondentie en bij het bestellen van onderdelen altijd worden vermeld.

Constructeursplaatje *A*

Hierop staan het typenummer van de auto en het chassisnummer.

NB: Afhankelijk van de auto bevindt er zich onder het identificatieplaatje van de auto ***A*** een etiket met daarop de tekst “Het identificatienummer van de auto mag geenszins worden bedekt, overschilderd, beplakt, weggesneden, doorboord, gewijzigd of verwijderd”.

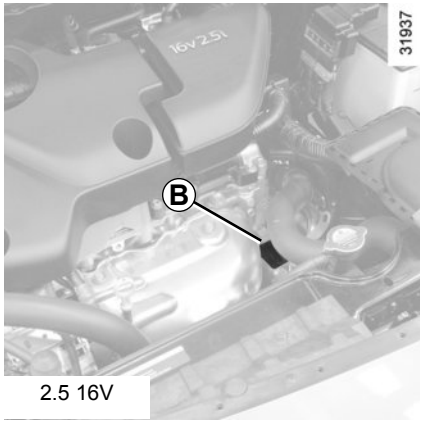

2.5 16V

Motorplaatje *B*

Hierop staan het nummer en het type van de motor (plaats verschilt afhankelijk van het motortype).

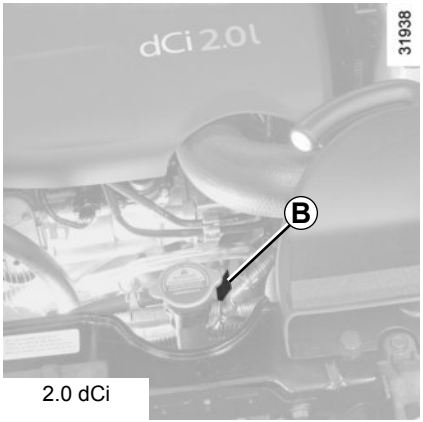

2.0 dCi

MATEN (in meters)

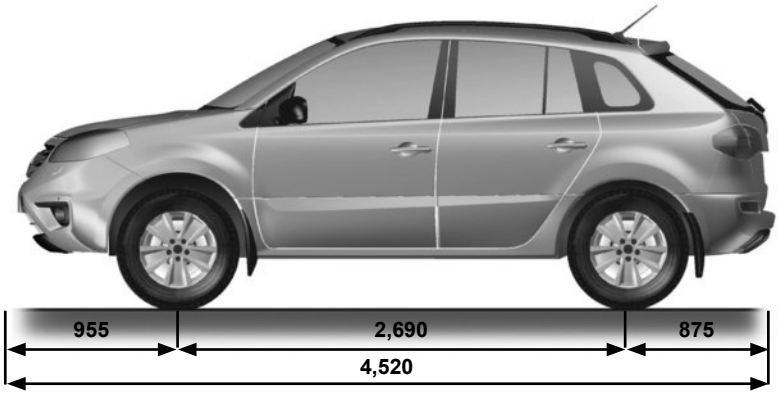

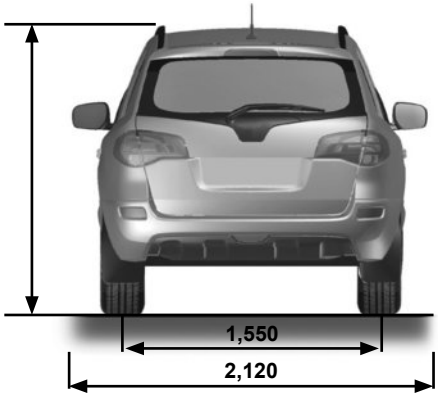

32329

(1) zonder imperiaal

(2) met imperiaal

GEGEVENS VAN DE MOTOR

Uitvoeringen	2.5 16V	2.0 dCi
Type van de motor (raadpleeg het motornummer)	2TR	M9R Turbo
Cilinderinhoud (cm^3)	2488	1995
Soort brandstof **Octaangetal**	Ongelode benzine met het **voorgeschreven** octaangetal zoals aangegeven op de sticker in de tankdopklep. Indien niet beschikbaar, is bij uitzondering ongelode benzine te gebruiken: – met octaangetal 91 voor een sticker met 95, 98; – met octaangetal 87 voor een sticker waarop staat 91, 95, 98.	Dieselolie De sticker in de tankdopklep geeft aan welke brandstoffen toegestaan zijn.
Bougies	Gebruik uitsluitend de voor uw motor voorgeschreven bougietypen. Het type staat aangegeven op een sticker in de motorruimte, neem anders contact op met een merkdealer. Montage van een niet voorgeschreven bougietype kan tot ernstige motorschade leiden.	–

MASSA'S (in kg)

De aangegeven massa's zijn van de basisuitvoering zonder opties: zij variëren naargelang de uitrusting van uw auto. Raadpleeg een merkdealer.

Max. toegelaten totaalmassa (MMAC) **Max. toegelaten treinmassa (MTR)**	De massa's staan op het constructeursplaatje (raadpleeg de paragaaf "Identificatieplaatjes" in hoofdstuk 6)
Massa aanhanger geremd	wordt verkregen door berekening: **MTR – MMAC**
Massa aanhanger ongeremd	750
Max. kogeldruk op trekhaak	100
Toegelaten dakbelasting inclusief dragende delen	85 kg (met inbegrip van de dragende delen)

Trekken van een aanhangwagen (caravan, boot, enz.)

– Respecteer de in het land geldende voorschriften voor het slepen. Laat uw merkdealer een trekhaak monteren en de bedrading van de auto aanpassen.

– In geval van een auto met aanhanger, **mag de max. toegelaten treinmassa (auto + aanhanger) nooit overschreden worden**. Toegelaten is echter:

  – een overschrijding van de max. toegelaten totaalmassa achter tot 15 %,
  – een overschrijding van de max. toegelaten totaalmassa tot 10 % of 100 kg (tot de eerste van deze twee waarden is bereikt).

In beide gevallen is de maximumsnelheid van het geheel 100 km/u en moet de bandenspanning worden verhoogd met 0,2 bar (3 PSI).

– Het motorvermogen neemt af naarmate u hoger in de bergen rijdt. Wij adviseren u de maximale belasting met 10 % per 1 000 meter stijging te verminderen.

ONDERDELEN EN REPARATIES

De originele onderdelen worden met de grootste zorg ontwikkeld en gecontroleerd. Zij voldoen dan ook aan dezelfde kwaliteitsnormen als de onderdelen die in de fabriek worden gebruikt.

Door het gebruik van de originele onderdelen houdt u de prestaties van uw auto optimaal. Bovendien zijn reparaties die uitgevoerd zijn door een merkdealer met originele onderdelen gegarandeerd volgens de voorwaarden die achter op de reparatieopdracht staan.

ONDERHOUDSCOUPONS (1/6)

VIN: .....

Datum: Km: Factuurnr.:		Toelichting/diversen
Type werkzaamheden: Onderhoudsbeurt □ ..... □ **Plaatwerkcontrole:** OK □ Niet OK* □ *Zie specifieke bladzijde	**Stempel**	

Datum: Km: Factuurnr.:		Toelichting/diversen
Type werkzaamheden: Onderhoudsbeurt □ ..... □ **Plaatwerkcontrole:** OK □ Niet OK* □ *Zie specifieke bladzijde	**Stempel**	

Datum: Km: Factuurnr.:		Toelichting/diversen
Type werkzaamheden: Onderhoudsbeurt □ ..... □ **Plaatwerkcontrole:** OK □ Niet OK* □ *Zie specifieke bladzijde	**Stempel**	

ONDERHOUDSCOUPONS (2/6)

VIN: .....

Datum: Km: Factuurnr.:		Toelichting/diversen
Type werkzaamheden: Onderhoudsbeurt □ ..... □ **Plaatwerkcontrole:** OK □ Niet OK* □ *Zie specifieke bladzijde	**Stempel**	

Datum: Km: Factuurnr.:		Toelichting/diversen
Type werkzaamheden: Onderhoudsbeurt □ ..... □ **Plaatwerkcontrole:** OK □ Niet OK* □ *Zie specifieke bladzijde	**Stempel**	

Datum: Km: Factuurnr.:		Toelichting/diversen
Type werkzaamheden: Onderhoudsbeurt □ ..... □ **Plaatwerkcontrole:** OK □ Niet OK* □ *Zie specifieke bladzijde	**Stempel**	

ONDERHOUDSCOUPONS (3/6)

VIN: .....

Datum: Km: Factuurnr.:		Toelichting/diversen
Type werkzaamheden: Onderhoudsbeurt □ ..... □ **Plaatwerkcontrole:** OK □ Niet OK* □ *Zie specifieke bladzijde	**Stempel**	

Datum: Km: Factuurnr.:		Toelichting/diversen
Type werkzaamheden: Onderhoudsbeurt □ ..... □ **Plaatwerkcontrole:** OK □ Niet OK* □ *Zie specifieke bladzijde	**Stempel**	

Datum: Km: Factuurnr.:		Toelichting/diversen
Type werkzaamheden: Onderhoudsbeurt □ ..... □ **Plaatwerkcontrole:** OK □ Niet OK* □ *Zie specifieke bladzijde	**Stempel**	

ONDERHOUDSCOUPONS (4/6)

VIN: .....

Datum: Km: Factuurnr.:		Toelichting/diversen
Type werkzaamheden: Onderhoudsbeurt □ ..... □ **Plaatwerkcontrole:** OK □ Niet OK* □ *Zie specifieke bladzijde	**Stempel**	

Datum: Km: Factuurnr.:		Toelichting/diversen
Type werkzaamheden: Onderhoudsbeurt □ ..... □ **Plaatwerkcontrole:** OK □ Niet OK* □ *Zie specifieke bladzijde	**Stempel**	

Datum: Km: Factuurnr.:		Toelichting/diversen
Type werkzaamheden: Onderhoudsbeurt □ ..... □ **Plaatwerkcontrole:** OK □ Niet OK* □ *Zie specifieke bladzijde	**Stempel**	

ONDERHOUDSCOUPONS (5/6)

VIN: .....

Datum: Km: Factuurnr.:		Toelichting/diversen
Type werkzaamheden: Onderhoudsbeurt □ ..... □ **Plaatwerkcontrole:** OK □ Niet OK* □ *Zie specifieke bladzijde	**Stempel**	

Datum: Km: Factuurnr.:		Toelichting/diversen
Type werkzaamheden: Onderhoudsbeurt □ ..... □ **Plaatwerkcontrole:** OK □ Niet OK* □ *Zie specifieke bladzijde	**Stempel**	

Datum: Km: Factuurnr.:		Toelichting/diversen
Type werkzaamheden: Onderhoudsbeurt □ ..... □ **Plaatwerkcontrole:** OK □ Niet OK* □ *Zie specifieke bladzijde	**Stempel**	

ONDERHOUDSCOUPONS (6/6)

VIN: .....

Datum: Km: Factuurnr.:		Toelichting/diversen
Type werkzaamheden: Onderhoudsbeurt □ ..... □ **Plaatwerkcontrole:** OK □ Niet OK* □ *Zie specifieke bladzijde	**Stempel**	

Datum: Km: Factuurnr.:		Toelichting/diversen
Type werkzaamheden: Onderhoudsbeurt □ ..... □ **Plaatwerkcontrole:** OK □ Niet OK* □ *Zie specifieke bladzijde	**Stempel**	

Datum: Km: Factuurnr.:		Toelichting/diversen
Type werkzaamheden: Onderhoudsbeurt □ ..... □ **Plaatwerkcontrole:** OK □ Niet OK* □ *Zie specifieke bladzijde	**Stempel**	

PLAATWERKCONTROLE (1/5)

De garantie blijft alleen van kracht na de reparatie die hieronder staat aangegeven.

VIN : .....

Uit te voeren plaatwerkreparatie: Datum reparatie:		**Stempel**
Reparatie nodig van: Datum reparatie:		**Stempel**
Reparatie nodig van: Datum reparatie:		**Stempel**

PLAATWERKCONTROLE (2/5)

De garantie blijft alleen van kracht na de reparatie die hieronder staat aangegeven.

VIN : .....

Uit te voeren plaatwerkreparatie: Datum reparatie:		**Stempel**
Reparatie nodig van: Datum reparatie:		**Stempel**
Reparatie nodig van: Datum reparatie:		**Stempel**

PLAATWERKCONTROLE (3/5)

De garantie blijft alleen van kracht na de reparatie die hieronder staat aangegeven.

VIN : .....

Uit te voeren plaatwerkreparatie: Datum reparatie:		**Stempel**
Reparatie nodig van: Datum reparatie:		**Stempel**
Reparatie nodig van: Datum reparatie:		**Stempel**

PLAATWERKCONTROLE (4/5)

De garantie blijft alleen van kracht na de reparatie die hieronder staat aangegeven.

VIN : .....

Uit te voeren plaatwerkreparatie: Datum reparatie:		**Stempel**
Reparatie nodig van: Datum reparatie:		**Stempel**
Reparatie nodig van: Datum reparatie:		**Stempel**

PLAATWERKCONTROLE (5/5)

De garantie blijft alleen van kracht na de reparatie die hieronder staat aangegeven.

VIN : .....

Uit te voeren plaatwerkreparatie: Datum reparatie:		**Stempel**
Reparatie nodig van: Datum reparatie:		**Stempel**
Reparatie nodig van: Datum reparatie:		**Stempel**

ALFABETISCHE INHOUDSOPGAVE (1/5)

A

aan/uit knop van de motor ... 2.3 – 2.4
aanhangwagen ... 6.6
aansteker ... 3.28
aanvullende bevestigingsmiddelen ... 1.27
  bij de autogordels achterin ... 1.25
  bij de autogordels voorin ... 1.21 → 1.24
  zijkant ... 1.26
aanvullende bevestigingsmiddelen bij de gordels ... 1.25 → 1.27
aanwijzers:
  buitentemperatuur ... 1.39
ABS ... 2.24 → 2.28
accessoireaansluiting ... 3.28
accessoires ... 5.23
accu ... 4.11
  storing ... 5.20 – 5.21
achterbank ... 3.30 – 3.31
  gebruiksmogelijkheden ... 3.30 – 3.31
achteruitrijradar ... 2.36 → 2.38
achteruitversnelling
  inschakelen ... 2.9, 2.39 → 2.41
afdalingssnelheidscontrole ... 2.27
afstellen van de juiste zithouding ... 1.17 – 1.18
airbag ... 1.21 → 1.27
  activeren passagiersairbags voorin ... 1.38
  uitschakelen passagiersairbag voorin ... 1.36
airconditioning ... 3.4 → 3.13
alarmknipperlichten ... 1.62 → 1.65
antiblokkeersysteem: ABS ... 2.24 → 2.28
anticorrosiebescherming ... 4.12 – 4.13
antiluchtverontreiniging
  tips ... 2.14
armsteun
  achter ... 3.24
  voor ... 3.23
asbak ... 3.28
autogordels ... 1.17 → 1.19, 1.21 → 1.24
automatische parkeerrem ... 2.10 → 2.13
automatische portiervergrendeling tijdens het rijden ... 1.13
automatische transmissie (gebruik) ... 2.39 → 2.41

B

bagageafdekplaat ... 3.34
bagagenet ... 3.36
bageruimte ... 3.32 – 3.33, 3.35
banden ... 2.18 → 2.20, 4.10, 5.6 → 5.8
bandenspanning ... 2.18 → 2.20, 4.10, 5.7
bandenspanning-controlesysteem ... 2.18 → 2.20
batterijtje RENAULT card ... 5.22
bedieningsorganen ... 1.40 – 1.41, 1.44 → 1.47
bevestigingsmiddelen voor kinderen ... 1.28 – 1.29, 1.31 → 1.35
bijzonderheid van de benzinemotor ... 2.6
bijzonderheid van de dieselmotor ... 2.7 – 2.8
binnenlicht ... 3.20 – 3.21, 5.15 → 5.17
boodschappen op het instrumentenpaneel ... 1.52 → 1.59
boordcomputer ... 1.44 → 1.47, 1.50 → 1.59
brandstof
  inhoud ... 1.70 → 1.72
  kwaliteit ... 1.70 → 1.72
  tanken ... 1.46, 1.70 → 1.72
  tips voor zuinig rijden ... 2.14
brandstof besparen ... 2.14 → 2.16
brandstof handpomp ... 1.72, 2.8
brandstofpeil ... 1.48
brandstofsysteem ontluchten ... 1.72
brandstoftank
  inhoud ... 1.70 → 1.72

C

caravan trekken ... 3.35, 6.6
claxon ... 1.62
commando's ... 1.40 – 1.41
communicatiespiegel ... 3.19
continu variabel ... 2.39 → 2.41
continu variabele transmissie ... 2.39 → 2.41
controlelampjes ... 1.44 → 1.47, 1.50 → 1.59

D

dakdragers ... 3.37
dashboard ... 1.40 – 1.41
dashboardkastje ... 3.22

display ..... 1.44 → 1.49

E
elektronisch stabiliteits programma: ESP ..... 2.24 → 2.28
ESP: elektronisch stabiliteits programma ..... 2.24 → 2.28
extra portiervergrendeling 1.8

F
filter
brandstof 4.9
filter:
interieur 4.9
lucht 4.9
roet 1.46, 2.8

G
gegevens van de motor 6.5
geïntegreerde bediening van handsfree telefoon 3.38
geluidssignaal 1.9, 1.62
geluidssignaal verlichting brandt nog 1.64
gereedschap 5.3
gordelspanners
autogordels voorin ..... 1.21 → 1.24

H
handrem 2.9
hoedenplank 3.34
hoofdsteunen 1.14, 3.29
hulp bij wegrijden op helling (HSA) 2.28

I
identificatie van de auto 6.2
identificatieplaatjes ..... 6.2 – 6.3
imperiaal
dakdragers 3.37
inhoud brandstoftank ..... 1.70 → 1.72
inrichting ..... 3.22 → 3.27
inrijden 2.2
instrumentenpaneel ..... 1.44 → 1.59, 1.63 → 1.65
integrale aandrijving ..... 2.21 → 2.23
interieurbekleding
onderhoud ..... 4.14 – 4.15

K
kaartleeslampje ..... 3.20 – 3.21
katalysator 2.6, 2.8
kinderen ..... 1.28 – 1.29
kinderen (veiligheid) ..... 1.2 – 1.3, 3.14 → 3.17
kinderen vervoeren ..... 1.28 – 1.29, 1.31 → 1.35
kinderzitjes ..... 1.28 – 1.29, 1.31 → 1.35
knipperlichten 5.9
koelvloeistof 1.48, 4.7
koplampen
draaibare 1.64
extra 5.11
mistlichten 5.11
verstellen 1.66
vervangen van een lamp ..... 5.9 – 5.10
voor 5.9
koplampen elektrisch verstellen 1.66
krik ..... 5.3 → 5.5

L
lak
nummer 6.2
onderhoud ..... 4.12 – 4.13
lampen
vervangen ..... 5.9 → 5.14
lekke band ..... 5.2 → 5.5
lichten:
achteruitrijlichten 5.13
alarmknipperlichten 1.62
dimlichten ..... 1.63 → 1.65, 5.9
grootlicht 5.9
kentekenverlichting 5.14
koplampen verstellen 1.66
markeringslichten ..... 1.63 → 1.65, 5.9, 5.12 – 5.13
mistlichten 1.65, 5.11
remlichten 5.12, 5.14
richtingaanwijzers 1.62, 5.9, 5.12

lichtsignaal 1.62

M
make-up spiegels 3.18
massa's 6.6
maten 6.4
meters:
instrumentenpaneel ..... 1.44 → 1.59
milieu 2.17
mistlicht
koplampen 5.11
motor
gegevens 6.5
motorkap 4.2
motorolie ..... 4.4 → 4.6
multimedia uitrusting 3.38

N
navigatie 3.38
navigatiesysteem 3.38
noodsleutel ..... 1.2 – 1.3

O
olie verversen 4.6
oliepeil van de motor 1.49
onderdelen 6.7
onderhoud:
carrosserie ..... 4.12 – 4.13
interieurbekleding ..... 4.14 – 4.15
mechanisch ..... 4.2 – 4.4, 6.8 → 6.13
onderhoudscoupons ..... 6.8 → 6.13
ontdooien/ontwasemen achterruit 3.6, 3.10
ontdooien/ontwasemen voorruit 3.6, 3.10
ontgrendelen van de portieren ..... 1.11 – 1.12
opbergmodule ..... 3.22 → 3.27
opbergruimtes ..... 3.22 → 3.27
open dak ..... 3.16 – 3.17
openen van de portieren ..... 1.9 → 1.12
opkrikken van de auto
verwisselen van een wiel ..... 5.4 – 5.5

P
parkeerhulp ..... 2.36 → 2.38
peilen
remvloeistof 4.8
ruitensproeierreservoir 4.9
peilen:
motorolie ..... 4.4 → 4.6
koelvloeistof 4.7
plaatwerkcontrole ..... 6.14 → 6.18
portieren ..... 1.9 – 1.10, 1.13
portieren / achterklep 1.8
portieren vergrendelen ..... 1.2 → 1.10, 1.13
portiervergrendeling ..... 1.8, 1.11 → 1.13

R
radio 3.38
remvloeistof 4.8
RENAULT card
batterijtje 5.22
gebruik ..... 1.2 → 1.8
reservewiel ..... 5.2 – 5.3
reservoir
koelvloeistof 4.7
remvloeistof 4.8
ruitensproeier 4.9
rijden ..... 2.2 → 2.16, 2.18 → 2.41
rijpositie
instellingen ..... 1.17 – 1.18
ruitbediening ..... 3.14 – 3.15
ruiten ..... 3.14 – 3.15
ruitensproeier ..... 1.67 → 1.69, 4.9
ruitenwisser
bladen 5.24
ruitenwisser/-sproeier ..... 1.67 → 1.69
ruitenwisserbladen 5.24

S
schakelen ..... 2.9, 2.39 → 2.41
selecteurhendel automatische transmissie ..... 2.39 → 2.41

signaal
geluid ... 1.62
licht ... 1.62
signalen verlichting ... 1.63 → 1.65
sjorringen ... 3.35 – 3.36
sleepogen ... 5.25 → 5.28
slepen
pechhulp ... 5.25 → 5.28
sluiten van de portieren ... 1.9 → 1.12
snelheidsbegrenzer ... 2.29 → 2.31
snelheidsregelaar ... 2.29 → 2.35
snelheidsregelaar/-begrenzer ... 2.29 → 2.35
spiegels ... 1.61
starten van de motor ... 2.3 – 2.4
stilzetten van de motor ... 2.5
storingen ... 5.29 → 5.33
stuurbekrachtiging ... 1.60
stuurwiel
verstellen ... 1.60

SYMBOLEN
4-wielaandrijving (4WD) ... 2.21 → 2.23

T
tankdop ... 1.70 → 1.72
technische gegevens ... 6.2, 6.4 → 6.7
telefoon ... 3.38
temperatuur ... 1.39
temperatuurregeling ... 3.7 → 3.12
tijd ... 1.39
tips voor een schoner milieu ... 2.14 → 2.16
trekhaak
montage ... 3.35
trekken
trekhaak ... 3.35

U
uitschakelen passagiersairbag voorin ... 1.36
uitschakelvertraging ... 1.64

V
ventilatie ... 3.4 → 3.6
verwarming ... 3.7 → 3.12
ventilatieroosters ... 3.2 – 3.3
verlichting
instrumentenpaneel ... 1.63 → 1.65
binnenkant ... 3.20 – 3.21, 5.15 → 5.17
buitenkant ... 1.63 → 1.65
verlichting en signalen buitenkant ... 1.66
verlichting kentekenplaat en zijkant
vervangen van een lamp ... 5.14
versnellingshendel ... 2.9
verstellen van de koplampen ... 1.66
verstellen van de voorstoelen
elektrische bediening ... 1.15
handmatig ... 1.15 – 1.16
vervangen van een lamp ... 5.9 → 5.14
vervoer van voorwerpen
in de bagageruimte ... 3.35
scheidingsnet ... 3.36
verwarming ... 3.4 → 3.13
verwisselen van een wiel ... 5.4 – 5.5
voor de veiligheid van de kinderen ... 1.2 – 1.3, 1.28 – 1.29, 1.31 → 1.35, 3.14 → 3.17
voorruit ... 3.18
voorstoelen
verstellen ... 1.14 → 1.16

W
wassen ... 4.12 – 4.13
wegrijden op helling ... 2.28
wielen (veiligheid) ... 5.6 → 5.8
wielmoersleutel ... 5.3

Z
zekeringen ... 5.18 – 5.19
zijknipperlichten
vervangen van een lamp ... 5.14
zonneklep ... 3.18

ALFABETISCHE INHOUDSOPGAVE (5/5)

S
schoonmaken:
binnenkant auto..... 4.14 – 4.15
buitenkant auto..... 4.12 – 4.13

(www.e-guide.renault.com)

RENAULT S.A.S. SOCIÉTÉ PAR ACTIONS SIMPLIFIÉE AU CAPITAL DE 533 941 113 € / 13-15, QUAI LE GALLO
92100 BOULOGNE-BILLANCOURT R.C.S. NANTERRE 780 129 987 — SIRET 780 129 987 03591 / TÉL. : 0810 40 50 60
NU 977-2 – 99 91 018 03R – 02/2012 – Edition néerlandaise